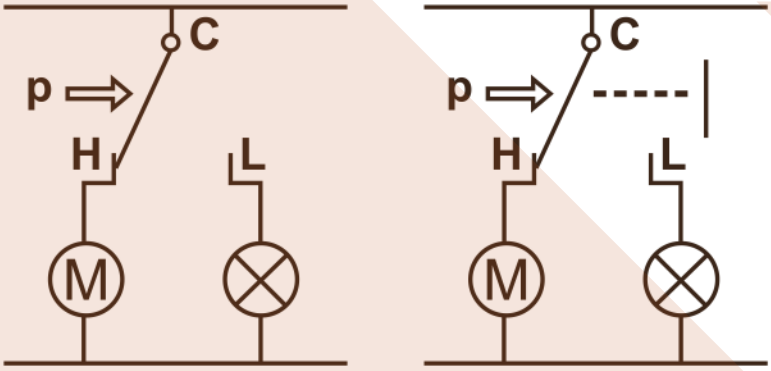

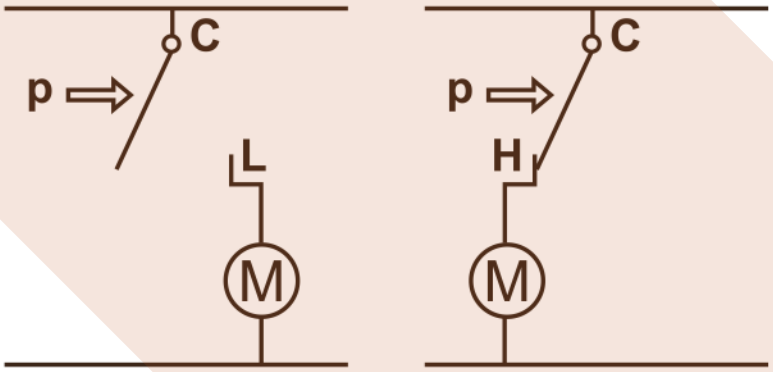

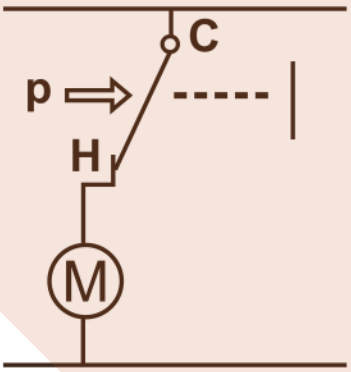

Картриджные реле давления AF-MP

Техническая информация

05.24

AF-MP Реле давления картриджные





Описание и применение:

Картриджные реле типа AF-MP – это компактные реле давлений мембранного типа с постоянными настройками, применяются в системах кондиционирования и холодильных системах. Выпускаются с контактными группами SPST-NO, SPST-NC, SPDT и в вариантах с ручным или автоматическим сбросом.

Технические характеристики

Тип корпуса	Влагозащищённый
Контролируемая среда	ГФУ; ХФУ; ГХФУ
Диапазон регулировки давления	0,2 – 45,0 бар
Возврат в исходное положение	Автоматический, ручной
Контактная группа	SPST-NO, SPST-NC, SPDT
Электрическое соединение	Кабель AWG 18
Контактная нагрузка	240Vac 4FLA
Штуцеры	1/4'' ODM пайка; 1/4" SAE накидная гайка с депрессором
Максимальное рабочее давление	0,2 – 6,0 бар = 15 бар 6,0 – 10,0 бар = 35 бар 11,0 – 45,0 бар = 50 бар
Давление разрушения	300 бар
Температура контролируемой среды	-40,0°C...+120°C
Степень защиты корпуса	IP65

При воздействии давления на мембрану последняя приводит в движение толкающий стержень. При перемещении вверх стержень толкает контактную пластину. При этом размыкаются контакты H и C (в нормально замкнутых реле NC и SPDT) или замыкаются контакты C и L (в нормально разомкнутых реле NO). Когда давление в штуцере понижается, мембрана возвращается в исходное состояние, толкающий стержень опускается и контактная пластина также возвращается в исходное положение.

Электрические соединения

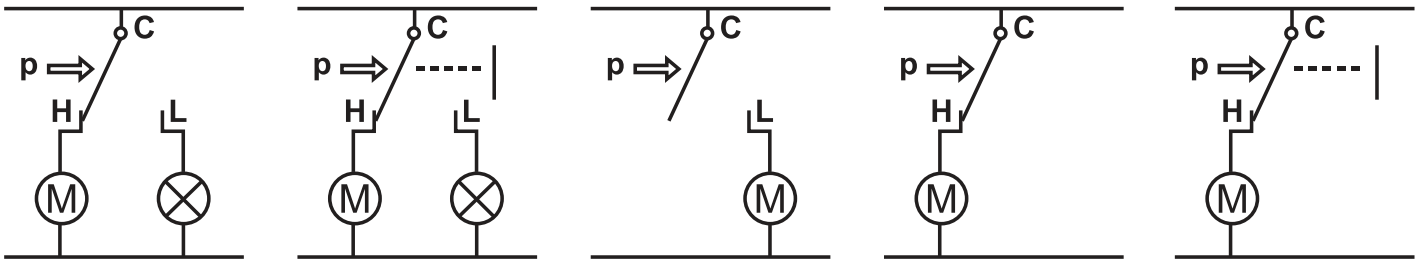

SPDT | SPDT ручной сброс | SPST-NO | SPST-NC | SPST ручной сброс

Модельный ряд реле AFrost

Назначение	Модель	Перезапуск	Отключение, бар	Включение, бар	Контактная группа	Штуцер	
						Пайка 1/4"	Гайка 1/4" с депрессором
Отключение при низком давлении	AF-MP-FA005015L	Автомат	0.5	1.5	SPST-NO	-	061F7520A
	AF-MP-FA037027L	Автомат	2.7	3.7	SPST-NO	-	061F6010A
	AF-MP-WA005015L	Автомат	0.5	1.5	SPST-NO	061F7518A	-
	AF-MP-WA037027L	Автомат	2.7	3.7	SPST-NO	061F6020A	-
Отключение при высоком давлении	AF-MP-FB010002L	Автомат	1.0	0.2	SPST-NC	-	061F7569A
	AF-MP-FB026020L	Автомат	26.0	20.0	SPST-NC	-	061F7509A
	AF-MP-FB225175ML	Ручной	22.5	17.5	SPST-NC	-	061F9545A
	AF-MP-FB420330L	Автомат	42.0	33.0	SPST-NC	-	061F7517A*
	AF-MP-FB420330ML	Ручной	42.0	33.0	SPST-NC	-	061F7625A
	AF-MP-FE230190L	Автомат	23.0	19.0	SPDT	-	061F9243A
	AF-MP-FE240190L	Автомат	24.0	19.0	SPDT	-	061F9266A
	AF-MP-FE260200L	Автомат	26.0	20.0	SPDT	-	061F9055A
	AF-MP-WB010002L	Автомат	1.0	0.2	SPST-NC	061F7579A	-
	AF-MP-WB026020L	Автомат	26.0	20.0	SPST-NC	061F7507A	-
	AF-MP-WB225175ML	Ручной	22.5	17.5	SPST-NC	061F9535A	-
	AF-MP-WB420330L	Автомат	42.0	33.0	SPST-NC	061F7515A	-
	AF-MP-WB420330ML	Ручной	42.0	33.0	SPST-NC	061F7615A	-
	AF-MP-WE230190L	Автомат	23.0	19.0	SPDT	061F9253A	-
	AF-MP-WE240190L	Автомат	24.0	19.0	SPDT	061F9256A	-
	AF-MP-FB280210L	Автомат	28.0	21.0	SPST-NC	-	061F7514A
Контроль работы вентилятора	AF-MP-FA130160L	Автомат	13.0	16.0	SPST-NO	-	061F8033A
	AF-MP-FA280220L	Автомат	22.0	28.0	SPST-NO	-	061F7542A
	AF-MP-WA130160L	Автомат	13.0	16.0	SPST-NO	061F8334A	-
	AF-MP-WA280220L	Автомат	22.0	28.0	SPST-NO	061F7532A	-

* - старый артикул 06 1F7525A

Конструкция реле

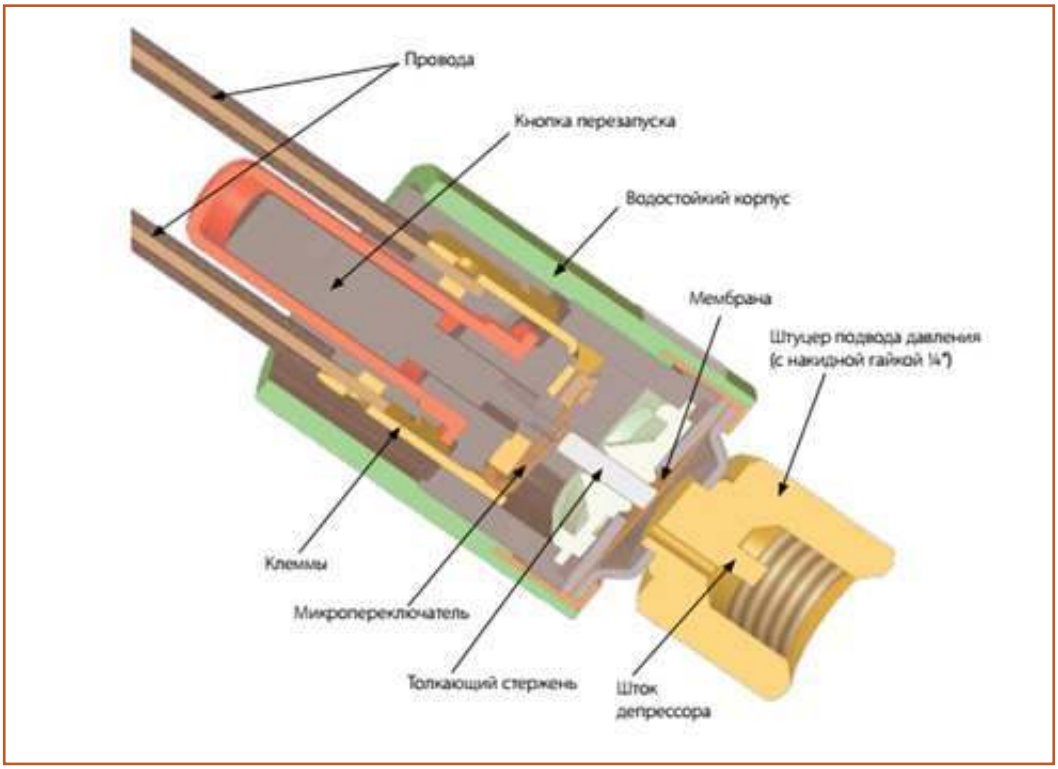

Изготовитель вправе вносить в конструкцию и комплектацию указанных изделий изменения, которые могут быть не отражены в настоящем документе, без предварительного уведомления. Внешний вид изделий, так же, может отличаться от изображений в указанном документе.