СЕРИЯ CX

Винтовые компрессоры для кондиционирования



50 Гц & 60 Гц

frascold®
Blue is better

СОДЕРЖАНИЕ

4 О компании

5 Направления деятельности и решения

6 Компактные винтовые компрессоры серии CX

14 Технические данные и границы применения

24 Чертежи и размеры

41 Контакты

О КОМПАНИИ

Frascold ежегодно производит более 70 000 винтовых и поршневых компрессоров. На нашем заводе площадью 53 000 м², расположенном около г. Милана (Италия) находятся передовые инженерные, производственные и испытательные объекты. Более 200 сотрудников работают в головном офисе и дочерних предприятиях компании, ведущих свою деятельность в США, Китае и Индии. У компании есть партнеры по сбыту и сервисные центры в 86 странах мира.



Более 85 лет назад Frascold была основана как небольшая семейная компания, специализирующаяся на разработке решений в области холодоснабжения и кондиционирования. Сегодня мы все больше вкладываем в развитие людей, продуктов, технологий и сервисов, стремясь стать самым лучшим партнером для наших клиентов и задавать новые стандарты в нашей отрасли.

ДЖУЗЕППЕ ГАЛЛИ - Исполнительный управляющий директор Frascold

НАПРАВЛЕНИЯ ДЕЯТЕЛЬНОСТИ

КОМФОРТНОЕ КОНДИЦИОНИРОВАНИЕ



КОММЕРЧЕСКОЕ И ТРАНСПОРТНОЕ ОХЛАЖДЕНИЕ



ПРОМЫШЛЕННОЕ ОХЛАЖДЕНИЕ



ТЕХНОЛОГИЧЕСКОЕ ОХЛАЖДЕНИЕ



РЕШЕНИЯ

Диапазон холодопроизводительности при 50 Гц и 60 Гц

ВИНТОВЫЕ КОМПРЕССОРЫ

ПОРШНЕВЫЕ КОМПРЕССОРЫ

КОНДЕНСАТОРНЫЕ БЛОКИ

60 Гц 50 Гц

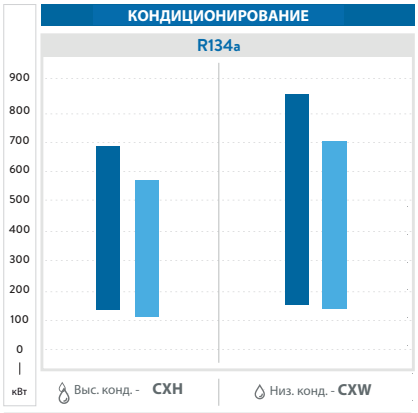

Условия проведения испытаний:
Выс. конд.: исп. Т. +2°C; конд. Т. + 50 ° C; перегрев 10K; переохлаждение 5K
Низк. конд.: исп. Т. +3°C; конд. Т. + 38 ° C; перегрев 10K; переохлаждение 5K

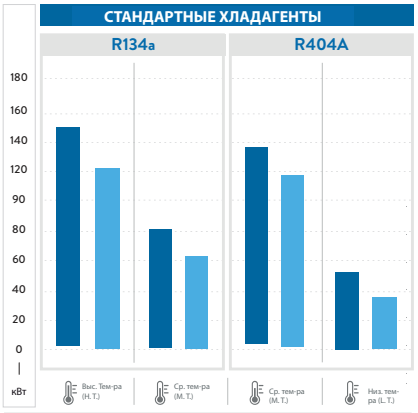

Условия проведения испытаний:
Н.Т.: исп. Т. +5°C; конд. Т. +50°C
М.Т.: исп. Т. -10°C; конд. Т. + 45 ° C
L.T.: исп. Т. -35°C; конд. Т. +40°C

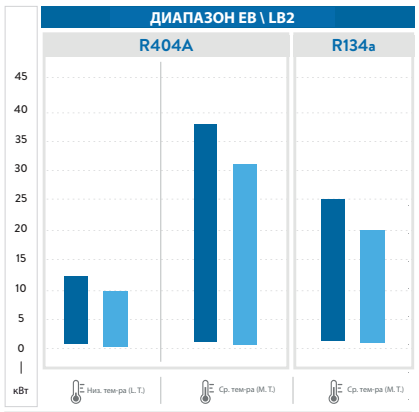

Условия проведения испытаний:
M.T .: охлаждающая способность при температуре окружающей среды 32 ° C; исп. Т. -10°C
L.T .: охлаждающая способность при температуре окружающей среды 32 ° C; исп. Т. -35 ° C

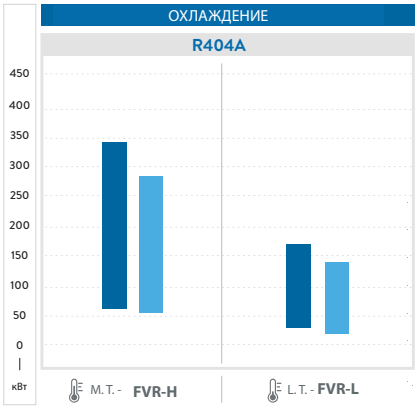

Условия проведения испытаний:
M.T. : исп. Т. -10°C; конд. Т. + 45 ° C
L.T. : исп. Т. -35°C; конд. Т. +40°C эко

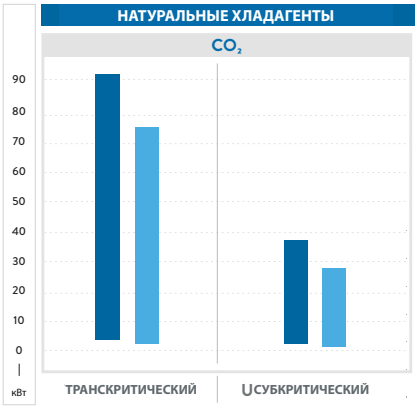

Условия проведения испытаний:
Транскритическая Т. исп. -10 ° C; Охладитель газа наружный Т. 33 ° C;
Давление газоохладителя 83,7 бар; Перегрев 10K;
Субкритическая Т. исп. -30 ° C, конд. Т. + 10 ° C; Перегрев 10K;

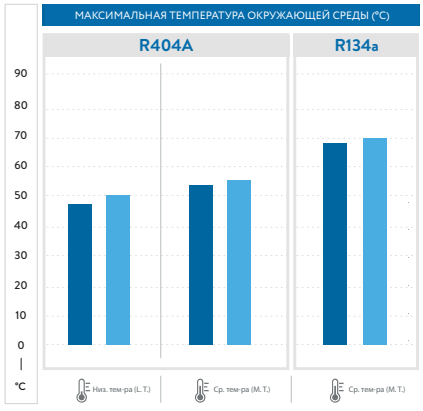

Условия проведения испытаний:
M.T.: исп. Т. -10°C
L.T .: исп. Т. -35 ° C



КОМПАКТНЫЕ ВИНТОВЫЕ КОМПРЕССОРЫ CX ДЛЯ КОНДИЦИОНИРОВАНИЯ

Серия CX компактных винтовых компрессоров Frascold разработана для обеспечения максимальной эффективности, надежности и практичности. В настоящее время модельный ряд включает 19 рабочих объемов, которые имеют не только широкий диапазон холодопроизводительности, но и чрезвычайно разнообразные области применения (кондиционирование воздуха, технологическое охлаждение, тепловые насосы и охлаждение при средних температурах кипения).

ХАРАКТЕРИСТИКИ И ПРЕИМУЩЕСТВА

Высокая эксплуатационная гибкость

Различные варианты и/или опции расширяют сферу применения и гарантируют наилучшие характеристики во всех применениях.

Высокая эффективность

Разнообразные конфигурации обеспечивают высочайшую эффективность как в расчетных (COP/EER), так и сезонных (ESEER/IPLV) условиях благодаря оптимальной гидродинамике и новейшим технологиям проектирования и производства.

Бесшумная работа

Винты N-типа с чистым качением, камерой сжатия с двойными стенками и гидравлическое регулирование производительности благодаря подшипникам со сверхнизким трением обеспечивают минимальные уровни шума и вибраций.

Осевой всасывающий патрубок (опция)

Стандартно более 912 куб.м/ч, опционально до 912 куб.м/ч.

Высокая надежность

Предназначены для больших нагрузок и оснащены высококачественными компонентами.

Безопасная работа

Контроль и защиту обеспечивает современный контроллер INT69FRY.

Очень низкий уровень уноса масла

Сложная 3-ступенчатая сепарация масла (участок с эффектом Вентури, центробежная труба, демистер). Для версии “P”, которую используют для испарителей с затопленной поверхностью нагрева и/или параллельным сжатием, требуется внешний маслоотделитель.

Длительный срок службы

Подшипники большого размера с учетом нагрузок и требований к долговечности.

Простая установка и доступность

Все основные соединения и проверки только с одной стороны.

Работа инвертора

Внешний преобразователь частоты (VFD) позволяет значительно повысить эффективность при частичных нагрузках.

ДЕКЛАРАЦИЯ СООТВЕТСТВИЯ

Поршневые компрессоры Frascold предназначены для установки в холодильных системах. Система в сборе или в частично укомплектованном виде должна соответствовать региональным нормам безопасности и стандартам места установки (в пределах ЕС в соответствии с Директивами ЕС 2006/42/ЕС "О безопасности машин и оборудования", 2014/68/UE, "Оборудование, работающее под давлением" и Директивой о низковольтном оборудовании 2006/95/ЕС. Их можно вводить в эксплуатацию только в том случае, если компрессор установлен в соответствии с настоящей инструкцией по монтажу.

Ввод в эксплуатацию возможен только в том случае, если вся система, в которую включен компрессор, проверена и одобрена в соответствии с положениями правовых норм.

В декларации производителя указаны применяемые стандарты.

Декларация производителя о соответствии компонентов (согласно с Директиве 2006/42/ЕС) доступна на сайте: **www.frascold.it**

ТЕХНИЧЕСКИЕ ХАРАКТЕРИСТИКИ – ПРОГРАММНОЕ ОБЕСПЕЧЕНИЕ FSS3

Обратитесь к FSS3, чтобы узнать о технических характеристиках всех наших компрессоров.



1. Рабочие диапазоны
2. Холодопроизводительность
3. Все рабочие данные для любого хладагента
4. Соответствие Европейскомустандарту EN12900 при 50 Гц
5. Технические данные
6. Чертежи
7. Руководство и инструкции
8. Каталоги и сертификаты

УСТРОЙСТВО ЗАЩИТЫ

Стандартная защита компрессора:

Все компрессоры поставляются в комплекте с электронным модулем защиты INT69 FRY, подключенным к цепи термисторов PTC, встроенных в электродвигатель, и термисторному датчику, расположенному на выходе управления температурой нагнетания. При возникновении проблемы модуль отключает компрессор, чтобы предотвратить повреждение.

Дополнительная защита компрессора:

Опционально все компрессоры могут быть оснащены новым модулем защиты Kriwan INT69 FRYL® Diagnose.Модуль позволяет регистрировать данные, проводить диагностику и обеспечивает защитные функции, что повышает надежность и срок службы компрессора. Зарегистрированные данные могут быть использованы для оптимизации системы, выявления проблем и предотвращения неисправностей до их возникновения. Устройство защиты INT69 FRYL® Diagnose имеет специальный порт подключения для следующих устройств защиты компрессора:

· Термистор PTC (1, 2)
· Датчик температуры нагнетания (3, 4)
· Проверка уровня масла (5, 6)
· Датчик засорения масляного фильтра (7, 8)
· Реле протока масла (9, 10)



ATEX

Директива ATEX (2014/34/UE) – это сертификация оборудования и защитных систем, предназначенных для использования во взрывоопасных средах, в которых присутствуют газы или твердая пыль. Весь ассортимент наших поршневых и винтовых компрессоров (CX) на 100% сертифицирован по категории 3G: устройства или системы защиты, гарантирующие очень высокий уровень защиты Зона 2: область, в которой взрывоопасная атмосфера может присутствовать, но только в редких случаях или в течение короткого времени. Этикетка компрессора включает следующую маркировку ATEX, обычно размещенную на электромонтажной коробке:

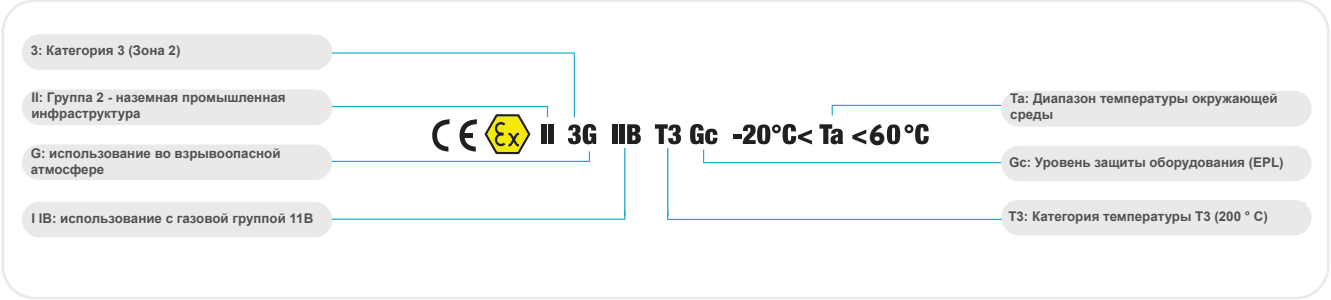

ХОЛОДОПРОИЗВОДИТЕЛЬНОСТЬ

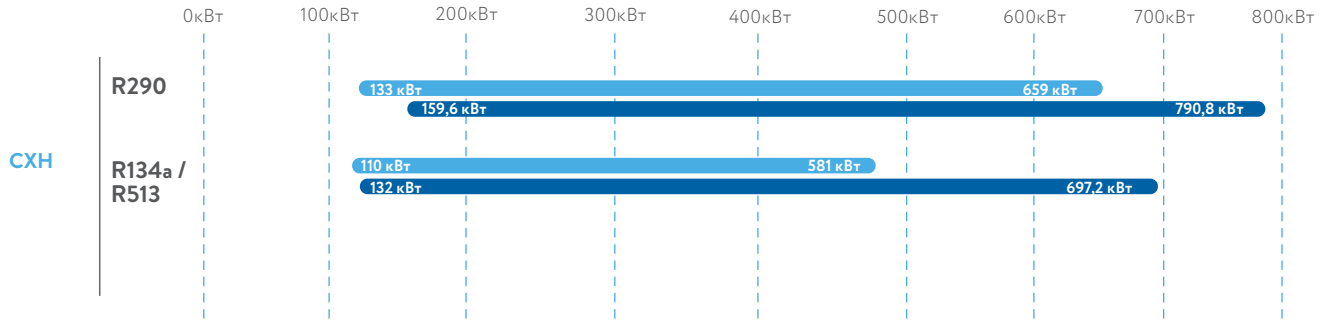

@ T_o +2 °C;
T_o °C;
Перегрев 10K;
Переохлажд. 5K;

ОБЪЕМНОЕ СМЕЩЕНИЕ
Диапазон 50 Гц | 60 Гц

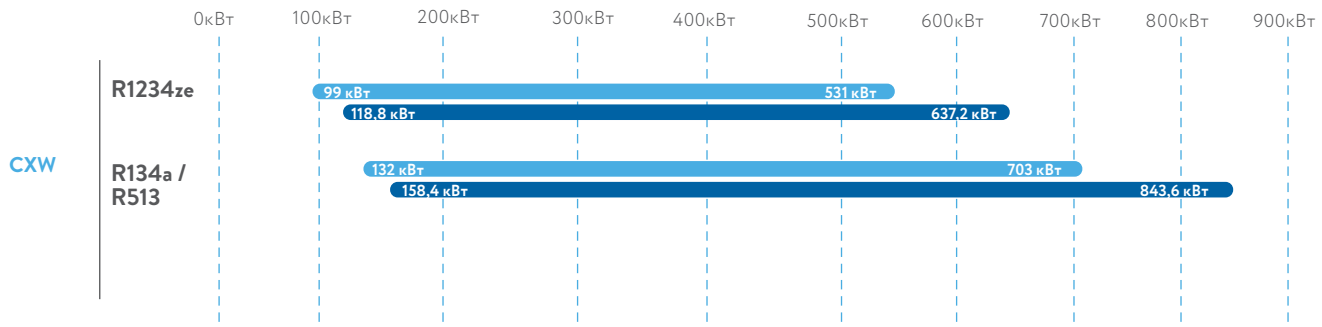

@ T_o +3 °C;
T_o +38 °C;
Перегрев 1K;
Переохлажд 5K

ОБЪЕМНОЕ СМЕЩЕНИЕ
Диапазон 50 Гц | 60 Гц

ОГРАНИЧЕНИЕ ОТВЕТСТВЕННОСТИ:
Несмотря на то, что на момент публикации компания Frascold сделала все возможное для обеспечения точности информации, представленной в настоящем документе, технические характеристики и показатели продукции могут быть изменены без предварительного уведомления. Самую актуальную информацию вы можете найти в нашем программном обеспечении для выбора продукции FSS3 по ссылке:https://www.frascold.it/en/software

АССОРТИМЕНТ ПРОДУКЦИИ

МОДЕЛИ КОМПАКТНЫХ ВИНТОВЫХ КОМПРЕССОРОВ

Низкая степень сжатия	Высокая степень сжатия	
CXW.1	CXH.1	Двигатель 1
CXW.2	CXH.2	Двигатель 2



Доступные версии:
P: Для испарителя с затопленной поверхностью нагрева и/или параллельного сжатия
I: Подходит для работы с преобразователем частоты (VFD)



Усовершенствования:

- Измененный объемный коэффициент (VI) при полной нагрузке
- Улучшенный поток жидкости благодаря увеличенной площади поперечного сечения
- Оптимизированная масляная смазка улучшает работу при полной и частичной нагрузке
- Форма винта HFO разработана для более низкой плотности
- Новая конструкция для сочетания VI и производительности при частичной нагрузке
- Всего доступно 12 размеров с тремя формами корпуса (рама 0, рама 5, рама 9)

ОБОЗНАЧЕНИЕ МОДЕЛИ

CX	H	5	1	-	125	-	468	Y

Серия
Компактный винтовой компрессор

Применение	
H	Vi = 3.1
W	Vi = 2.3
HI-WI	подходит для работы с внешним VFD
HP-WP	Для параллельного сжатия и/или затопленного испарителя
Blank	EVO

Размер корпуса	
0	Малый
5	Средний
9	Большой

Размер двигателя	
1	Малый
2	Полный

Версия	
Y	Стандарт
EVO	Модификация
AX	ATEX

Объемная производительность
199 ÷ 1085 куб.м/час при 50 Гц

Номинальная мощность двигателя
50 ÷ 310 л.с. при 50 Гц

МАРКИРОВКА (ШИЛЬДА)



СТАНДАРТНОЕ ОСНАЩЕНИЕ И ДОПОЛНИТЕЛЬНЫЕ ПРИНАДЛЕЖНОСТИ

CX - КОМПАКТНЫЕ ВИНТОВЫЕ КОМПРЕССОРЫ

Описание	CXH		CXW		CX EVO	
	станд.	доп.	станд.	доп.	станд.	доп.
Модуль защиты электронного управления INT69FRY с ручным сбросом. Стандартное электропитание: переменный ток 50-60 Гц 110-230В ± 10% 3 ВА	•		•		•	
INT69FRYL Diagnose – переменный ток, 50–60 Гц, 24–230 В ± 10 %, 3 ВА		•		•		•
Встроенный трехступенчатый внутренний маслоотделитель, нагреватель картера, сменный масляный фильтр	•		•		•	
Два смотровых стекла уровня масла (мин. и макс.) (для серий 5 и 9)	•		•		•	
Заправка смазочным материалом POE 170 сСт (не включена для версии CXH-W...AX)	•		•		•	
Выпускной клапан с соединениями под пайку	•		•		•	
Всасывающий фланец с патрубком	•		•		•	
Осевое всасывание для CXH-W91/2...1000/1085Y	•		•		•	
Встроенный обратный клапан и предохранительный клапан	•		•		•	
Ступенчатое регулирование мощности + пуск без нагрузки: 230 В/1/50-60 витков	•		•		•	
Бесступенчатая регулировка производительности по запросу		•		•		•
Защитный заряд азота	•		•		•	
Датчик PTC температуры нагнетания, управляемый модулем INT69FRY	•		•		•	
Упаковка, обеспечивающая надлежащее обращение и достаточную защиту	•		•		•	
Клеммная коробка IP65 (IP66 для версии AX)	•		•		•	
Клапан слива масла	•		•		•	
Специальное напряжение для электродвигателя		•		•		•
Всасывающий клапан с соединениями под пайку		•		•		•
Катушки с разным напряжением		•		•		•
Осевое расположение всасывания исключено из серии 9 (CXH-W91/2...1000/1085Y) и серии 5		•		•		•
Оптоэлектронный контроль уровня масла		•		•		•
Реле расхода масла (стандартно для версии AX)		•		•		
Засорение масляного фильтра Дифференциальное реле давления (электронное)		•		•		•
Электронный модуль управления сигнализацией		•		•		•
Комплект подключения для экономайзера или впрыска жидкости		•		•		•
Комплект переходников для внешнего маслоохладителя		•		•		
Мосты для DOL Start (STD для версии I)		•		•		•
Резиновые виброгасители (4 шт.)		•		•		•
Специальная покраска		•		•		•

ТЕХНИЧЕСКИЕ ХАРАКТЕРИСТИКИ И ГРАНИЦЫ ПРИМЕНЕНИЯ

CX — Компактные винтовые компрессоры

ОГРАНИЧЕНИЕ ОТВЕТСТВЕННОСТИ:
Несмотря на то, что на момент публикации компания Frascold сделала все возможное для обеспечения точности информации, представленной в настоящем документе, технические характеристики и показатели продукции могут быть изменены без предварительного уведомления. Самую актуальную информацию вы можете найти в нашем программном обеспечении для выбора продукции FSS3 по ссылке:
https://www.frascold.it/en/software



CXH

МОДЕЛЬ	Версия эл. двигателя	Объемн. произв.		Номин. мощность	действительно только для CXH-CXHP	действительно только для CXHI		MRA	LRA, PW эл. двигат.	
		50 Гц	60 Гц		Ступени производительности	Частота мин.	Частота макс.			
		[куб.м/час]		50 Гц	[%]	[Hz]		[A]	[A]	
CXH01-50-199Y	1	199	238,8	50	75% - 50 % - 25%	30	70	80	203	
CXH01-60-230Y	1	230	276	60	75% - 50 % - 25%	30	70	98	262	
CXH01-70-264Y	1	264	316,8	70	75% - 50 % - 25%	30	70	125	298	
CXH01-80-298Y	1	298	357,6	80	75% - 50 % - 25%	30	70	145	373	
CXH01-90-340Y	1	340	408	90	75% - 50 % - 25%	30	70	152	405	
CXH01-100-370Y	1	370	444	100	75% - 50 % - 25%	30	70	169	488	
CXH51-110-398Y	1	398	477,6	110	75% - 50 % - 25%	30	70	180	434	
CXH51-125-468Y	1	468	561,6	125	75% - 50 % - 25%	30	70	198	530	
CXH51-140-538Y	1	538	645,6	140	75% - 50 % - 25%	30	70	221	587	
CXH91-160-620Y	1	620	744	160	75% - 50 % - 25%	30	70	283	436	
CXH91-180-702Y	1	702	842,4	180	75% - 50 % - 25%	30	70	315	465	
CXH91-210-810Y	1	810	972	210	75% - 50 % - 25%	30	70	356	586	
CXH91-240-912Y	1	912	1094,4	240	75% - 50 % - 25%	30	60	427	650	
CXH91-280-1000Y	1	1000	1200	280	75% - 50 % - 25%	30	60	474	805	
CXH91-310-1085Y	1	1085	1302	310	75% - 50 % - 25%	30	60	490	805	
CXH02-70-199Y	2	199	238,8	70	75% - 50 % - 25%	30	70	128	298	
CXH02-80-230Y	2	230	276	80	75% - 50 % - 25%	30	70	145	373	
CXH02-90-264Y	2	264	316,8	90	75% - 50 % - 25%	30	70	160	405	
CXH02-100-298Y	2	298	357,6	100	75% - 50 % - 25%	30	70	175	488	
CXH52-110-316Y	2	316	379,2	110	75% - 50 % - 25%	30	70	184	434	
CXH02-120-340Y	2	340	408	120	75% - 50 % - 25%	30	70	195	505	
CXH52-125-372Y	2	372	446,4	125	75% - 50 % - 25%	30	70	218	530	
CXH52-140-428Y	2	428	513,6	140	75% - 50 % - 25%	30	70	245	587	
CXH52-160-468Y	2	468	561,6	125	75% - 50 % - 25%	30	70	282	729	
CXH52-180-538Y	2	538	645,6	140	75% - 50 % - 25%	30	70	304	786	
CXH92-180-545Y	2	545	654	180	75% - 50 % - 25%	30	70	332	465	
CXH92-210-620Y	2	620	744	210	75% - 50 % - 25%	30	70	375	586	
CXH92-240-702Y	2	702	842,4	240	75% - 50 % - 25%	30	70	427	650	
CXH92-280-810Y	2	810	972	280	75% - 50 % - 25%	30	70	455	805	
CXH92-300-912Y	2	912	1094,4	300	75% - 50 % - 25%	30	60	474	805	
CXH92-310-1000Y	2	1000	1200	300	75% - 50 % - 25%	30	60	474	805	

Data reference valid for the same model in version CXH, CXHI and CXHP. Данные действительны для той же модели в версии CXH, CXHI и CXHP.

Самую актуальную информацию вы можете найти в нашем программном обеспечении для выбора продукции FSS3 по ссылке: https://www.frascold.it/en/software

LRA, DOL эл. двиг.	Класс защиты	Макс. стояночн. давление	Макс. рабочее давление	Вентиль всас.	Вентиль всас.	Вентиль нагн.	Вентиль нагн.	Фланец всас.	Фланец всас.	Вес нетто	МОДЕЛЬ
				(SV)		(DV)		(SL)			
[A]	[IP]	[Бар]		[мм]	[дюйм]	[мм]	[дюйм]	[мм]	[дюйм]	[кг]	
330	IP56	20,5	30	80	3-1/8”	54	2-1/8”	80	3-1/8”	490	CXH01-50-199Y
425	IP56	20,5	30	80	3-1/8”	54	2-1/8”	80	3-1/8”	505	CXH01-60-230Y
518	IP56	20,5	30	80	3-1/8”	54	2-1/8”	80	3-1/8”	505	CXH01-70-264Y
600	IP56	20,5	30	80	3-1/8”	54	2-1/8”	80	3-1/8”	515	CXH01-80-298Y
649	IP56	20,5	30	80	3-1/8”	54	2-1/8”	80	3-1/8”	525	CXH01-90-340Y
767	IP56	20,5	30	80	3-1/8”	54	2-1/8”	80	3-1/8”	540	CXH01-100-370Y
720	IP56	20,5	30	105	4-1/8”	DN80	DN80	105	4-1/8”	870	CXH51-110-398Y
838	IP56	20,5	30	105	4-1/8”	DN80	DN80	105	4-1/8”	875	CXH51-125-468Y
921	IP56	20,5	30	105	4-1/8”	DN80	DN80	105	4-1/8”	878	CXH51-140-538Y
1364	IP56	20,5	30	105	4-1/8”	DN80	DN80	105	4-1/8”	1475	CXH91-160-620Y
1442	IP56	20,5	30	105	4-1/8”	DN80	DN80	105	4-1/8”	1475	CXH91-180-702Y
1853	IP56	20,5	30	DN125	DN125	105	4-1/8”	DN125	DN125	1475	CXH91-210-810Y
2029	IP56	20,5	30	DN125	DN125	105	4-1/8”	DN125	DN125	1475	CXH91-240-912Y
2520	IP56	20,5	30	DN125	DN125	105	4-1/8”	DN125	DN125	1490	CXH91-280-1000Y
2520	IP56	20,5	30	DN125	DN125	105	4-1/8”	DN125	DN125	1490	CXH91-310-1085Y
518	IP56	20,5	30	80	3-1/8”	54	2-1/8”	80	3-1/8”	510	CXH02-70-199Y
600	IP56	20,5	30	80	3-1/8”	54	2-1/8”	80	3-1/8”	520	CXH02-80-230Y
649	IP56	20,5	30	80	3-1/8”	54	2-1/8”	80	3-1/8”	520	CXH02-90-264Y
767	IP56	20,5	30	80	3-1/8”	54	2-1/8”	80	3-1/8”	525	CXH02-100-298Y
720	IP56	20,5	30	105	4-1/8”	DN80	DN80	105	4-1/8”	865	CXH52-110-316Y
793	IP56	20,5	30	80	3-1/8”	54	2-1/8”	80	3-1/8”	537	CXH02-120-340Y
838	IP56	20,5	30	105	4-1/8”	DN80	DN80	105	4-1/8”	865	CXH52-125-372Y
921	IP56	20,5	30	105	4-1/8”	DN80	DN80	105	4-1/8”	875	CXH52-140-428Y
1114	IP56	20,5	30	105	4-1/8”	DN80	DN80	105	4-1/8”	878	CXH52-160-468Y
1209	IP56	20,5	30	105	4-1/8”	DN80	DN80	105	4-1/8”	878	CXH52-180-538Y
1442	IP56	20,5	30	105	4-1/8”	DN80	DN80	105	4-1/8”	1475	CXH92-180-545Y
1853	IP56	20,5	30	105	4-1/8”	DN80	DN80	105	4-1/8”	1490	CXH92-210-620Y
2029	IP56	20,5	30	105	4-1/8”	DN80	DN80	105	4-1/8”	1490	CXH92-240-702Y
2520	IP56	20,5	30	DN125	DN125	105	4-1/8”	DN125	DN125	1490	CXH92-280-810Y
2520	IP56	20,5	30	DN125	DN125	105	4-1/8”	DN125	DN125	1490	CXH92-300-912Y
2520	IP56	20,5	30	DN125	DN125	105	4-1/8”	DN125	DN125	1490	CXH92-310-1000Y

CXW

МОДЕЛЬ	Версия эл. двигателя	Объемн. произв.		Номин. мощность	действительно только для CXH-CXHP	действительно только для CXHI		MRA	LRA, PW эл. двигат.	
		50 Гц	60 Гц		Ступени производительности	Частота мин.	Частота макс.			
		[куб.м/час]		50 Гц	[%]	[Hz]		[A]	[A]	
CXW01-50-230Y	1	230	276	50	75% - 50 % - 25%	30	70	80	203	
CXW01-60-264Y	1	264	316,8	60	75% - 50 % - 25%	30	70	98	262	
CXW01-70-298Y	1	298	357,6	70	75% - 50 % - 25%	30	70	125	298	
CXW01-80-340Y	1	340	408	80	75% - 50 % - 25%	30	70	134	373	
CXW01-90-370Y	1	370	444	90	75% - 50 % - 25%	30	70	160	405	
CXW51-100-428Y	1	428	513,6	110	75% - 50 % - 25%	30	70	180	434	
CXW51-110-468Y	1	468	561,6	110	75% - 50 % - 25%	30	70	187	434	
CXW51-125-538Y	1	538	645,6	125	75% - 50 % - 25%	30	70	198	530	
CXW91-140-620Y	1	620	744	160	75% - 50 % - 25%	30	70	255	436	
CXW91-160-702Y	1	702	842,4	160	75% - 50 % - 25%	30	70	283	436	
CXW91-180-810Y	1	810	972	180	75% - 50 % - 25%	30	70	315	465	
CXW91-210-912Y	1	912	1094,4	210	75% - 50 % - 25%	30	60	356	586	
CXW91-240-1000Y	1	1000	1200	300	75% - 50 % - 25%	30	60	427	650	
CXW91-280-1085Y	1	1085	1302	300	75% - 50 % - 25%	30	60	455	805	
CXW02-50-199Y	2	199	238,8	50	75% - 50 % - 25%	30	70	85	203	
CXW02-60-230Y	2	230	276	60	75% - 50 % - 25%	30	70	101	262	
CXW02-70-264Y	2	264	316,8	70	75% - 50 % - 25%	30	70	125	298	
CXW02-80-298Y	2	298	357,6	80	75% - 50 % - 25%	30	70	145	373	
CXW02-90-340Y	2	340	408	90	75% - 50 % - 25%	30	70	160	405	
CXW02-100-370Y	2	370	444	100	75% - 50 % - 25%	30	70	175	488	
CXW52-110-428Y	2	428	513,6	110	75% - 50 % - 25%	30	70	184	434	
CXW52-125-468Y	2	468	561,6	125	75% - 50 % - 25%	30	70	219	530	
CXW52-140-538Y	2	538	645,6	140	75% - 50 % - 25%	30	70	235	587	
CXW92-160-620Y	2	620	744	160	75% - 50 % - 25%	30	70	283	436	
CXW92-180-702Y	2	702	842,4	180	75% - 50 % - 25%	30	70	315	465	
CXW92-210-810Y	2	810	972	210	75% - 50 % - 25%	30	70	356	586	
CXW92-240-912Y	2	912	1094,4	240	75% - 50 % - 25%	30	60	427	650	
CXW92-280-1000Y	2	1000	1200	300	75% - 50 % - 25%	30	60	427	650	
CXW92-310-1085Y	2	1085	1302	300	75% - 50 % - 25%	30	60	455	805	

Данные действительны для той же модели в версии CXW, CXWI и CXWP.

Самую актуальную информацию вы можете найти в нашем программном обеспечении для выбора продукции FSS3 по ссылке: https://www.frascold.it/en/software

LRA, DOL эл. двиг.	Класс защиты	Макс. стояночн. давление	Макс. рабочее давление	Вентиль всас.	Вентиль всас.	Вентиль нагн.	Вентиль нагн.	Фланец всас.	Фланец всас.	Вес нетто	МОДЕЛЬ
				(SV)		(DV)		(SL)			
[A]	[IP]	[Бар]		[мм]	[дюйм]	[мм]	[дюйм]	[мм]	[дюйм]	[кг]	
330	IP56	20,5	30	80	3-1/8”	54	2-1/8”	80	3-1/8”	490	CXW01-50-230Y
425	IP56	20,5	30	80	3-1/8”	54	2-1/8”	80	3-1/8”	500	CXW01-60-264Y
518	IP56	20,5	30	80	3-1/8”	54	2-1/8”	80	3-1/8”	505	CXW01-70-298Y
600	IP56	20,5	30	80	3-1/8”	54	2-1/8”	80	3-1/8”	510	CXW01-80-340Y
649	IP56	20,5	30	80	3-1/8”	54	2-1/8”	80	3-1/8”	525	CXW01-90-370Y
720	IP56	20,5	30	105	4-1/8”	DN80	DN80	105	4-1/8”	840	CXW51-100-428Y
720	IP56	20,5	30	105	4-1/8”	DN80	DN80	105	4-1/8”	850	CXW51-110-468Y
838	IP56	20,5	30	105	4-1/8”	DN80	DN80	105	4-1/8”	865	CXW51-125-538Y
1364	IP56	20,5	30	105	4-1/8”	DN80	DN80	105	4-1/8”	1475	CXW91-140-620Y
1364	IP56	20,5	30	105	4-1/8”	DN80	DN80	105	4-1/8”	1465	CXW91-160-702Y
1442	IP56	20,5	30	DN125	DN125	105	4-1/8”	DN125	DN125	1465	CXW91-180-810Y
1853	IP56	20,5	30	DN125	DN125	105	4-1/8”	DN125	DN125	1465	CXW91-210-912Y
2029	IP56	20,5	30	DN125	DN125	105	4-1/8”	DN125	DN125	1490	CXW91-240-1000Y
2520	IP56	20,5	30	DN125	DN125	105	4-1/8”	DN125	DN125	1490	CXW91-280-1085Y
330	IP56	20,5	30	80	3-1/8”	54	2-1/8”	80	3-1/8”	490	CXW02-50-199Y
425	IP56	20,5	30	80	3-1/8”	54	2-1/8”	80	3-1/8”	505	CXW02-60-230Y
518	IP56	20,5	30	80	3-1/8”	54	2-1/8”	80	3-1/8”	500	CXW02-70-264Y
600	IP56	20,5	30	80	3-1/8”	54	2-1/8”	80	3-1/8”	515	CXW02-80-298Y
649	IP56	20,5	30	80	3-1/8”	54	2-1/8”	80	3-1/8”	525	CXW02-90-340Y
767	IP56	20,5	30	80	3-1/8”	54	2-1/8”	80	3-1/8”	540	CXW02-100-370Y
720	IP56	20,5	30	105	4-1/8”	DN80	DN80	105	4-1/8”	840	CXW52-110-428Y
838	IP56	20,5	30	105	4-1/8”	DN80	DN80	105	4-1/8”	875	CXW52-125-468Y
921	IP56	20,5	30	105	4-1/8”	DN80	DN80	105	4-1/8”	878	CXW52-140-538Y
1364	IP56	20,5	30	105	4-1/8”	DN80	DN80	105	4-1/8”	1475	CXW92-160-620Y
1442	IP56	20,5	30	105	4-1/8”	DN80	DN80	105	4-1/8”	1475	CXW92-180-702Y
1853	IP56	20,5	30	DN125	DN125	105	4-1/8”	DN125	DN125	1475	CXW92-210-810Y
2029	IP56	20,5	30	DN125	DN125	105	4-1/8”	DN125	DN125	1475	CXW92-240-912Y
2029	IP56	20,5	30	DN125	DN125	105	4-1/8”	DN125	DN125	1490	CXW92-280-1000Y
2520	IP56	20,5	30	DN125	DN125	105	4-1/8”	DN125	DN125	1490	CXW92-310-1085Y

CX EVO

МОДЕЛЬ	Версия эл. двигателя	Объемн. произв.		Номин. мощность	Ступени	MRA	LRA, PW эл. двигат.	LRA, DOL эл. двиг.	Класс защиты	
		50 Гц	60 Гц							
		[куб.м/час]		50 Гц	[%]	[A]	[A]	[A]	[IP]	
CX01-70-264-EVO	1	264	316,8	70	75% - 50 % - 25%	125	298	518	IP56	
CX01-80-298-EVO	1	298	357,6	80	75% - 50 % - 25%	145	373	600	IP56	
CX01-90-340-EVO	1	340	408	90	75% - 50 % - 25%	152	405	649	IP56	
CX51-110-398-EVO	1	398	477,6	110	75% - 50 % - 25%	180	434	720	IP56	
CX51-125-468-EVO	1	468	561,6	125	75% - 50 % - 25%	198	530	838	IP56	
CX51-140-538-EVO	1	538	645,6	140	75% - 50 % - 25%	221	587	921	IP56	
CX91-160-620-EVO	1	620	744	160	75% - 50 % - 25%	283	436	1364	IP56	
CX91-180-702-EVO	1	702	842,4	180	75% - 50 % - 25%	315	465	1442	IP56	
CX91-210-810-EVO	1	810	972	210	75% - 50 % - 25%	356	586	1853	IP56	
CX91-240-912-EVO	1	912	1094,4	240	75% - 50 % - 25%	427	650	2029	IP56	
CX91-280-1000-EVO	1	1000	1200	280	75% - 50 % - 25%	474	805	2520	IP56	
CX91-310-1085-EVO	1	1085	1302	310	75% - 50 % - 25%	490	805	2520	IP56	

Самую актуальную информацию вы можете найти в нашем программном обеспечении для выбора продукции FSS3 по ссылке: https://www.frascold.it/en/software

	Макс. стояночн. давление	Макс. рабочее давление	Вентиль всас.	Вентиль всас.	Вентиль нагн.	Вентиль нагн.	Фланец всас.	Фланец всас.	Вес нетто	МОДЕЛЬ
			(SV)		(DV)		(SL)			
	[Бар]		[мм]	[дюйм]	[мм]	[дюйм]	[мм]	[дюйм]	[кг]	
	20,5	30	80	3-1/8”	54	2-1/8”	80	3-1/8”	505	CX01-70-264-EVO
	20,5	30	80	3-1/8”	54	2-1/8”	80	3-1/8”	515	CX01-80-298-EVO
	20,5	30	80	3-1/8”	54	2-1/8”	80	3-1/8”	525	CX01-90-340-EVO
	20,5	30	105	4-1/8”	80	DN80	105	4-1/8”	870	CX51-110-398-EVO
	20,5	30	105	4-1/8”	80	DN80	105	4-1/8”	875	CX51-125-468-EVO
	20,5	30	105	4-1/8”	80	DN80	105	4-1/8”	878	CX51-140-538-EVO
	20,5	30	105	4-1/8”	80	DN80	105	4-1/8”	1475	CX91-160-620-EVO
	20,5	30	105	4-1/8”	80	DN80	105	4-1/8”	1475	CX91-180-702-EVO
	20,5	30	DN125	DN125	105	4-1/8”	DN125	DN125	1475	CX91-210-810-EVO
	20,5	30	DN125	DN125	105	4-1/8”	DN125	DN125	1475	CX91-240-912-EVO
	20,5	30	DN125	DN125	105	4-1/8”	DN125	DN125	1490	CX91-280-1000-EVO
	20,5	30	DN125	DN125	105	4-1/8”	DN125	DN125	1490	CX91-310-1085-EVO

Границы применения

R134a - CXH / CXHP

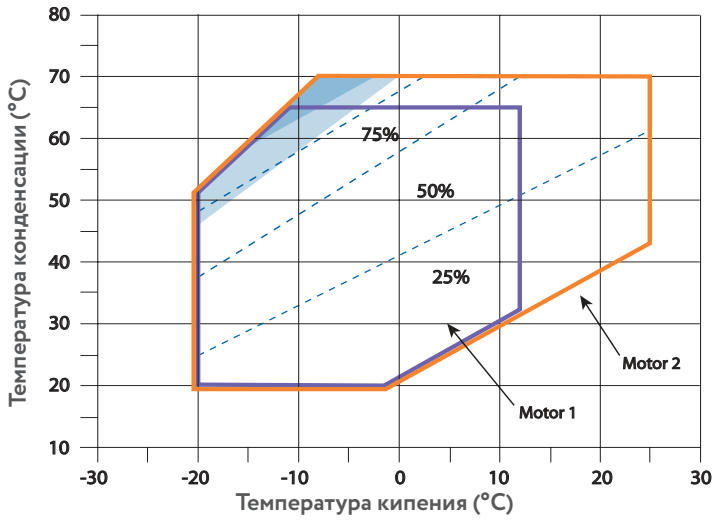

Работа с полной нагрузкой (100%) - Двигатель 1

Работа с полной нагрузкой (100%) - двигатель 2

Перегрев всасываемого газа 10K

R134a - CXW / CXWP

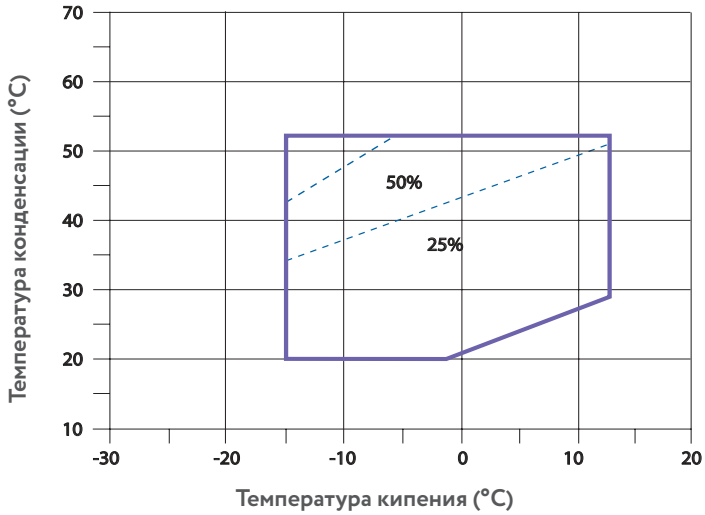

Работа с полной нагрузкой (100%)

Перегрев всасываемого газа 10K

R134a - CX EVO

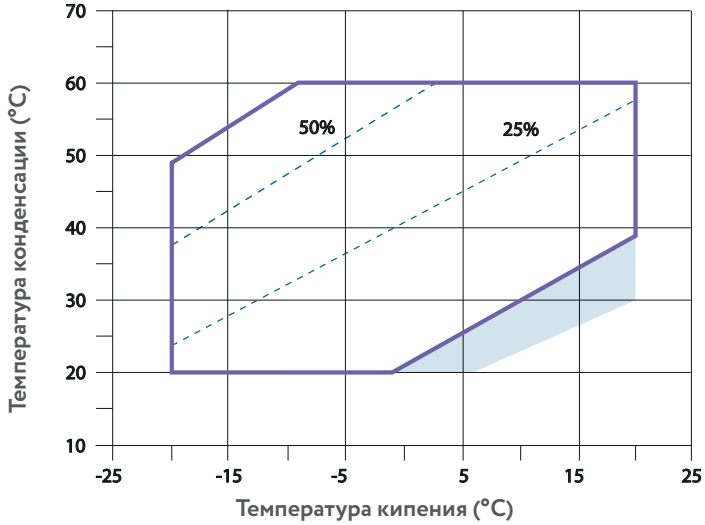

Работа с полной нагрузкой (100%)

Работа с частичной нагрузкой (25-50-75%)75%)

Перегрев всасываемого газа 10K

Примечание: Для версии "I" проверьте предельные частоты для вашего применения с помощью программы выбора.

R290 - CXH

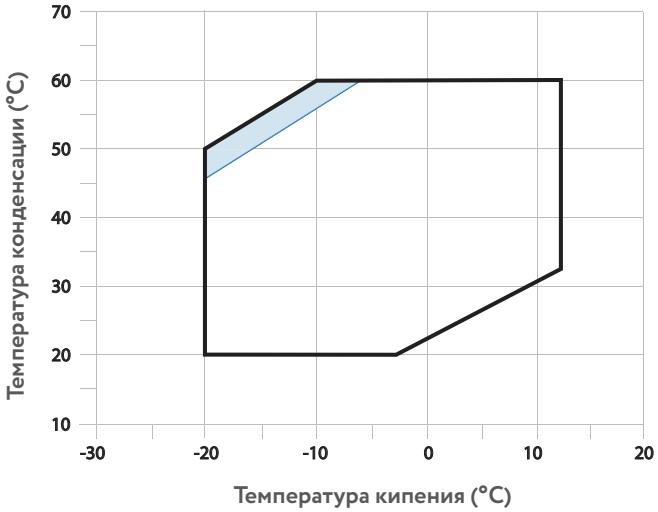

Дополнительное охлаждение

50 Гц
Перегрев всасываемого газа 10K

R290 - CXHI

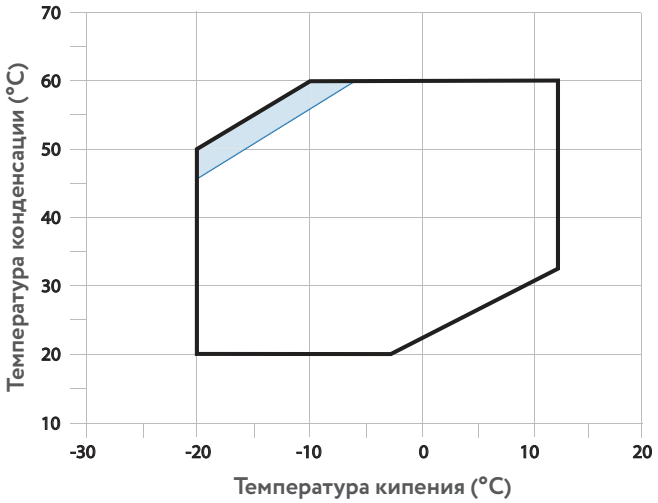

Дополнительное охлаждение

50 Гц
Перегрев всасываемого газа 10K

R1234ze(E) - CXH

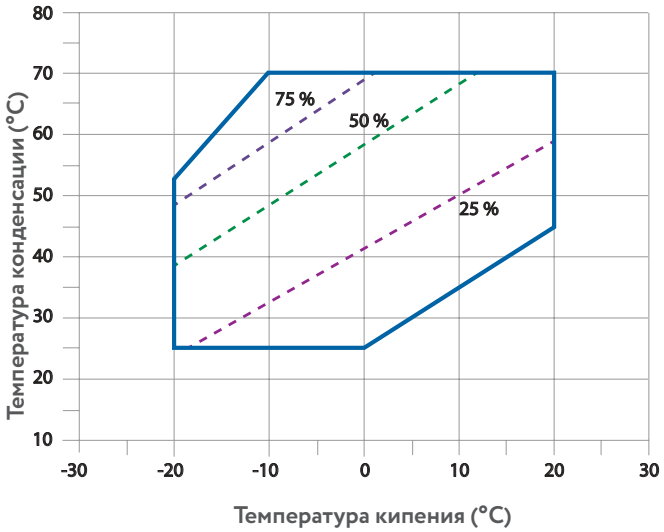

Работа с полной нагрузкой (100%)

50 Гц
Перегрев всасываемого газа 10K

ЧЕРТЕЖИ И РАЗМЕРЫ

CX — Компактные винтовые компрессоры

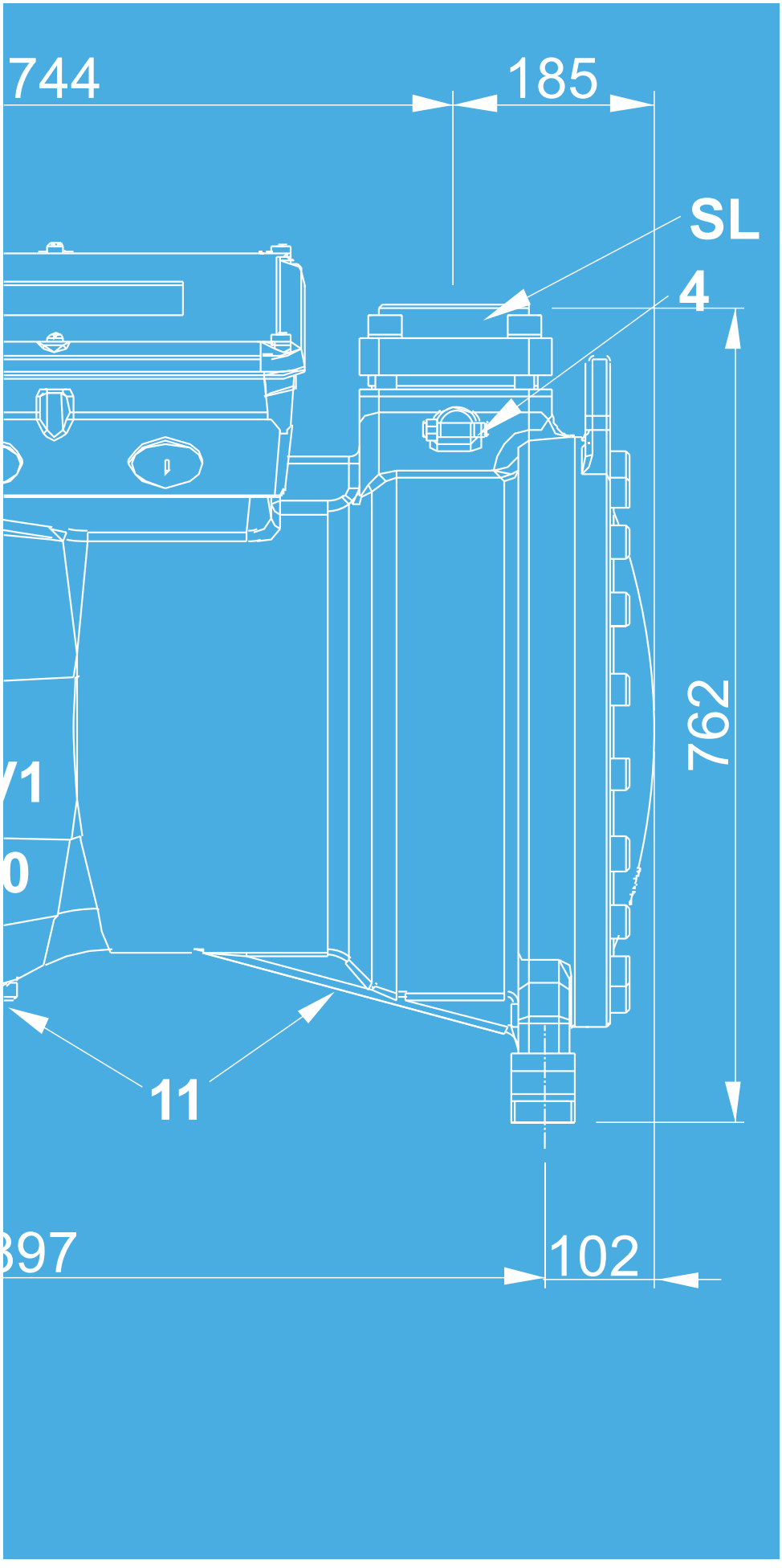
744
185
SL
4
762
11
102

CXH0 - CXW0 - CX0EVO

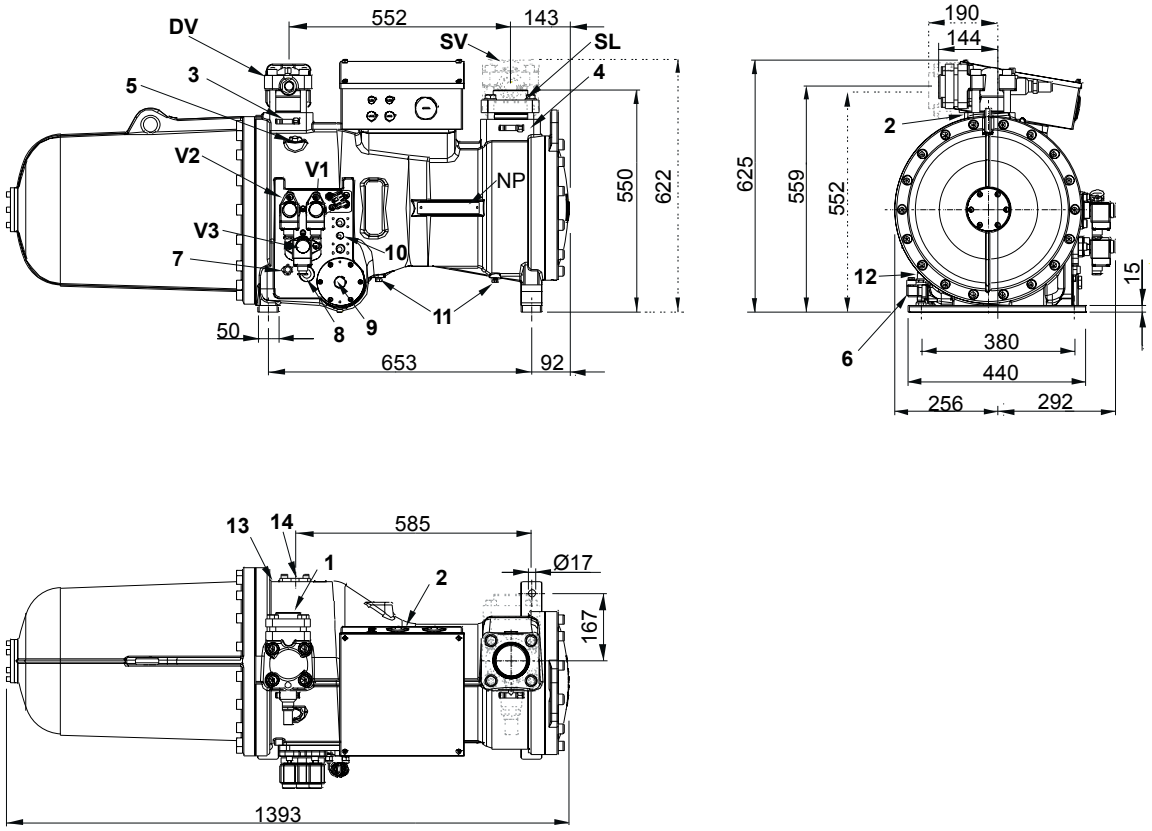

1	Штуцер высокого давления	1/8” NPT
2	Штуцер низкого давления	1/8” NPT
3	Штуцер высокого давления	1/4” SAE x 1/4” SAE
4	Штуцер низкого давления	1/4” SAE x 1/4” SAE
5	Штуцер заправки масла	3/8” GAS
6	Подогреватель картера	
7	Присоединение регулятора уровня масла	3/4” NPT
8	Смотровое стекло уровня масла	
9	Присоединение датчика засорения фильтра	1/2” GAS
10	Присоединение маслоохладителя	1/2” NPT
11	Пробка для слива масла	1/4” NPT
12	Вентиль слива масла	1/8” NPT
13	Датчик максимальной температуры масла	
14	Присоединение ECO/впрыска жидкого хладагента	1-1/8”
SV	Вентиль всасывания	3-1/8” - 80 mm
DV	Вентиль нагнетания	2-1/8” - 54 mm
SL	Фланец всасывания	3-1/8”
V1	Клапан регулирования производительности	
V2	Клапан регулирования производительности	
V3	Клапан регулирования производительности	

CXH5 - CXW5 - CX5EVO

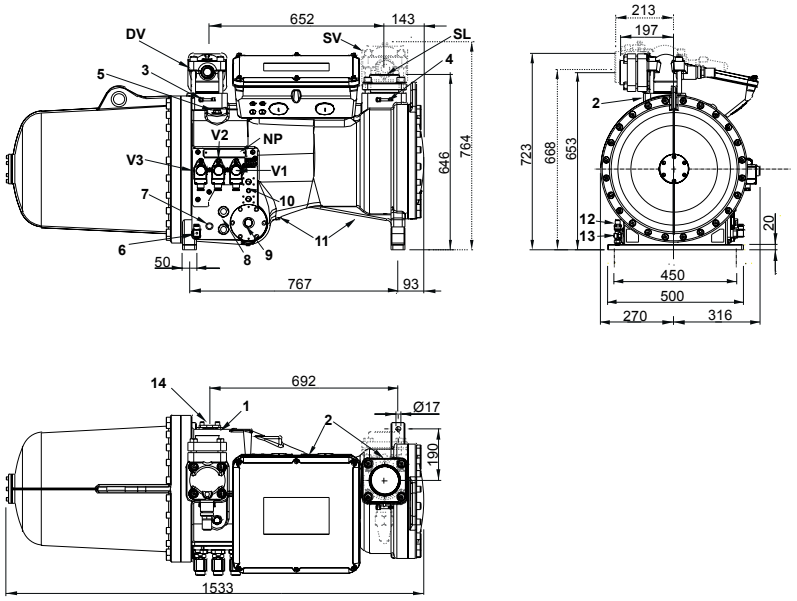

STANDARD

WITH AXIAL SUCTION

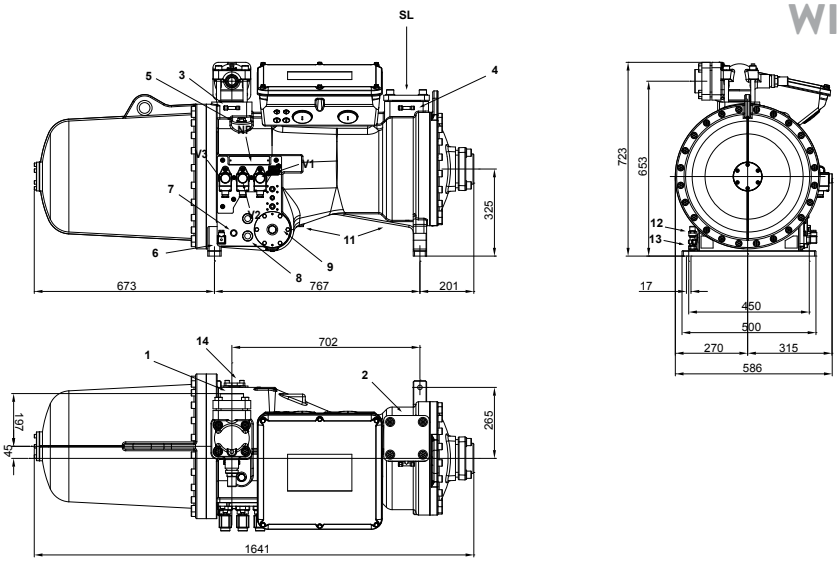

1	Штуцер высокого давления	1/8" NPT
2	Штуцер низкого давления	1/8" NPT
3	Штуцер высокого давления	1/4" SAE x 1/4" SAE
4	Штуцер низкого давления	1/4" SAE x 1/4" SAE
5	Штуцер заправки масла	3/8" GAS
6	Подогреватель картера	
7	Присоединение регулятора уровня масла	3/4" NPT
8	Смотровое стекло уровня масла	
9	Присоединение датчика засорения фильтра	1/2" GAS
10	Присоединение маслоохладителя	1/2" NPT
11	Пробка для слива масла	1/4" NPT
12	Вентиль слива масла	1/8" NPT
13	Датчик максимальной температуры масла	
14	Присоединение ECO/впрыска жидкого хладагента	1 ⅛"
SV	Вентиль всасывания	4-1/8" - 105 mm
DV	Вентиль нагнетания	DN80
SL	Фланец всасывания	4-1/8"
V1	Клапан регулирования производительности	
V2	Клапан регулирования производительности	
V3	Клапан регулирования производительности	

CX9 - 545-702 m³/h

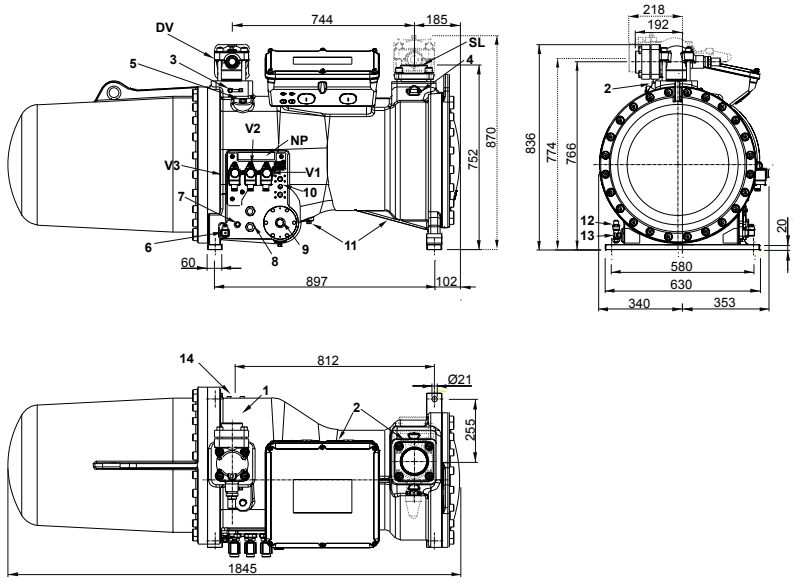

STANDARD

WITH AXIAL SUCTION

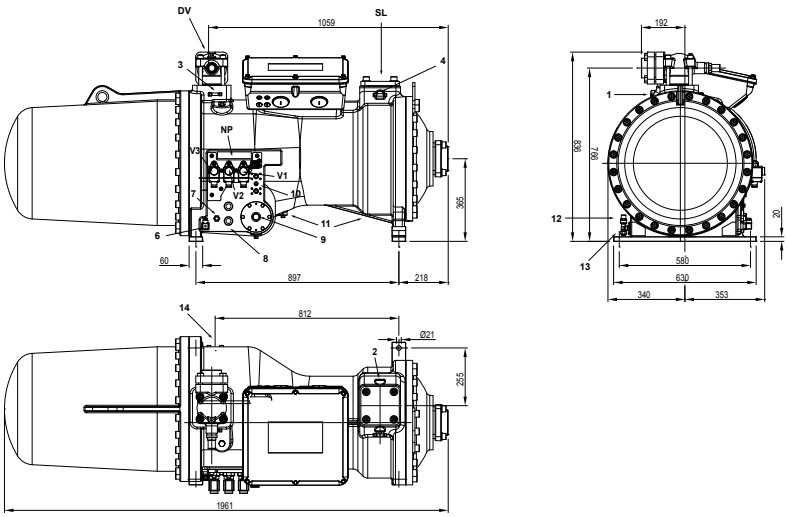

1	Штуцер высокого давления	1/8" NPT
2	Штуцер низкого давления	1/8" NPT
3	Штуцер высокого давления	1/4" SAE x1/4" SAE
4	Штуцер низкого давления	1/4" SAE x 1/4" SAE
5	Штуцер заправки масла	3/8" GAS
6	Подогреватель картера	
7	Присоединение регулятора уровня масла	3/4" NPT
8	Смотровое стекло уровня масла	
9	Присоединение датчика засорения фильтра	1/2" GAS
10	Присоединение маслоохладителя	1/2" NPT
11	Пробка для слива масла	1/4" NPT
12	Вентиль слива масла	1/8" NPT
13	Датчик максимальной температуры масла	
14	Присоединение ECO/впрыска жидкого хладагента	1-1/8"
SV	Вентиль всасывания	4-1/8" - 105 mm
DV	Вентиль нагнетания	DN80
SL	Фланец всасывания	4-1/8"
V1	Клапан регулирования производительности	
V2	Клапан регулирования производительности	
V3	Клапан регулирования производительности	

CX9 - 810-912 m³/h

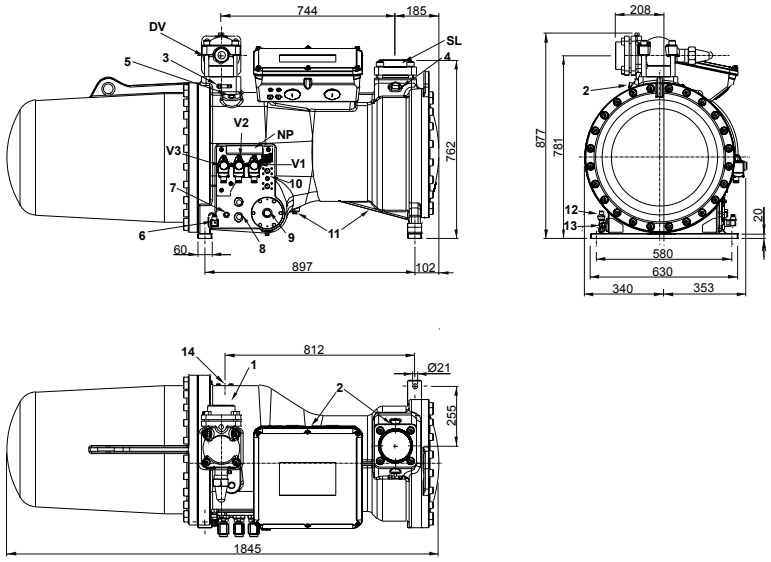

STANDARD

WITH AXIAL SUCTION

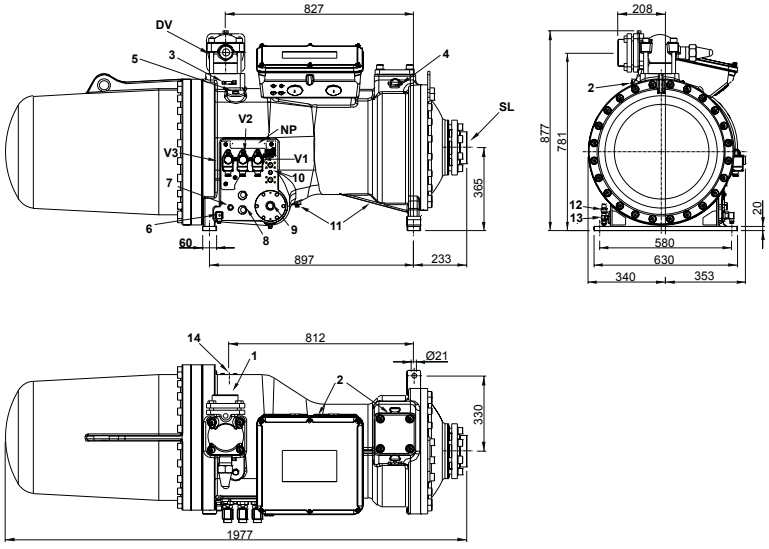

1	Штуцер высокого давления	1/8" NPT
2	Штуцер низкого давления	1/8" NPT
3	Штуцер высокого давления	1/4" SAE x 1/4" SAE
4	Штуцер низкого давления	1/4" SAE x 1/4" SAE
5	Штуцер заправки масла	3/8" GAS
6	Подогреватель картера	
7	Присоединение регулятора уровня масла	3/4" NPT
8	Смотровое стекло уровня масла	
9	Присоединение датчика засорения фильтра	1/2" GAS
10	Присоединение маслоохладителя	1/2" NPT
11	Пробка для слива масла	1/4" NPT
12	Вентиль слива масла	1/8" NPT
13	Датчик максимальной температуры масла	
14	Присоединение ECO/впрыска жидкого хладагента	1-1/8"
SV	Вентиль всасывания	DN125
DV	Вентиль нагнетания	4-1/8" - 105 mm
SL	Фланец всасывания	DN125
V1	Клапан регулирования производительности	
V2	Клапан регулирования производительности	
V3	Клапан регулирования производительности	

CX9 - 1000-1085 m³/h

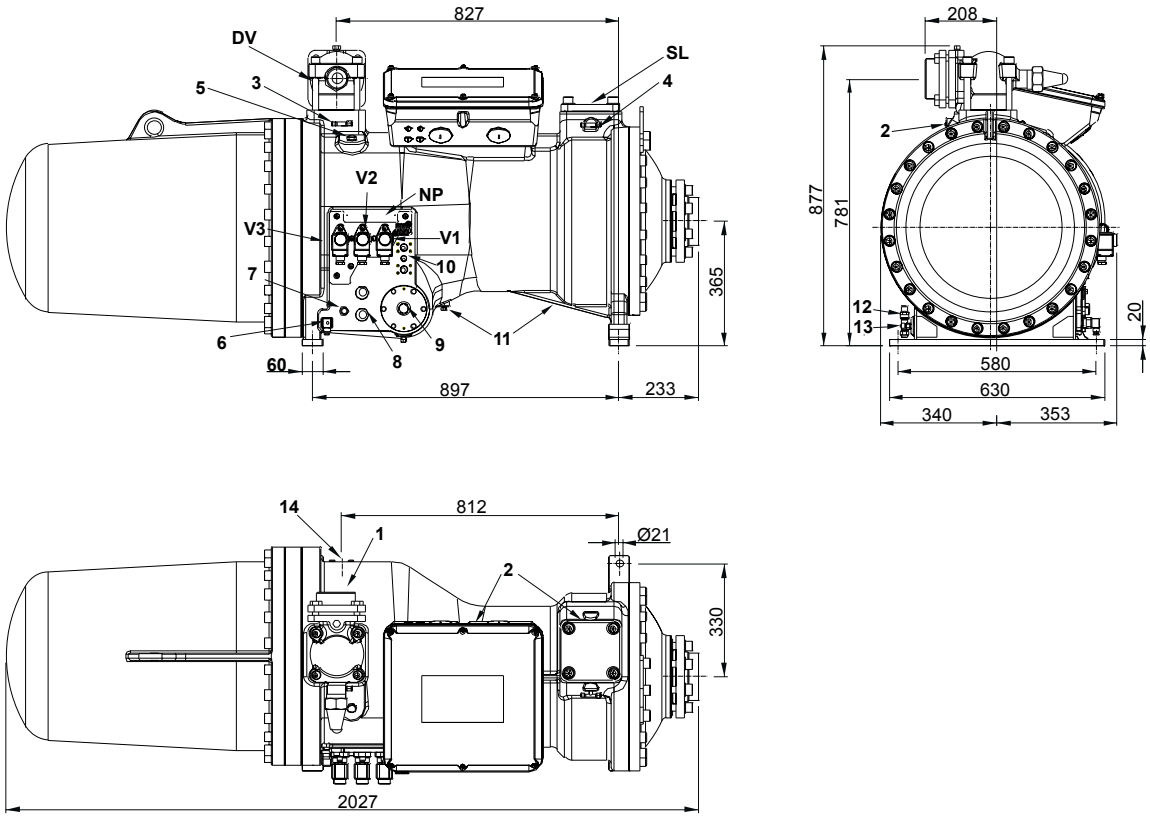

1	Штуцер высокого давления	1/8" NPT
2	Штуцер низкого давления	1/8" NPT
3	Штуцер высокого давления	1/4" SAE x 1/4" SAE
4	Штуцер низкого давления	1/4" SAE x 1/4" SAE
5	Штуцер заправки масла	3/8" GAS
6	Подогреватель картера	
7	Присоединение регулятора уровня масла	3/4" NPT
8	Смотровое стекло уровня масла	
9	Присоединение датчика засорения фильтра	1/2" GAS
10	Присоединение маслоохладителя	1/2" NPT
11	Пробка для слива масла	1/4" NPT
12	Вентиль слива масла	1/8" NPT
13	Датчик максимальной температуры масла	
14	Присоединение ECO/впрыска жидкого хладагента	1-1/8"
SV	Вентиль всасывания	DN125
DV	Вентиль нагнетания	4-1/8" - 105 mm
SL	Фланец всасывания	DN125
V1	Клапан регулирования производительности	
V2	Клапан регулирования производительности	
V3	Клапан регулирования производительности	

CXHI0-CXWI0

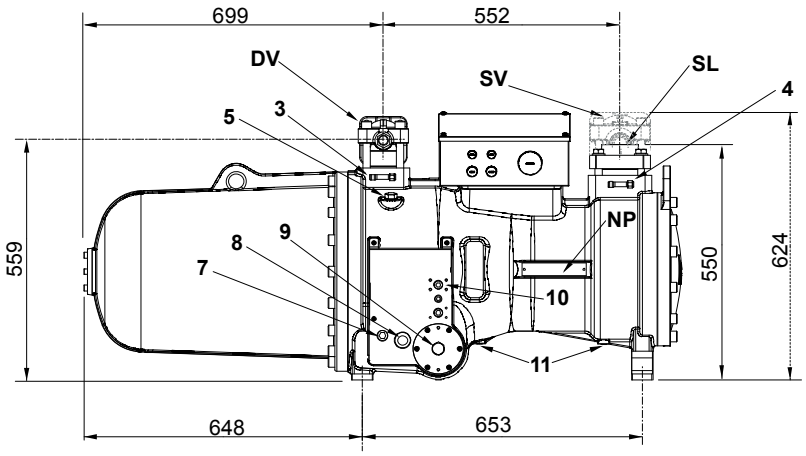

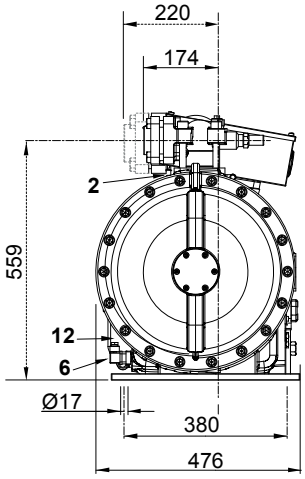

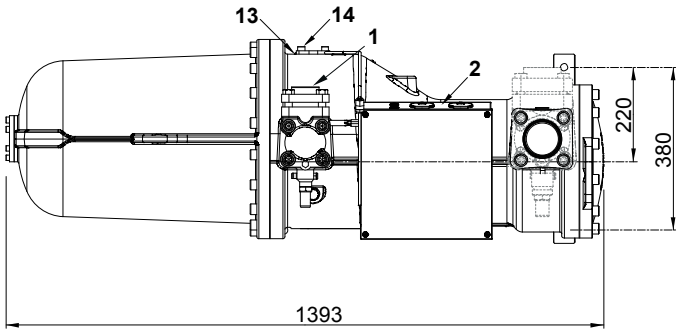

1	Штуцер высокого давления	1/8” NPT
2	Штуцер низкого давления	1/8” NPT
3	Штуцер высокого давления	1/4” SAE x 1/4” SAE
4	Штуцер низкого давления	1/4” SAE x 1/4” SAE
5	Штуцер заправки масла	3/8” GAS
6	Подогреватель картера	
7	Присоединение регулятора уровня масла	3/4” NPT
8	Смотровое стекло уровня масла	
9	Присоединение датчика засорения фильтра	1/2” GAS
10	Присоединение маслоохладителя	1/2” NPT
11	Пробка для слива масла	1/4” NPT
12	Вентиль слива масла	1/8” NPT
13	Датчик максимальной температуры масла	
14	Присоединение ECO/впрыска жидкого хладагента	1-1/8”
SV	Вентиль всасывания	3-1/8” - 80 mm
DV	Вентиль нагнетания	2-1/8” - 54 mm
SL	Фланец всасывания	3-1/8”

CXHI5-CXWI5

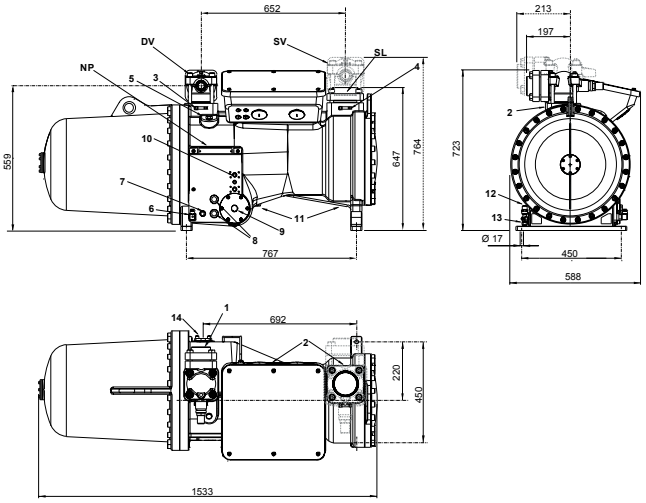

STANDARD

WITH AXIAL SUCTION

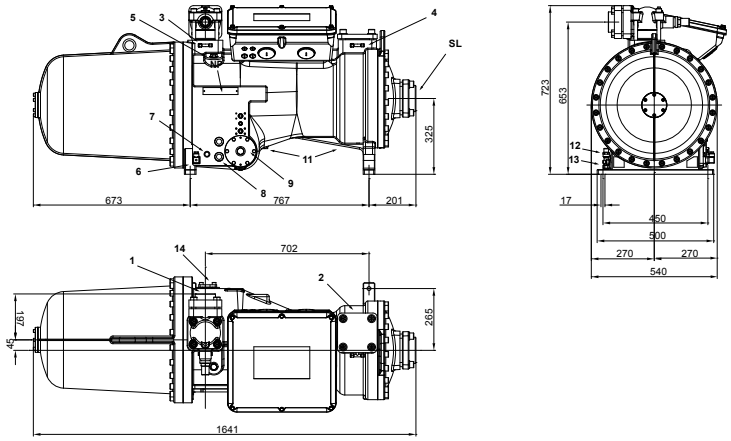

1	Штуцер высокого давления	1/8” NPT
2	Штуцер низкого давления	1/8” NPT
3	Штуцер высокого давления	1/4” SAE x 1/4” SAE
4	Штуцер низкого давления	1/4” SAE x1/4” SAE
5	Штуцер заправки масла	3/8” GAS
6	Подогреватель картера	
7	Присоединение регулятора уровня масла	3/4” NPT
8	Смотровое стекло уровня масла	
9	Присоединение датчика засорения фильтра	1/2” GAS
10	Присоединение маслоохладителя	1/2” NPT
11	Пробка для слива масла	1/4” NPT
12	Вентиль слива масла	1/8” NPT
13	Датчик максимальной температуры масла	
14	Присоединение ECO/впрыска жидкого хладагента	1-1/8”
SV	Вентиль всасывания	4-1/8” - 105 mm
DV	Вентиль нагнетания	DN80
SL	Фланец всасывания	4-1/8”

CXI9-545-702 m³/h

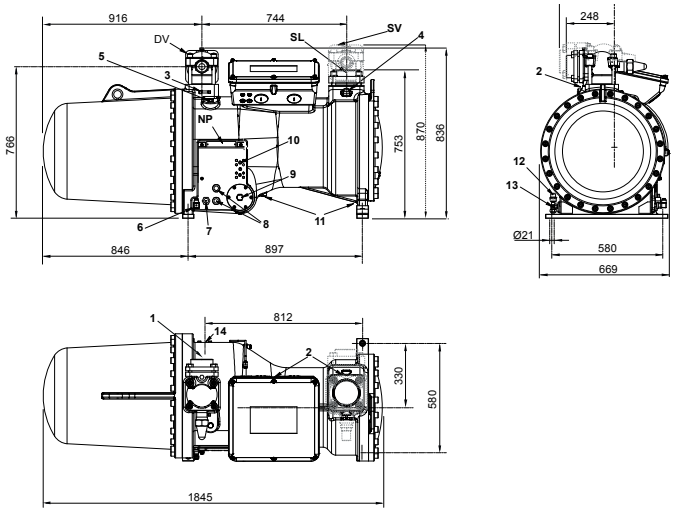

STANDARD

WITH AXIAL SUCTION

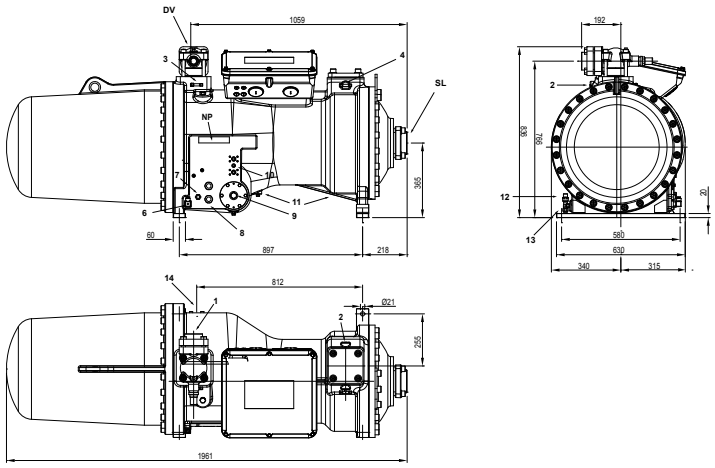

1	Штуцер высокого давления	1/8” NPT
2	Штуцер низкого давления	1/8” NPT
3	Штуцер высокого давления	1/4” SAE x 1/4” SAE
4	Штуцер низкого давления	1/4” SAE x 1/4” SAE
5	Штуцер заправки масла	3/8” GAS
6	Подогреватель картера	
7	Присоединение регулятора уровня масла	3/4” NPT
8	Смотровое стекло уровня масла	
9	Присоединение датчика засорения фильтра	1/2” GAS
10	Присоединение маслоохладителя	1/2” NPT
11	Пробка для слива масла	1/4” NPT
12	Вентиль слива масла	1/8” NPT
13	Датчик максимальной температуры масла	
14	Присоединение ECO/впрыска жидкого хладагента	1-1/8”
SV	Вентиль всасывания	4-1/8” - 105 mm
DV	Вентиль нагнетания	DN80
SL	Фланец всасывания	4-1/8”

CXI9-810-912 m³/h

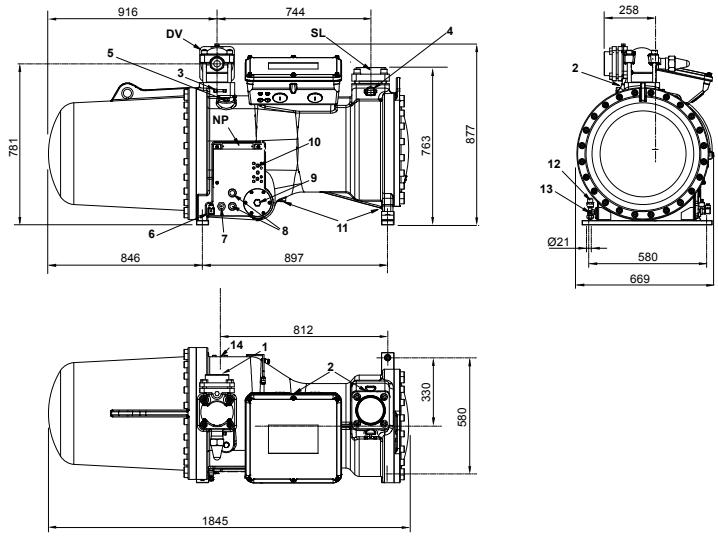

STANDARD

WITH AXIAL SUCTION

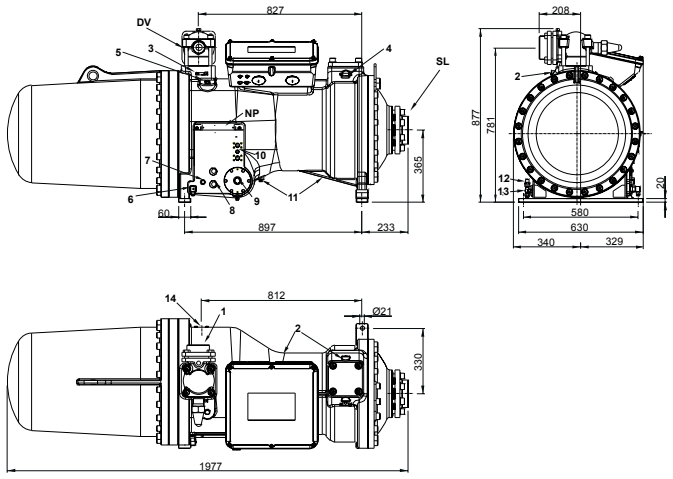

1	Штуцер высокого давления	1/8" NPT
2	Штуцер низкого давления	1/8" NPT
3	Штуцер высокого давления	1/4" SAE x 1/4" SAE
4	Штуцер низкого давления	1/4" SAE x 1/4" SAE
5	Штуцер заправки масла	3/8" GAS
6	Подогреватель картера	
7	Присоединение регулятора уровня масла	3/4" NPT
8	Смотровое стекло уровня масла	
9	Присоединение датчика засорения фильтра	1/2" GAS
10	Присоединение маслоохладителя	1/2" NPT
11	Пробка для слива масла	1/4" NPT
12	Вентиль слива масла	1/8" NPT
13	Датчик максимальной температуры масла	
14	Присоединение ECO/впрыска жидкого хладагента	1-1/8"
SV	Вентиль всасывания	DN125
DV	Вентиль нагнетания	4-1/8" - 105 mm
SL	Фланец всасывания	DN125

CXI9-1000-1085 m³/h

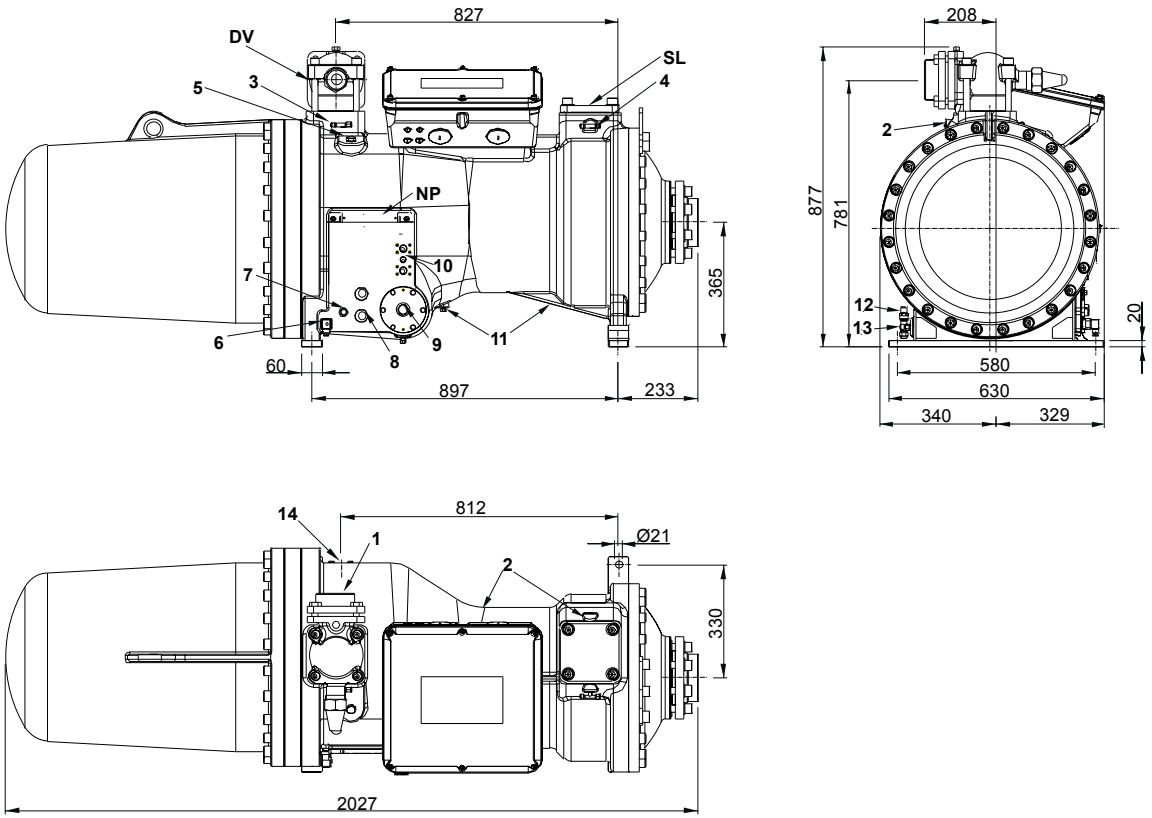

1	Штуцер высокого давления	1/8" NPT
2	Штуцер низкого давления	1/8" NPT
3	Штуцер высокого давления	1/4" SAE x 1/4" SAE
4	Штуцер низкого давления	1/4" SAE x 1/4" SAE
5	Штуцер заправки масла	3/8" GAS
6	Подогреватель картера	
7	Присоединение регулятора уровня масла	3/4" NPT
8	Смотровое стекло уровня масла	
9	Присоединение датчика засорения фильтра	1/2" GAS
10	Присоединение маслоохладителя	1/2" NPT
11	Пробка для слива масла	1/4" NPT
12	Вентиль слива масла	1/8" NPT
13	Датчик максимальной температуры масла	
14	Присоединение ECO/впрыска жидкого хладагента	1-1/8"
SV	Вентиль всасывания	DN125
DV	Вентиль нагнетания	4-1/8" - 105 mm
SL	Фланец всасывания	DN125

CXHP0-CXWP0

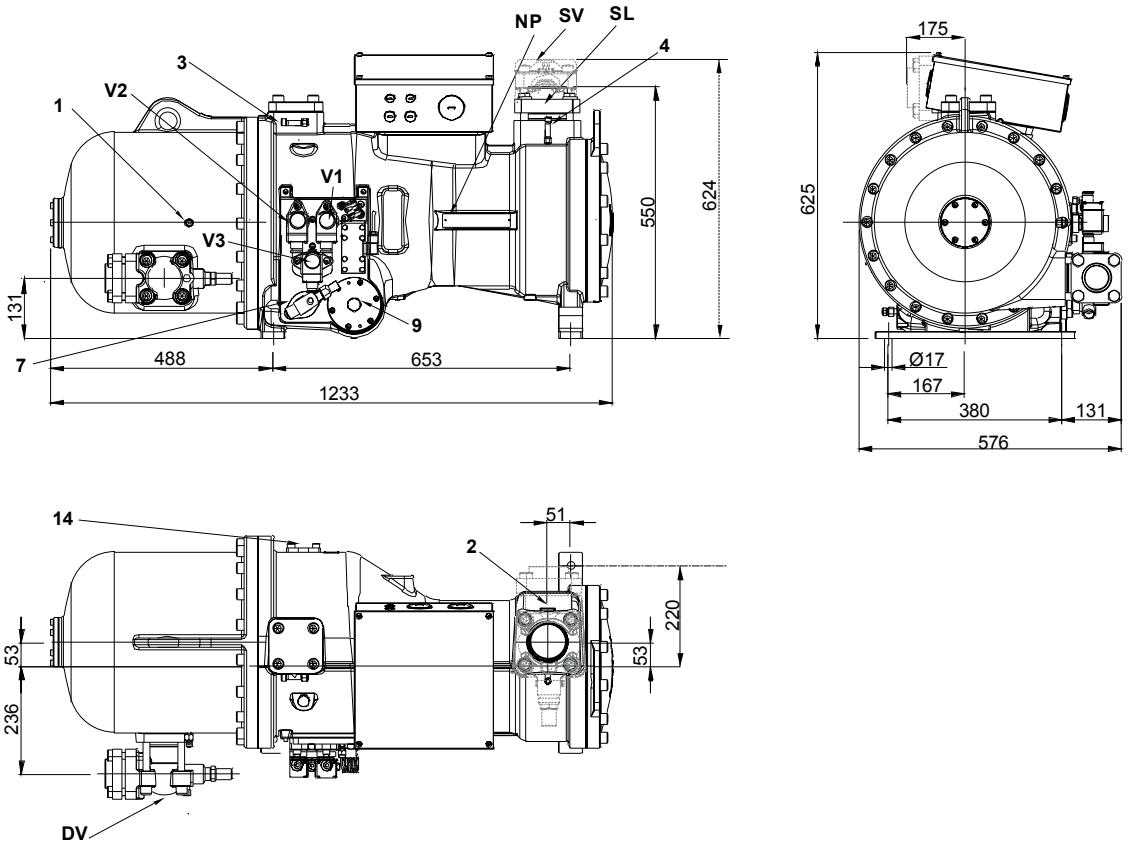

1	Штуцер высокого давления	1/8” NPT
2	Штуцер низкого давления	1/8” NPT
3	Штуцер высокого давления	1/4” SAE x 1/4” SAE
4	Штуцер низкого давления	1/4” SAE x 1/4” SAE
5	Штуцер заправки масла	
7	Штуцер регулятора уровня масла	3/4” NPT
9	Присоединение датчика засорения фильтра	1/2” GAS
SV	Вентиль всасывания	3-1/8” - 80 mm
DV	Вентиль нагнетания	2-1/8” - 54 mm
SL	Фланец всасывания	3-1/8”
V1	Клапан регулирования производительности	
V2	Клапан регулирования производительности	
V3	Клапан регулирования производительности	
14	Присоединение ECO/впрыска жидкого хладагента	1-1/8”

CXHP5-CXWP5

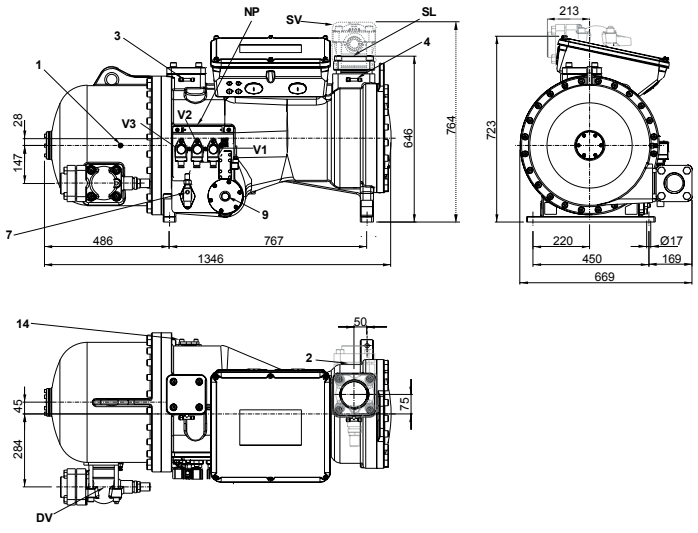

STANDARD

WITH AXIAL SUCTION

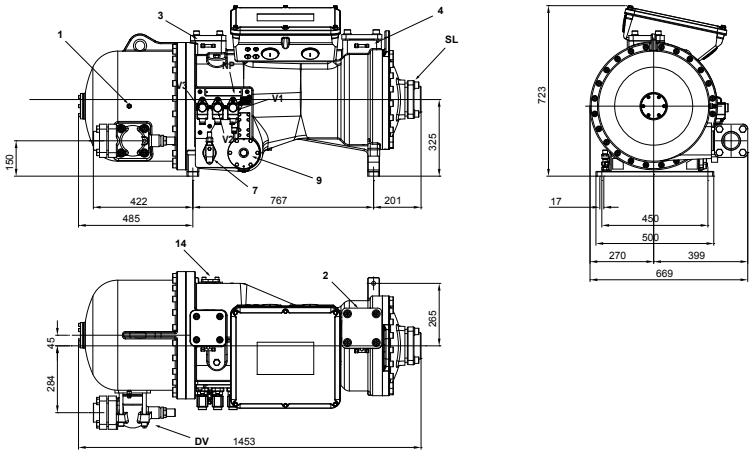

1	Штуцер высокого давления	1/8” NPT
2	Штуцер низкого давления	1/8” NPT
3	Штуцер высокого давления	1/4” SAE x 1/4” SAE
4	Штуцер низкого давления	1/4” SAE x 1/4” SAE
5	Штуцер заправки масла	
7	Штуцер регулятора уровня масла	3/4” NPT
9	Присоединение датчика засорения фильтра	1/2” GAS
SV	Вентиль всасывания	4-1/8” - 105 mm
DV	Вентиль нагнетания	DN80
SL	Фланец всасывания	4-1/8”
V1	Клапан регулирования производительности	
V2	Клапан регулирования производительности	
V3	Клапан регулирования производительности	
14	Присоединение ECO/впрыска жидкого хладагента	1-1/8”

CXP9-545-702 m³/h

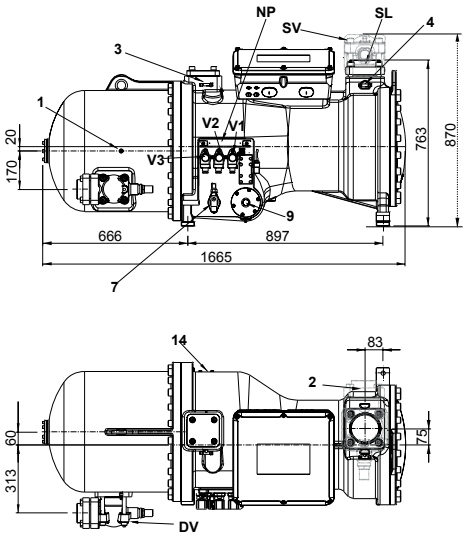

CXHP91 - CXWP91

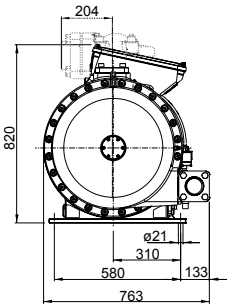

STANDARD

CON ASPIRAZIONE ASSIALE

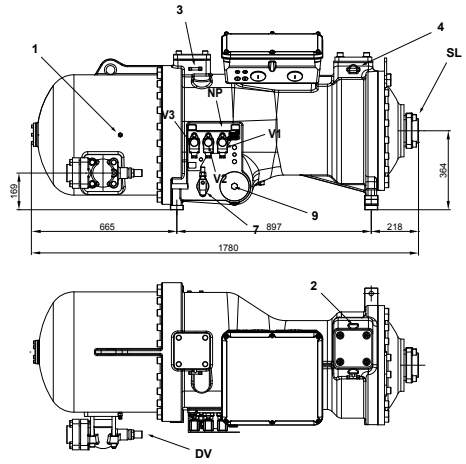

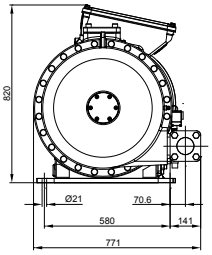

1	Штуцер высокого давления	1/8" NPT
2	Штуцер низкого давления	1/8" NPT
3	Штуцер высокого давления	1/4" SAE x 1/4" SAE
4	Штуцер низкого давления	1/4" SAE x 1/4" SAE
5	Штуцер заправки масла	
7	Штуцер регулятора уровня масла	3/4" NPT
9	Присоединение датчика засорения фильтра	1/2" GAS
SV	Вентиль всасывания	4-1/8" - 105 mm
DV	Вентиль нагнетания	DN80
SL	Фланец всасывания	4 1/8"
V1	Клапан регулирования производительности	
V2	Клапан регулирования производительности	
V3	Клапан регулирования производительности	
14	Присоединение ECO/впрыска жидкого хладагента	1-1/8"

CXP9-810-912 m³/h

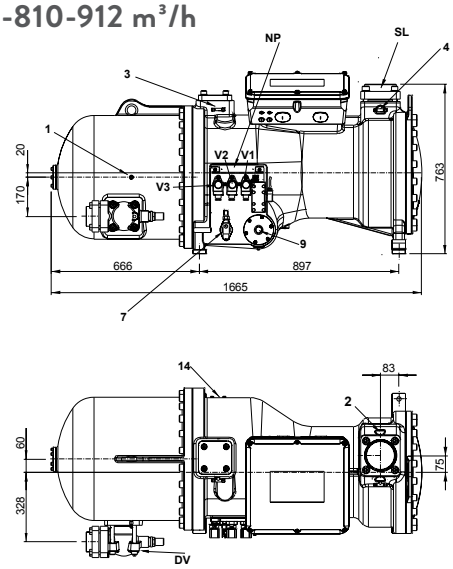

CXHP92 - CXWP92

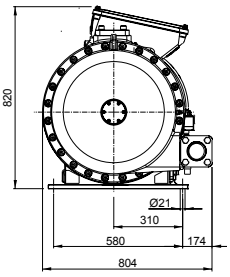

STANDARD

CON ASPIRAZIONE ASSIALE

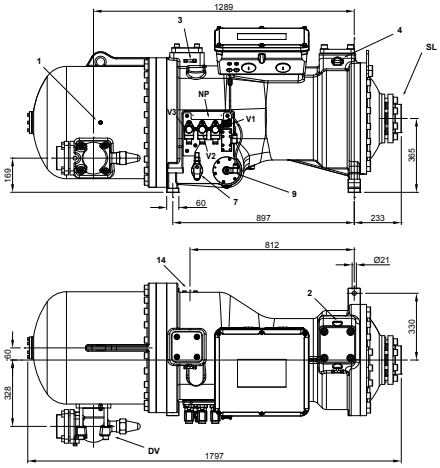

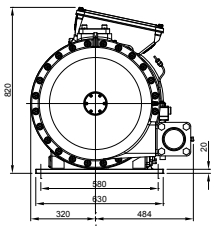

1	Штуцер высокого давления	1/8" NPT
2	Штуцер низкого давления	1/8" NPT
3	Штуцер высокого давления	1/4" SAE x 1/4" SAE
4	Штуцер низкого давления	1/4" SAE x 1/4" SAE
5	Штуцер заправки масла	
7	Штуцер регулятора уровня масла	3/4" NPT
9	Присоединение датчика засорения фильтра	1/2" GAS
SV	Вентиль всасывания	DN125
DV	Вентиль нагнетания	4-1/8" - 105 mm
SL	Фланец всасывания	DN125
V1	Клапан регулирования производительности	
V2	Клапан регулирования производительности	
V3	Клапан регулирования производительности	

CXP9-1000-1085 m³/h

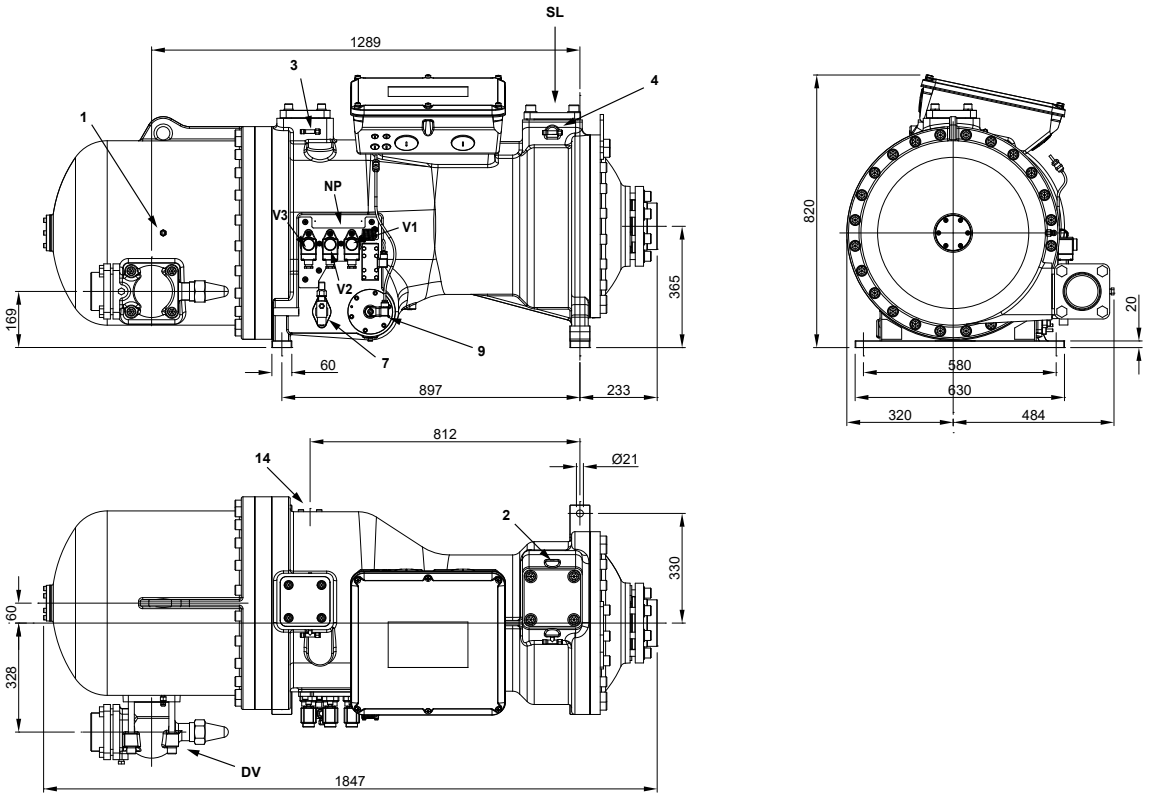

1	Штуцер высокого давления	1/8" NPT
2	Штуцер низкого давления	1/8" NPT
3	Штуцер высокого давления	1/4" SAE x 1/4" SAE
4	Штуцер низкого давления	1/4" SAE x 1/4" SAE
5	Штуцер заправки масла	
7	Штуцер регулятора уровня масла	3/4" NPT
9	Присоединение датчика засорения фильтра	1/2" GAS
SV	Вентиль всасывания	DN125
DV	Вентиль нагнетания	4-1/8" - 105 mm
SL	Фланец всасывания	DN125
V1	Клапан регулирования производительности	
V2	Клапан регулирования производительности	
V3	Клапан регулирования производительности	

КОНТАКТЫ И ДОЧЕРНИЕ ПРЕДПРИЯТИЯ





ШТАБ-КВАРТИРА И ПРОИЗВОДСТВО

FRASCOLD SPA - ITALY, MILAN
Via B. Melzi 105, 20027 Rescaldina (MI) Italy
Tel. +39 0331 742201 - Fax +39 0331 576102
frascold@frascold.it - www.frascold.it

ОФИС ПРОДАЖ

FRASCOLD CHINA
Frascold Refrigeration Co. Ltd
Room 612, 6th Floor,
Jinqiao Life Hub, No.3611
Zhangyang Road, New Pudong District,
Shanghai, CHINA
Ph. +86 021 58650192 / 58650180
Fax +86 021 58650180 - frascold.china@frascold.net

FRASCOLD INDIA PVT LTD
Frascold India Pvt Ltd.
A1/2/14/15, Gallops Industrial Park,
NH-8A, Sarkhej-Bavla Road, Rajoda,
Ahmedabad 382220 Gujarat. INDIA
Ph: +91 2717 685858,
sales@frascoldindia.com - www.frascoldindia.com

FRASCOLD USA
5343 Bowden Road, Suite 2
Jacksonville, FL 32216 - Ph. +1 (855) 547 5600 Office
info@frascoldusa.com - www.frascoldusa.com

СИСТЕМА СБОРКИ CDU

Frascold India Pvt Ltd.
A172715716, Gallops Industrial Park,
NH-8A, Sarkhej-Bavla Rd, Rajoda,
Ahmedabad, Gujarat 382220

FCAT_400_22_00_RU
Май 2022



Frascold®
Blue is better