Дата: 9/7/2025

КОНДЕНСАТОР С ОСЕВЫМИ ВЕНТИЛЯТОРАМИ
Тип: SLC6F 6441 H EC NEW

PRICE LIST SLC NEW 1/9/2024

Температура воздуха на входе	[°C]	30.0
Температура конденсации	[°C]	45.0
Температура горячего газа	[°C]	75.0
Переохлаждение	**[K]**	**0**
Хладагент		R404A
Высота над уровнем моря	[m]	0
Монтаж		Горизонтальный
Электропитание	**400V-3PH-50Hz**	
Производительность	**[kW]**	**139.21**
Расход воздуха	[m3/h]	47 600
Потребл. мощность вентиляторов	[W]	4 400
Потребл. ток вентиляторов	**[A]**	7.2
Скорость вентилятора	[1/min]	1 200
Уровень шума (на расстоянии 10 [m])	[dB(A)]	56

Вентиляторы: кол-во x диаметр	[mm]	4 x 630	Вес	[kg]	328
Полюсность	[n]	EC	Подсоединение, вход	[n]x[mm]	1 x 42
Внутренний объем	[dm3]	18.7	Подсоединение, выход	[n]x[mm]	1 x 42
Поверхность	[m2]	250.3	Кол-во контуров	[n]	1 x 60
Максимальное рабочее давление	**[bar]**	**30.0**	Габаритные размеры	[mm]	4 309 x 1 107 x 1 213

Корпус	Оцинк. сталь с порошк. покр. RAL 9003	Ламели	Al
Коллектор	Cu	Трубки	Cu

* Данные по току относятся к номинальному значению. Вес и габаритные размеры действительны не для всех возможных конфигураций. LU-VE S.p.A. оставляет за собой право изменять и корректировать в любое время, с уведомлением или без, спецификации и цены. Уровень шума согласно техническим данным вентиляторов.

Общество с ограниченной ответственностью «СЭСТ-ЛЮВЭ»
Россия, 399071, Липецкая область, Грязинский район, с. Казинка
Территория ОЭЗ ППТ ЛИПЕЦК, Здание 7
тел: /4742/ 70-95-11, 42-00-51, 42-00-52, 42-00-56, 42-00-60, 42-00-61, 42-00-62, 42-00-63, факс: /4742/ 42-00-64
ИНН 4802009541/КПП 480201001, ОКПО 93920093, ОКВЭД 28.25.1
р/с 40702810200304492051 в ВОРОНЕЖСКИЙ ФИЛИАЛ АО ЮНИКРЕДИТ БАНКА Г.ВОРОНЕЖ
к/с 30101810100000000709, БИК 042007709

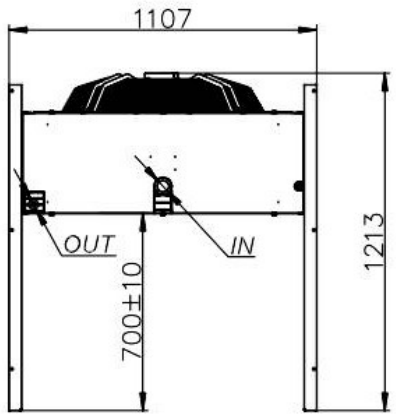

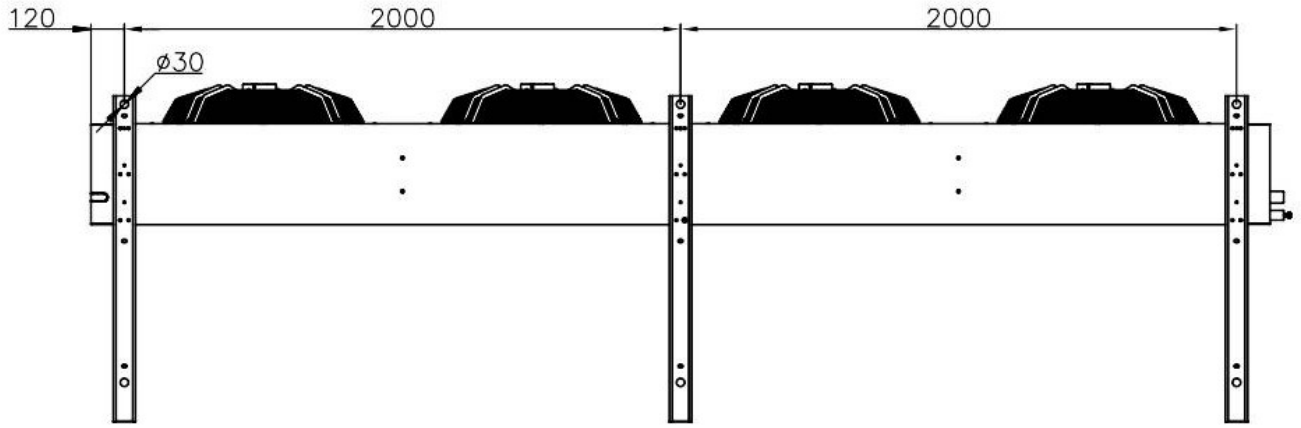

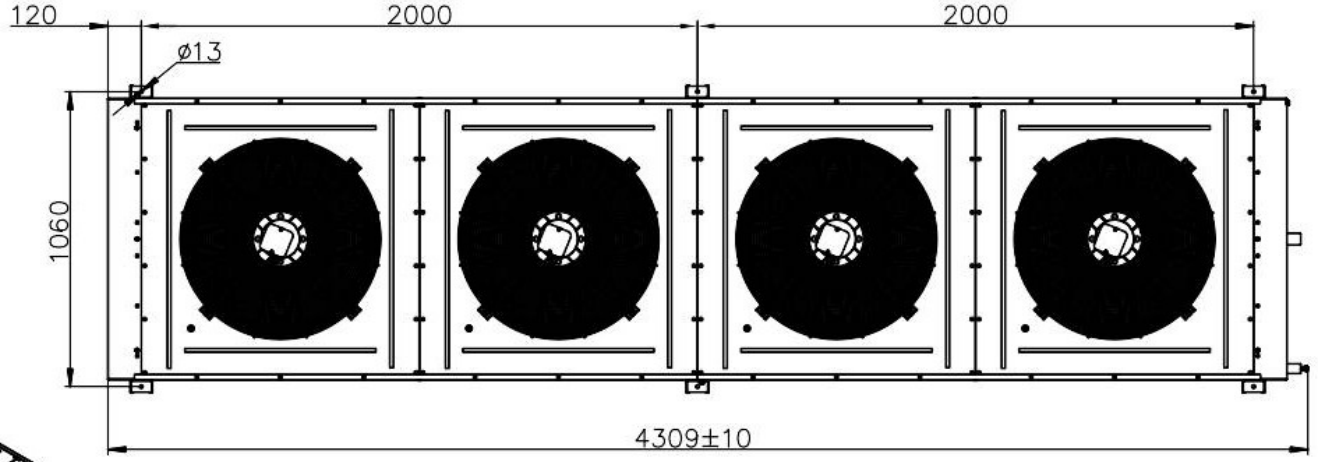

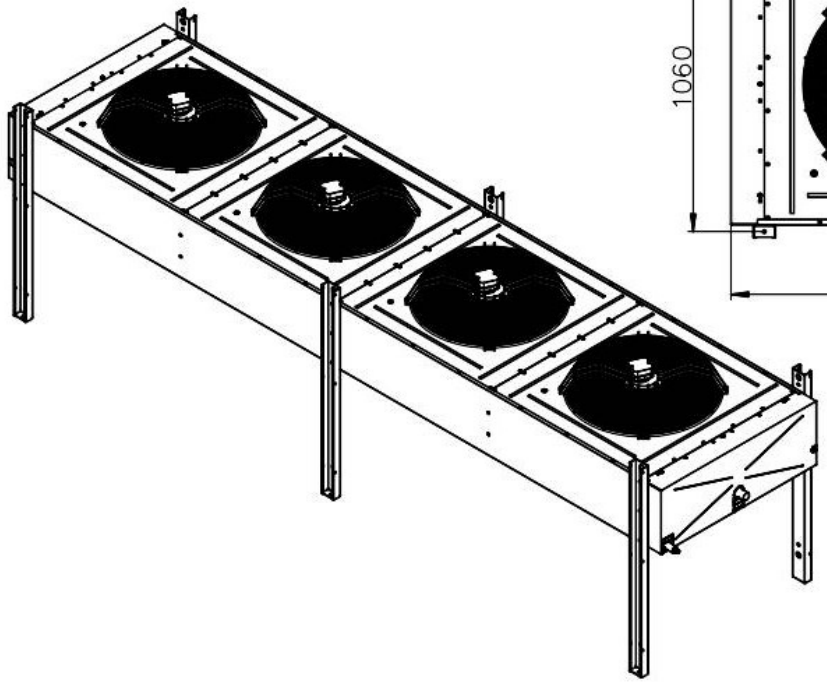

Стандартное изделие без доп. комплектующих. Инф. о подсоединениях в расчетном листе.

Date 27-06-24	Type: SLC6_ 644_ H NEW
Scale 1:1	LU-VE exchangers