Tecumseh

# COMPRESSEURS

REFRIGERATION
COMMERCIALE







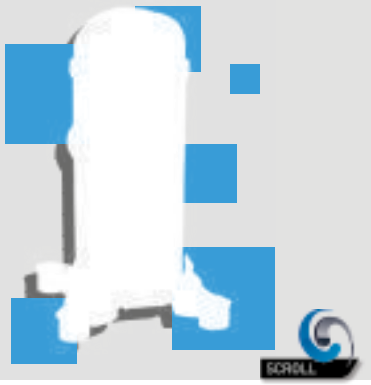


R290

R1234yf

R134a

R404A

R452A

R449A

*Cooling for a Better Tomorrow™*

Tecumseh

**Fondé en 1934, Tecumseh Products Company est l'un des plus grands constructeurs mondiaux de compresseurs, offrant des gammes piston, rotative et scroll et les technologies hermétique et semi-hermétique d'une puissance de 80 W à 27 kW. Tecumseh propose également une gamme complète de groupes de condensation et systèmes destinés à la réfrigération commerciale, domestique et à la climatisation.**

**Les produits Tecumseh sont fabriqués sur trois continents et vendus à travers le monde via un réseau de professionnels de la vente et de revendeurs agréés qui proposent les marques suivantes : L'Unité Hermétique®, Masterflux®, SILENSYS®, et WINTSYS®.**

**Le siège de Tecumseh Products Company se trouve à Ann Arbor, Michigan. Le siège européen de Tecumseh est situé en France (Isère).**

**Cooling for a Better Tomorrow™**

**1938 : Tecumseh révolutionne l'industrie avec le premier compresseur hermétique, qui augmente considérablement la durée de vie et la fiabilité de l'application.**



## TABLE DES MATIÈRES


INTRODUCTION . . . . . 4
LE SEUL FABRICANT À PROPOSER TROIS (3) TECHNOLOGIES DE COMPRESSEURS . . 4
GAMME ÉLARGIE DE FLUIDES FRIGORIGÈNES . . . . . 5
CARACTÉRISTIQUES ET BÉNÉFICES DES GAMMES . . . . . 6
ÉTIQUETTE SIGNALÉTIQUE . . . . . 7
DÉSIGNATION DES MODÈLES DE COMPRESSEURS . . . . . 8
FROID COMMERCIAL POSITIF - PUISSANCE FRIGORIFIQUE . . . . . 9
FROID COMMERCIAL NÉGATIF - PUISSANCE FRIGORIFIQUE . . . . . 9
AJ² . . . . . 10
PLUS PERFORMANT. SILENCIEUX. ÉCOLOGIQUE. . . . . 10
TE-CONNECT: CONNEXION EN MOINS DE DEUX SECONDES UNIQUE SUR LE MARCHÉ . 10
OUTILS POUR ACCOMPAGNER LE PRODUIT DURANT SON CYCLE DE VIE . . . . . 11
RÉFRIGÉRATION POSITIVE - HBP . . . . . 12
R290 . . . . . 12
R1234yf . . . . . 12
PROGRAMME DE CERTIFICATION DES COMPRESSEURS PAR L'ASERCOM . . . . . 12
R134a . . . . . 14
RÉFRIGÉRATION POSITIVE - HBP / CBP . . . . . 16
R134a . . . . . 16
RÉFRIGÉRATION POSITIVE - HBP / MHBP . . . . . 18
R404A . . . . . 18
RÉFRIGÉRATION POSITIVE - HBP / CBP . . . . . 20
R404A . . . . . 20
RÉFRIGÉRATION POSITIVE - HBP / MHBP . . . . . 22
R452A . . . . . 22
RÉFRIGÉRATION POSITIVE - HBP / CBP . . . . . 24
R452A . . . . . 24
RÉFRIGÉRATION POSITIVE - HBP / MHBP . . . . . 26
R449A . . . . . 26
RÉFRIGÉRATION POSITIVE - HBP / CBP . . . . . 28
R449A . . . . . 28
RÉFRIGÉRATION NÉGATIVE - LBP . . . . . 30
R290 . . . . . 30
R134a . . . . . 30
R404A . . . . . 30
R452A . . . . . 34
R449A . . . . . 36
DIMENSIONS . . . . . 40
SCHÉMAS ÉLECTRIQUES . . . . . 42
ÉQUIPEMENT DU LABORATOIRE . . . . . 44
ACCRÉDITATION DU LABORATOIRE . . . . . 44

# GAMME DE COMPRESSEURS HERMÉTIQUES ET SEMI-HERMÉTIQUES

## INTRODUCTION

L'objectif du catalogue de compresseurs suivant est de présenter, en fonction des exigences d'application, l'offre actuelle et à venir de Tecumseh en matière de réfrigération commerciale.

Les revendeurs, fabricants d'équipement et partenaires de Tecumseh y trouveront des informations qui les aideront à présélectionner le bon produit parmi les gammes actuelles et à venir de compresseurs et fluides frigorigènes.

## LE SEUL FABRICANT À PROPOSER TROIS (3) TECHNOLOGIES DE COMPRESSEURS

PISTON

Les compresseurs à technologie piston de Tecumseh sont la référence du marché et sont reconnus pour leur fiabilité. L'aspect acoustique et la fiabilité des produits ont été constamment optimisés au fil des années. Aujourd'hui, une gamme de compresseurs semi-hermétiques offre encore plus de puissance.

ROTARY

La technologie rotative garantit des performances optimales pour les petites puissances frigorifiques, ce qui permet de réduire de manière significative la consommation d'énergie, le niveau sonore, ainsi que les dimensions globales.

SCROLL

La technologie scroll offre de hautes performances pour les puissances frigorifiques élevées et moyennes, et ce indépendamment de la vitesse de fonctionnement, ce qui permet une réduction considérable de la consommation d'énergie. Satisfait aux applications exigentes et possède une bonne résistance aux coups de liquide.

## GAMME ÉLARGIE DE FLUIDES FRIGORIGÈNES




*Informations disponibles*

Logiciel de sélection V4.0



Recommandations d'utilisation de R449A et R452A



Catalogues produits

www.tecumseh.com

# La gamme de produits la plus large du marché

## CARACTÉRISTIQUES ET BÉNÉFICES DES GAMMES

### TH



Destiné aux applications commerciales de faibles puissances frigorifiques

**SPÉCIFICATIONS**

**Plages d'évaporation :**
Haute pression d'évaporation (HBP) :
-15 °C à +15 °C (5 °F à +59 °F)
Basse pression d'évaporation (LBP) :
-40 °C à -10 °C (-40 °F à +14 °F)
**Fluides frigorigènes** : R134a, R404A, R452A, R449A
**Puissance frigorifique :**
de 80 à 650 W (EN12900)

### AE²



Nouvelle génération de compresseurs hautes performances

**SPÉCIFICATIONS**

**Plages d'évaporation :**
Haute pression d'évaporation (HBP) :
-15 °C à +15 °C (5 °F à +59 °F)
Basse pression d'évaporation (LBP) :
-40 °C à -10 °C (-40 °F à +14 °F)
**Fluides frigorigènes** : R290, R1234yf, R134a, R404A, R452A, R449A
**Puissance frigorifique :**
de 150 à 1 600 W (EN12900)

### AJ²

new



Nouvelle génération de compresseurs pour la réfrigération commerciale, standard du marché en termes de silence et de fiabilité.
Plus d'information page 8.

**SPÉCIFICATIONS**

**Plages d'évaporation :**
Haute pression d'évaporation (HBP) :
-15 °C à +15 °C (5 °F à +59 °F)
Basse pression d'évaporation (LBP) :
-40 °C à -10 °C (-40 °F à +14 °F)
**Fluides frigorigènes** : R290, R1234yf, R134a, R404A, R452A, R449A
**Puissance frigorifique :**
de 380 à 4 700 W (EN12900)

### RG



La solution pour les applications à haut rendement

**SPÉCIFICATIONS**

**Plages d'évaporation :**
Haute pression d'évaporation (HBP) :
-15 °C à +15 °C (5 °F à +59 °F)
Basse pression d'évaporation (LBP) :
-40 °C à -10 °C (-40 °F à +14 °F)
**Fluides frigorigènes** : R290, R134a, R404A, R452A, R449A
**Puissance frigorifique :**
de 330 à 2 400 W (EN12900)

### HG



La solution pour les applications à haut rendement avec un encombrement réduit

**SPÉCIFICATIONS**

**Plages d'évaporation :**
Haute pression d'évaporation (HBP) :
-15 °C à +15 °C (5 °F à +59 °F)
Basse pression d'évaporation (LBP) :
-40 °C à -10 °C (-40 °F à +14 °F)
**Fluides frigorigènes** : R290, R134a, R404A, R452A, R449A
**Puissance frigorifique :**
de 330 à 2 400 W (EN12900)

### VSC

new



Une solution à haut rendement pour les fortes puissances

**SPÉCIFICATIONS**

**Plages d'évaporation :**
Haute pression d'évaporation (HBP) :
-15 °C à +15 °C (5 °F à +59 °F)
Basse pression d'évaporation (LBP) :
-40 °C à -10 °C (-40 °F à +14 °F)
**Fluides frigorigènes** : R134a, R404A, R452A, R449A
**Puissance frigorifique :**
de 3 700 à 16 000 W (EN12900)

### FH



Compresseur bi-cylindre reconnu pour sa fiabilité en réfrigération commerciale

**SPÉCIFICATIONS**

**Plages d'évaporation :**
Haute pression d'évaporation (HBP) :
-15 °C à +15 °C (5 °F à +59 °F)
Basse pression d'évaporation (LBP) :
-40 °C à -10 °C (-40 °F à +14 °F)
**Fluides frigorigènes** : R134a, R404A, R452A, R449A
**Puissance frigorifique :**
de 1 100 à 8 500 W (EN12900)

### AG



Compresseur tri-cylindre d'une grande efficacité et fiabilité dans la réfrigération commerciale positive et négative

**SPÉCIFICATIONS**

**Plages d'évaporation :**
Haute pression d'évaporation (HBP) :
-15 °C à +15 °C (5 °F à +59 °F)
Basse pression d'évaporation (LBP) :
-40 °C à -10 °C (-40 °F à +14 °F)
**Fluides frigorigènes** : R134a, R404A, R452A, R449A
**Puissance frigorifique :**
de 1 700 à 17 000 W (EN12900)

### SH



Triple l'offre de puissance frigorifique de Tecumseh. Destiné aux applications positives et négatives

**SPÉCIFICATIONS**

**Plages d'évaporation :**
Haute pression d'évaporation (HBP) :
-15 °C à +15 °C (5 °F à +59 °F)
Basse pression d'évaporation (LBP) :
-40 °C à -10 °C (-40 °F à +14 °F)
**Fluides frigorigènes** : R134a, R404A, R452A, R449A
**Puissance frigorifique :**
de 3 000 à 42 000 W (EN12900)

## ÉTIQUETTE SIGNALÉTIQUE

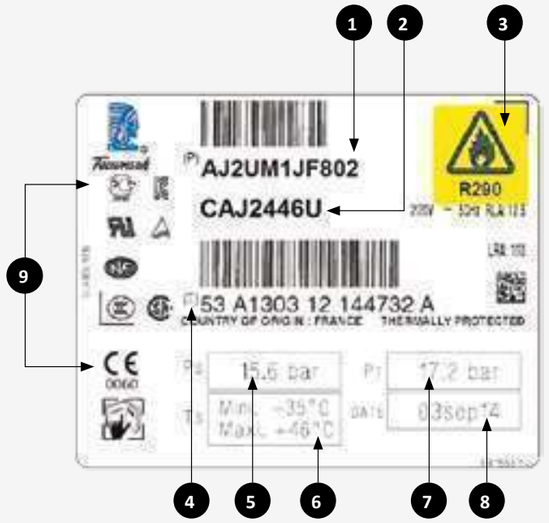


| | |
|---|---|
| 1 | Code produit |
| 2 | Modèle |
| 3 | Fluide frigorigène |
| 4 | N° de série |

Pour les modèles soumis à la directive relative aux équipements sous pressions

| | |
|---|---|
| 5 | Pression maximale autorisée |
| 6 | Températures minimale et maximale |
| 7 | Pression de test (1,1 x PS) |
| 8 | Date de test |
| 9 | Certification |

## DÉSIGNATION DES MODÈLES DE COMPRESSEURS

| C | AJ | 4 | 4 | 92 | - Y | FZ |
|---|---|---|---|---|---|---|
| Définition du stator | Famille du compresseur (Deux premiers chiffres) | Application | Nombre de chiffres | Puissance frigorifique | Fluide frigorigène | Tension |

**C**

| Aucune lettre | C | T |
|---|---|---|
| monophasé, bas couple de démarrage | monophasé, haut couple de démarrage | triphasé |

**AJ** — FAMILLE DE COMPRESSEURS

**4**

| Principaux paramètres d'applications | | |
|---|---|---|
| Temp. d'évaporation | Point d'annonce | Couple de démarrage du moteur |
| 1. Basse | -23,3 °C T évap. / +54,5 °C T cond. / +32 °C RG / +32 °C liquide | Bas |
| 2. Basse | -23,3 °C T évap. / +54,5 °C T cond. / +32 °C RG / +32 °C liquide | Élevé |
| 3. Haute | +7,2 °C T évap. / +54,5 °C T cond. / +35 °C RG / +35 °C liquide | Bas |
| 4. Haute | +7,2 °C T évap. / +54,5 °C T cond. / +35 °C RG / +35 °C liquide | Élevé |
| 5. Clim. | +7,2 °C T évap. / +54,5 °C T cond. / +35 °C RG / +35 °C liquide | Bas |
| 9. Commercial - AJ² | +7,2 °C T évap. / +54,5 °C T cond. / +35 °C RG / +35 °C liquide | Élevé |
| 9. Commercial - VSC | -6,7 °C T évap. / +48,9 °C T cond. / +4,4 °C RG / +48,9 °C liquide | Élevé |

**4** — Nombre de chiffres composant la puissance frigorifique

**92** — Correspond aux deux premiers chiffres de la puissance frigorifique exprimée en BTU/h. Dans cet exemple, le chiffre quatre couplé à une puissance frigorifique de 92 indique 9 200 BTU/h à 60 Hz

**Y**

| Principaux fluides frigorigènes |
|---|
| A = R12 |
| C = R407C |
| E/T = R22 |
| H = R1234yf |
| N = R134a/R1234yf |
| U = R290 |
| Y = R134a |
| Z = R404A/R507/R452A/R449A* |

*pour les modèles multiréfrigérants VSC et SH, la lettre Z inclut le fluide R134a

**FZ**

| Tensions | |
|---|---|
| AA | 115 V 1~ 60 Hz |
| CZ | 208 V 1~ 50 Hz/230 V 1~ 60 Hz |
| ES | 220 V 1~ 60 Hz |
| FS | 220 V 1~ 50 Hz |
| FZ | 220 - 240 V 1~ 50 Hz |
| GS | 220 V 1~ 50 Hz / 220 V 1~ 60 Hz |
| GZ | 208 - 220 V 1~ 50 Hz |
| HZ | 208 - 220 V 1~ 60 Hz |
| KZ | 220 V 3~ 50 Hz / 220 V 3~ 60 Hz |
| MZ | 380-420 V 3~ 50 Hz / 440-480 V 3~ 60 Hz |
| QZ | 200 V 3~ 50 Hz / 200 V 3~ 60 Hz |
| TZ | 400 V 3~ 5 0Hz / 440 V 3~ 60 Hz |
| WZ | 208-230 V 1~ 50 Hz / 220-230 V 1~ 60 Hz |
| XA | 100 V 1~ 50 Hz / 115 V 1~ 60 Hz |
| XG | 380-420 V 3~ 50 Hz / 460 V 3~ 60 Hz |
| XU | 100 V 1~ 50 Hz / 100 V 1~ 60 Hz |
| XZ | 115 V -40 Hz / 230 V - 80 Hz 3~ |
| YZ | 380-420 V 3~ 50 Hz / 440-480 V 3~ 60 Hz |

REMARQUE : Pour obtenir des informations sur les familles et codes de compresseurs, contactez Tecumseh



## FROID COMMERCIAL POSITIF - PUISSANCE FRIGORIFIQUE

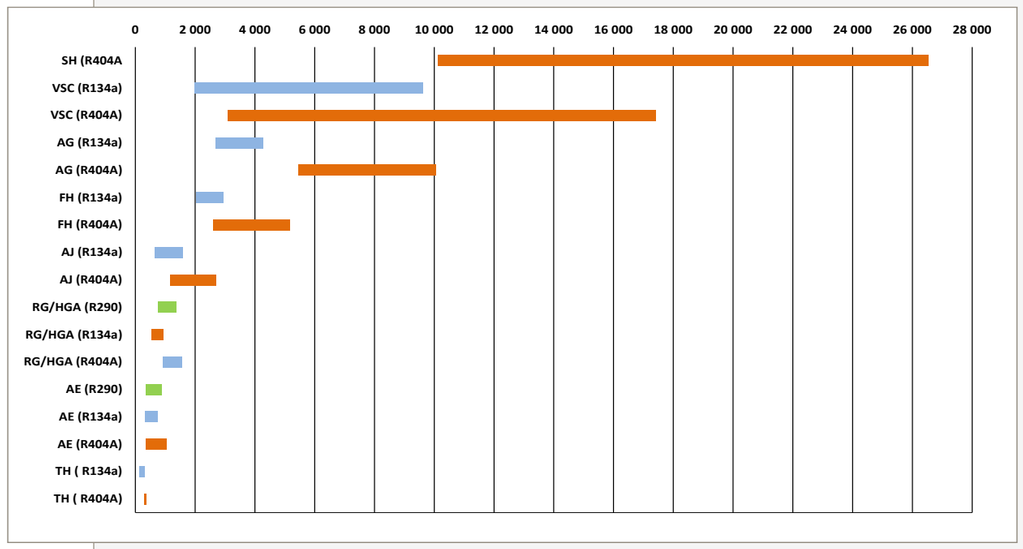


EN12900 Température d'évaporation -10 °C Température de condensation +45 °C Retour des gaz +20 °C Sous-refroidissement 0K

## FROID COMMERCIAL NÉGATIF - PUISSANCE FRIGORIFIQUE

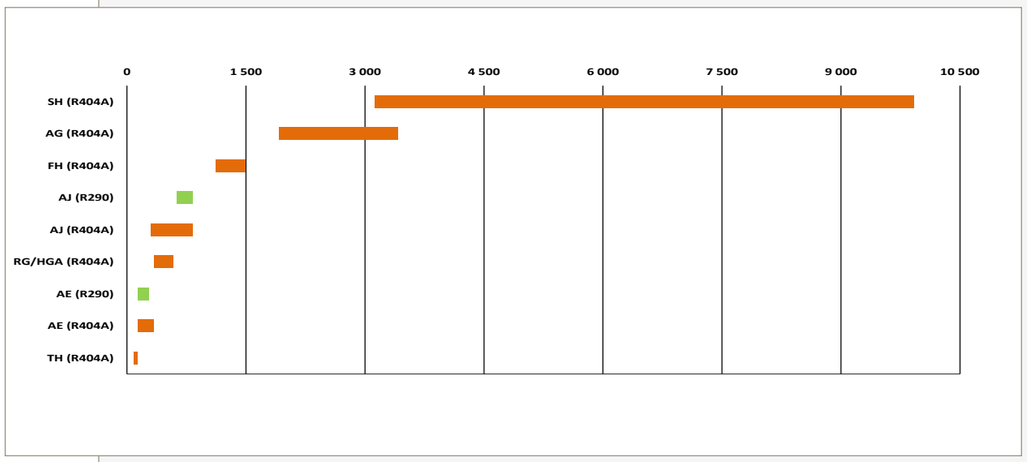


EN 12900 Température d'évaporation -35 °C Température de condensation +40 °C Retour des gaz +20 °C Sous-refroidissement 0K

# AJ²

## Construit pour aujourd'hui. Prêt pour demain.

### PLUS PERFORMANT. SILENCIEUX. ÉCOLOGIQUE.

**CONNEXION ÉLECTRIQUE SÛRE ET FACILE**
Réduction de la durée d'installation grâce au Te-Connect

**FORMAT COMPACT**
Hauteur réduite pour la majorité de la gamme

**ÉCOLOGIE**
Conçu pour des performances optimales avec les fluides frigorigènes écologiques HC : R290 et HFO : R1234yf




**POLYVALENCE**
Différents diamètres et différents types (vanne ou tube) d'aspiration et de refoulement sont proposés, pour faciliter l'installation et l'entretien.

**PERFORMANCES**
Plaque à clapet et traitement du gaz réfrigérant repensés pour une meilleure efficacité du compresseur.

**BRUIT RÉDUIT**
Enveloppe et silencieux d'aspiration/de refoulement réétudiés pour réduire le niveau sonore global.

**FIABILITÉ ÉPROUVÉE**
Plus de 20 millions de compresseurs AJ fonctionnent actuellement, dans des conditions normales à très exigeantes.

OPTIMISÉ POUR LES FLUIDES FRIGORIGÈNES HFO ET HC

### TE-CONNECT: CONNEXION EN MOINS DE DEUX SECONDES UNIQUE SUR LE MARCHÉ

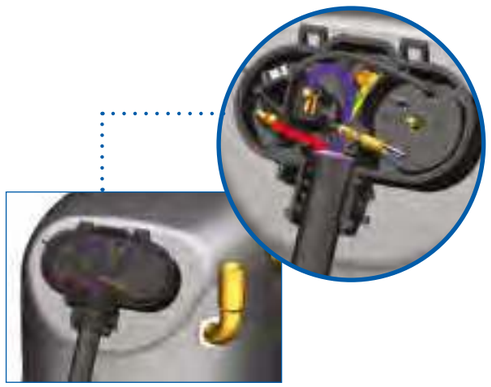

▶ Connexion sûre et sécurisée
- Élimination des erreurs de câblage pendant l'installation
- Isolation électrique requise pour les fluides frigorigènes HC
- Raccordement à la terre intégré : câblage aisé

▶ Connexion rapide et facile
- Connexion du compresseur en moins de deux secondes
- Compresseur prêt à l'utilisation dès que le Te-Connect est branché
- Protection interne sur les modèles triphasés



### OUTILS POUR ACCOMPAGNER LE PRODUIT DURANT SON CYCLE DE VIE

**DÉCOUVRIR**

Nos vidéos de présentation des caractéristiques et bénéfices principaux sont disponibles sur la chaîne YouTube de Tecumsehhq

AE²

AJ²

YouTube

**SÉLECTIONNER**

Logiciel de sélection V4.0 — new

- Performances et polynomes R449A et R452A
- Sélection du modèle à l'aide de la température de bulle ou moyenne
- Annotation des nouveaux modèles

R452A
R449A

www.tecumseh.com

**MAINTENIR**

Application mobile d'identification des pièces de rechange

Download on the App Store

ANDROID APP ON Google play

**REMPLACER**

Fluide frigorigène obsolète ? Remplacer un modèle de la concurrence par un modèle Tecumseh ? Le logiciel de référence croisée donne la solution

X.REF

www.tecumseh.com

# RÉFRIGÉRATION POSITIVE - HBP

## R290

| Modèle | Cylindrée cm³ | Type de moteur | Puissance frigorifique (watt) +45 °C T° de condensation, 3K sous-refroidissement, 10K surchauffe — T °C d'évaporation -15 °C | -10 °C | -5 °C | 0 °C | 5 °C | 10 °C | 15 °C | T °C d'évaporation -10 °C — P absorbée (Watt) | COP (W/W) | | Raccordements des tubes — Aspiration (mm/pouces) | Refoulement (mm/pouces) | Charge (mm/pouces) | Tensions disponibles | Poids Kg | Hauteur en mm (H) | Modèle | |
|---|---|---|---|---|---|---|---|---|---|---|---|---|---|---|---|---|---|---|---|---|
| AE4425U | 5.02 | CSIR | 257 | 331 | 418 | 520 | 639 | 777 | 938 | 195 | 1.70 | | 6.35 - 1/4" | 4.76 - 3/16" | 6.35 - 1/4" | FZ | 10 | 200 | AE4425U | Certification ASERCOM |
| AE4430U | 6.12 | CSIR | 308 | 397 | 501 | 622 | 763 | 926 | 1116 | 239 | 1.66 | | 6.35 - 1/4" | 4.76 - 3/16" | 6.35 - 1/4" | FZ | 10.1 | 200 | AE4430U | Certification ASERCOM |
| AE4440U | 8.02 | CSIR | 416 | 525 | 654 | 807 | 986 | 1196 | 1441 | 322 | 1.63 | | 9.5 - 3/8" | 6.35 - 1/4" | 6.35 - 1/4" | FZ | 10.2 | 210 | AE4440U | Certification ASERCOM |
| AE4450U | 10.33 | CSIR | 565 | 709 | 879 | 1080 | 1316 | 1593 | 1916 | 421 | 1.68 | | 9.5 - 3/8" | 6.35 - 1/4" | 6.35 - 1/4" | FZ | 10.5 | 210 | AE4450U | |
| AE4460U | 12.01 | CSIR | 592 | 765 | 968 | 1207 | 1488 | 1816 | 2197 | 478 | 1.60 | | 9.5 - 3/8" | 6.35 - 1/4" | 6.35 - 1/4" | FZ | 11.2 | 210 | AE4460U | Certification ASERCOM |
| HGA4467U | 9.5 | CSR | 585 | 728 | 893 | 1085 | 1309 | 1568 | 1868 | 345 | 2.11 | | 9.5 - 3/8" | 7.9 - 5/16" | - | FZ | 12 | 163 | HGA4467U | Certification ASERCOM |
| HGA4492U | 12.75 | CSR | 789 | 980 | 1202 | 1462 | 1765 | 2117 | 2525 | 455 | 2.15 | | 12.7 - 1/2" | 7.9 - 5/16" | - | FZ | 12.5 | 163 | HGA4492U | Certification ASERCOM |
| HGA4512U | 16.12 | CSR | 1023 | 1263 | 1544 | 1873 | 2256 | 2702 | 3219 | 585 | 2.16 | | 12.7 - 1/2" | 7.9 - 5/16" | - | FZ | 13.2 | 163 | HGA4512U | Certification ASERCOM |

à +20 °C de retour des gaz

## R1234yf

| Modèle | Cylindrée cm³ | Type de moteur | Puissance frigorifique (watt) +45 °C T° de condensation, 3K sous-refroidissement, 10K surchauffe — T °C d'évaporation -15 °C | -10 °C | -5 °C | 0 °C | 5 °C | 10 °C | 15 °C | T °C d'évaporation -10 °C — P absorbée (Watt) | COP (W/W) | | Raccordements des tubes — Aspiration (mm/pouces) | Refoulement (mm/pouces) | Charge (mm/pouces) | Tensions disponibles | Poids Kg | Hauteur en mm (H) | Modèle | |
|---|---|---|---|---|---|---|---|---|---|---|---|---|---|---|---|---|---|---|---|---|
| AE4430H | 8.02 | CSIR | 276 | 361 | 465 | 589 | 738 | 916 | 1127 | 252 | 1.43 | | 6.35 - 1/4" | 4.76 - 3/16" | 6.35 - 1/4" | FZ | 9.4 | 200 | AE4430H | Certification ASERCOM |
| AE4440H | 10.33 | CSIR | 358 | 466 | 594 | 747 | 927 | 1140 | 1391 | 280 | 1.66 | | 7.9 - 5/16" | 6.35 - 1/4" | 6.35 - 1/4" | FZ | 9.6 | 200 | AE4440H | Certification ASERCOM |
| CAJ/TAJ 4492N | 25.9 | CSIR / TRI | 790 | 1075 | 1408 | 1799 | 2260 | 2801 | 3436 | 701 | 1.53 | NOUVEAU | 12.7 - 1/2" | 7.9 - 5/16" | 6.35 - 1/4" | FZ*, TZ | 20 | 280 | CAJ/TAJ 4492N | *Certification ASERCOM |
| CAJ/TAJ 4511N | 32.7 | CSR / TRI | 1038 | 1377 | 1777 | 2249 | 2801 | 3445 | 4191 | 798 | 1.73 | NOUVEAU | 15.9 - 5/8" | 7.9 - 5/16" | 6.35 - 1/4" | FZ*, TZ | 22 | 280 | CAJ/TAJ 4511N | *Certification ASERCOM |
| CAJ4513N | 34.45 | CSR | 1083 | 1427 | 1835 | 2319 | 2892 | 3567 | 4359 | 857 | 1.67 | NOUVEAU | 15.9 - 5/8" | 7.9 - 5/16" | 6.35 - 1/4" | FZ | 22 | 280 | CAJ4513N | Certification ASERCOM |

## PROGRAMME DE CERTIFICATION DES COMPRESSEURS PAR L'ASERCOM

« Grâce à des méthodes communes de tests, les produits certifiés par l'ASERCOM fournissent des données de performances fiables, présentées de la même manière pour optimiser la comparaison et la sélection des produits. »
www.asercom.org/asercom-activities

# RÉFRIGÉRATION POSITIVE - HBP

## R134a

| Modèle | Cylindrée cm³ | Type de moteur | Puissance frigorifique (watt) +45 °C T° de condensation, 3K sous-refroidissement, 10K surchauffe — T °C d'évaporation -15 °C | -10 °C | -5 °C | 0 °C | 5 °C | 10 °C | 15 °C | T °C d'évaporation -10 °C — P absorbée (Watt) | COP (W/W) | | Raccordements des tubes — Aspiration (mm/pouces) | Refoulement (mm/pouces) | Charge (mm/pouces) | Tensions disponibles | Poids Kg | Hauteur en mm (H) | Modèle | |
|---|---|---|---|---|---|---|---|---|---|---|---|---|---|---|---|---|---|---|---|---|
| THB4410Y | 2.72 | CSIR | 89 | 118 | 153 | 197 | 249 | 312 | 387 | 84 | 1.40 | | 6.35 - 1/4" | 4.76 - 3/16" | 6.35 - 1/4" | XA, FZ* | 7 | 169 | THB4410Y | *Certification ASERCOM |
| THB4413Y | 3.6 | CSIR | 105 | 140 | 183 | 234 | 296 | 370 | 458 | 109 | 1.28 | | 6.35 - 1/4" | 4.76 - 3/16" | 6.35 - 1/4" | XA, FZ* | 7.5 | 169 | THB4413Y | *Certification ASERCOM |
| THB4415Y | 4.23 | CSIR | 131 | 174 | 227 | 289 | 361 | 445 | 541 | 126 | 1.38 | | 6.35 - 1/4" | 4.76 - 3/16" | 6.35 - 1/4" | XA, FZ*, WZ | 7.5 | 169 | THB4415Y | *Certification ASERCOM |
| THB4419Y | 5 | CSIR | 146 | 196 | 255 | 327 | 413 | 514 | 633 | 153 | 1.28 | | 6.35 - 1/4" | 4.76 - 3/16" | 6.35 - 1/4" | XA, FZ* | 7.8 | 172 | THB4419Y | *Certification ASERCOM |
| THB4422Y | 5.9 | CSIR | 193 | 253 | 324 | 409 | 510 | 628 | 766 | 182 | 1.39 | | 6.35 - 1/4" | 4.76 - 3/16" | 6.35 - 1/4" | XA, CZ, FZ*, GZ | 8 | 172 | THB4422Y | *Certification ASERCOM |
| AE4425Y | 6.69 | CSIR | 201 | 278 | 370 | 478 | 606 | 756 | 932 | 192 | 1.45 | | 6.35 - 1/4" | 4.76 - 3/16" | 6.35 - 1/4" | FZ*, AA, GS | 9.1 | 199 | AE4425Y | *Certification ASERCOM |
| AE4430Y | 8.02 | CSIR | 275 | 365 | 475 | 608 | 768 | 959 | 1183 | 237 | 1.54 | | 6.35 - 1/4" | 4.76 - 3/16" | 6.35 - 1/4" | FZ*, AA, GS | 9.4 | 199 | AE4430Y | *Certification ASERCOM |
| AE4440Y | 10.33 | CSIR | 374 | 486 | 621 | 784 | 980 | 1213 | 1488 | 302 | 1.61 | | 7.9 - 5/16" | 6.35 - 1/4" | 6.35 - 1/4" | FZ*, AA, GS | 9.6 | 199 | AE4440Y | *Certification ASERCOM |
| AE4450Y | 13.24 | CSIR | 493 | 642 | 821 | 1034 | 1288 | 1587 | 1939 | 370 | 1.74 | | 9.5 - 3/8" | 6.35 - 1/4" | 6.35 - 1/4" | FZ, AA, ES,FS, GS | 10.5 | 210 | AE4450Y | |
| AE4456Y | 14.51 | CSIR | 542 | 704 | 897 | 1125 | 1396 | 1715 | 2090 | 424 | 1.66 | | 9.5 - 3/8" | 6.35 - 1/4" | 6.35 - 1/4" | FZ*, AA, GS | 11 | 210 | AE4456Y | *Certification ASERCOM |
| AE4460Y | 15.09 | **CSR** | 560 | 732 | 934 | 1172 | 1453 | 1785 | 2174 | 409 | 1.79 | | 9.5 - 3/8" | 6.35 - 1/4" | 6.35 - 1/4" | FZ*, AA, GS | 11.3 | 210 | AE4460Y | *Certification ASERCOM |
| AE4460Y | 15.09 | **CSIR** | 546 | 711 | 905 | 1134 | 1402 | 1717 | 2085 | 437 | 1.63 | NOUVEAU | 9.5 - 3/8" | 6.35 - 1/4" | 6.35 - 1/4" | FZ | 11.3 | 210 | AE4460Y | |
| CAJ/TAJ 4452Y | 15.2 | CSIR / TRI | 415 | 580 | 778 | 1018 | 1308 | 1656 | 2070 | 399 | 1.45 | | 12.7 - 1/2" | 6.35 - 1/4" | 6.35 - 1/4" | XA, FZ, GZ, TZ | 18 | 268 | CAJ/TAJ 4452Y | |
| CAJ/TAJ 4461Y | 18.3 | CSIR / TRI | 538 | 723 | 952 | 1234 | 1578 | 1993 | 2490 | 472 | 1.53 | | 12.7 - 1/2" | 6.35 - 1/4" | 6.35 - 1/4" | XA, CZ, FZ*, GZ, XU, WZ, TZ | 19 | 268 | CAJ/TAJ 4461Y | *Certification ASERCOM |
| CAJ/TAJ 4476Y | 22.8 | CSIR / TRI | 611 | 848 | 1133 | 1473 | 1878 | 2357 | 2920 | 557 | 1.52 | | 12.7 - 1/2" | 6.35 - 1/4" | 6.35 - 1/4" | XA, CZ, FZ*, GZ, WZ, KZ | 19.5 | 280 | CAJ/TAJ 4476Y | *Certification ASERCOM |
| CAJ/TAJ 4492Y | 25.9 | CSIR / TRI | 774 | 1065 | 1415 | 1833 | 2333 | 2928 | 3620 | 649 | 1.64 | | 12.7 - 1/2" | 7.9 - 5/16" | 6.35 - 1/4" | XA, CZ, FZ*, GZ, QZ, TZ | 20 | 280 | CAJ/TAJ 4492Y | *Certification ASERCOM |
| CAJ/TAJ 4511Y | 32.7 | CSR / TRI | 1064 | 1429 | 1864 | 2380 | 2990 | 3709 | 4552 | 766 | 1.87 | | 15.9 - 5/8" | 7.9 - 5/16" | 6.35 - 1/4" | CZ, FZ*, GZ, QZ, TZ | 22 | 280 | CAJ/TAJ 4511Y | *Certification ASERCOM |
| CAJ4513Y | 34.45 | CSR | 1138 | 1520 | 1975 | 2515 | 3154 | 3908 | 4790 | 844 | 1.80 | | 15.9 - 5/8" | 7.9 - 5/16" | 6.35 - 1/4" | FZ | 22 | 280 | CAJ4513Y | Certification ASERCOM |
| FH/TFH 4518Y | 53.2 | CSR / TRI | 1302 | 1894 | 2610 | 3473 | 4504 | 5727 | 7167 | 1147 | 1.65 | | 15.9 - 5/8" | 12.7 - 1/2" | 7.9 - 5/16" | FZ, GZ, TZ , KZ | 30 | 330 | FH/TFH 4518Y | |
| FH/TFH 4525Y | 74.25 | CSR / TRI | 2093 | 2901 | 3874 | 5040 | 6432 | 8082 | 10023 | 1550 | 1.87 | | 15.9 - 5/8" | 12.7 - 1/2" | 7.9 - 5/16" | FZ, GZ, TZ , KZ | 31 | 354 | FH/TFH 4525Y | |
| TFH-TR4554Y | 160 | TRI | 3906 | 5682 | 7830 | 10419 | 13512 | 17181 | 21501 | 3441 | 1.65 | | 22.2 - 7/8" | 19 - 3/4'' | 7.9 - 5/16" | TZ | 142 | 794 | TFH-TR4554Y | |
| TFH-TR4575Y | 223 | TRI | 6279 | 8703 | 11622 | 15120 | 19296 | 24246 | 30069 | 4650 | 1.87 | | 22.2 - 7/8" | 19 - 3/4'' | 7.9 - 5/16" | TZ | 142 | 794 | TFH-TR4575Y | |
| TAG4528Y | 90.2 | TRI | 1655 | 2557 | 3709 | 5113 | 6769 | 8677 | 10838 | 1442 | 1.77 | | 22.2 - 7/8" | 15.9 - 5/8" | 6.35 - 1/4" | KZ , TZ | 44 | 368 | TAG4528Y | |
| TAG4534Y | 100.7 | TRI | 2355 | 3388 | 4695 | 6277 | 8134 | 10267 | 12676 | 1727 | 1.96 | | 22.2 - 7/8" | 15.9 - 5/8" | 6.35 - 1/4" | KZ , TZ* | 44 | 368 | TAG4534Y | *Certification ASERCOM |
| TAG4537Y | 112.5 | TRI | 2760 | 3904 | 5358 | 7124 | 9203 | 11594 | 14299 | 1951 | 2.00 | | 22.2 - 7/8" | 15.9 - 5/8" | 6.35 - 1/4" | KZ , TZ* | 44 | 368 | TAG4537Y | *Certification ASERCOM |
| TAG4543Y | 124.4 | TRI | 2903 | 4063 | 5607 | 7534 | 9847 | 12546 | 15631 | 2080 | 1.95 | | 22.2 - 7/8" | 15.9 - 5/8" | 6.35 - 1/4" | KZ , TZ | 45 | 368 | TAG4543Y | |
| TAG4547Y | 135 | TRI | 3358 | 4722 | 6374 | 8368 | 10761 | 13614 | 16990 | 2554 | 1.85 | | 22.2 - 7/8" | 15.9 - 5/8" | 6.35 - 1/4" | TZ | 45 | 368 | TAG4547Y | |
| TAGD4556Y | 180.4 | TRI | 3310 | 5114 | 7418 | 10226 | 13538 | 17354 | 21676 | 2884 | 1.77 | | 28.6 - 1'' 1/8 | 15.9 - 5/8" | 6.35 - 1/4" | TZ , KZ | 96 | 560 | TAGD4556Y | |
| TAGD4568Y | 201.4 | TRI | 4710 | 6776 | 9390 | 12554 | 16268 | 20534 | 25352 | 3454 | 1.96 | | 28.6 - 1'' 1/8 | 15.9 - 5/8" | 6.35 - 1/4" | TZ | 96 | 560 | TAGD4568Y | |
| TAGD4574Y | 225 | TRI | 5520 | 7808 | 10716 | 14248 | 18406 | 23188 | 28598 | 3902 | 2.00 | | 28.6 - 1'' 1/8 | 15.9 - 5/8" | 6.35 - 1/4" | TZ | 96 | 560 | TAGD4574Y | |
| TAGD4586Y | 248.8 | TRI | 5806 | 8126 | 11214 | 15068 | 19694 | 25092 | 31262 | 4160 | 1.95 | | 28.6 - 1'' 1/8 | 15.9 - 5/8" | 6.35 - 1/4" | TZ | 96 | 560 | TAGD4586Y | |
| TAG-TR4584Y | 270.6 | TRI | 4965 | 7671 | 11127 | 15339 | 20307 | 26031 | 32514 | 4326 | 1.77 | | 28.6 - 1'' 1/8 | 22.2 - 7/8" | 6.35 - 1/4" | TZ | 185 | 820 | TAG-TR4584Y | |
| TAG-TR4610Y | 302.1 | TRI | 7065 | 10164 | 14085 | 18831 | 24402 | 30801 | 38028 | 5181 | 1.96 | | 28.6 - 1'' 1/8 | 22.2 - 7/8" | 6.35 - 1/4" | TZ | 185 | 820 | TAG-TR4610Y | |
| TAG-TR4611Y | 337.5 | TRI | 8280 | 11712 | 16074 | 21372 | 27609 | 34782 | 42897 | 5853 | 2.00 | | 34.9 - 1'' 3/8 | 22.2 - 7/8" | 6.35 - 1/4" | TZ | 186 | 820 | TAG-TR4611Y | |
| TAG-TR4613Y | 373.2 | TRI | 8709 | 12189 | 16821 | 22602 | 29541 | 37638 | 46893 | 6240 | 1.95 | | 34.9 - 1'' 3/8 | 22.2 - 7/8" | 6.35 - 1/4" | TZ | 186 | 820 | TAG-TR4613Y | |

CERTIFIED PRODUCT ASERCOM

à +20 °C de retour des gaz

PISTON

# RÉFRIGÉRATION POSITIVE - HBP / CBP

## R134a

| Modèle | Cylindrée cm³ | Type de moteur | Puissance frigorifique (watt) +45 °C T° de condensation, 3K sous-refroidissement, 10K surchauffe | | | | | | | T °C d'évaporation -10 °C | | | Raccordements des tubes | | | Tensions disponibles | Poids Kg | Hauteur en mm (H) | Modèle |
|---|---|---|---|---|---|---|---|---|---|---|---|---|---|---|---|---|---|---|---|
| | | | T °C d'évaporation | | | | | | | P absorbée (Watt) | COP (W/W) | | Aspiration (mm/pouces) | Refoulement (mm/pouces) | Charge (mm/pouces) | | | | |
| | | | -15 °C | -10 °C | -5 °C | 0 °C | 5 °C | 10 °C | 15 °C | | | | | | | | | | |
| RGA/HGA4445Y | 9.5 | CSIR | 399 | 507 | 638 | 796 | 986 | 1214 | 1484 | 290 | 1.75 | | 9.5 - 3/8" | 7.9 - 5/16" | - | XA, CZ, FZ* | 11 | 266 / 163 | RGA/HGA4445Y |
| RGA/HGA4450Y | 11.5 | CSIR | 480 | 610 | 770 | 964 | 1197 | 1476 | 1807 | 336 | 1.82 | | 9.5 - 3/8" | 7.9 - 5/16" | - | XA, CZ, FZ* | 11 | 276 / 163 | RGA/HGA4450Y |
| RGA/HGA4460Y | 12.8 | CSIR | 527 | 673 | 854 | 1076 | 1347 | 1675 | 2067 | 358 | 1.88 | | 12.7 - 1/2" | 7.9 - 5/16" | - | XA, CZ, FZ* | 12 | 276 / 163 | RGA/HGA4460Y |
| RGA/HGA4476Y | 16.1 | CSIR | 698 | 889 | 1119 | 1396 | 1727 | 2119 | 2582 | 461 | 1.93 | | 12.7 - 1/2" | 7.9 - 5/16" | - | XA, CZ, FZ* | 12,5 | 282 / 163 | RGA/HGA4476Y |

CERTIFIED PRODUCT ASERCOM

à +20 °C de retour des gaz

*Certification ASERCOM

*Certification ASERCOM

*Certification ASERCOM

*Certification ASERCOM

## R134a

### Modèles multiréfrigérants - VSC SCROLL

| | | | | | | | | | | | | | | | | | | | |
|---|---|---|---|---|---|---|---|---|---|---|---|---|---|---|---|---|---|---|---|
| VSC9515Z | 33.8 | CSR / TRI | 1555 | 1978 | 2488 | 3096 | 3811 | 4641 | 5595 | 1000 | 1.85 | NOUVEAU | 19 - 3/4" | 12.7 - 1/2" | - | XG , FZ | 31 | 411 | VSC9515Z |
| VSC9519Z | 43.5 | CSR / TRI | 2008 | 2547 | 3205 | 3990 | 4912 | 5981 | 7207 | 1317 | 1.85 | NOUVEAU | 19 - 3/4" | 12.7 - 1/2" | - | XG , FZ | 31 | 411 | VSC9519Z |
| VSC9521Z | 46.2 | CSR / TRI | 2132 | 2705 | 3404 | 4238 | 5217 | 6353 | 7655 | 1390 | 1.88 | NOUVEAU | 19 - 3/4" | 12.7 - 1/2" | - | XG , FZ | 31 | 411 | VSC9521Z |
| VSC9526Z | 57.1 | CSR / TRI | 2599 | 3334 | 4210 | 5243 | 6451 | 7853 | 9465 | 1628 | 2.01 | NOUVEAU | 19 - 3/4" | 12.7 - 1/2" | - | XG , FZ | 31 | 411 | VSC9526Z |
| VSC9530Z | 68.8 | CSR / TRI | 3166 | 4028 | 5071 | 6312 | 7770 | 9463 | 11409 | 1935 | 1.96 | NOUVEAU | 22.2 - 7/8" | 12.7 - 1/2" | - | XG , FZ | 37 | 455 | VSC9530Z |
| VSC9538Z | 81 | CSR / TRI | 3666 | 4721 | 5968 | 7432 | 9141 | 11119 | 13391 | 2333 | 2.02 | NOUVEAU | 22.2 - 7/8" | 12.7 - 1/2" | - | XG , FZ | 37 | 455 | VSC9538Z |
| VSC9545Z | 98.6 | TRI | 4601 | 5847 | 7393 | 9240 | 11386 | 13830 | 16571 | 2708 | 2.16 | NOUVEAU | 22.2 - 7/8" | 12.7 - 1/2" | - | XG | 37 | 455 | VSC9545Z |
| VSC9548Z | 107.5 | TRI | 4865 | 6206 | 7842 | 9780 | 12029 | 14595 | 17487 | 2917 | 2.13 | NOUVEAU | 22.2 - 7/8" | 12.7 - 1/2" | - | XG | 37 | 455 | VSC9548Z |
| VSC9558Z | 126 | TRI | 5747 | 7404 | 9337 | 11580 | 14171 | 17145 | 20539 | 3614 | 2.05 | NOUVEAU | 28.6 - 1"1/8 | 19 - 3/4" | - | XG | 44 | 536 | VSC9558Z |
| VSC9566Z | 148.8 | TRI | 6746 | 8615 | 10840 | 13448 | 16468 | 19929 | 23858 | 4112 | 2.10 | NOUVEAU | 34.9 - 1" 3/8 | 19 - 3/4" | - | XG | 45 | 536 | VSC9566Z |
| VSC9576Z | 162.4 | TRI | 7534 | 9610 | 12091 | 15007 | 18391 | 22276 | 26691 | 4686 | 2.05 | NOUVEAU | 34.9 - 1" 3/8 | 19 - 3/4" | - | XG | 45 | 536 | VSC9576Z |

## R134a

### Modèles multiréfrigérants - SEMI-HERMÉTIQUES (SH)

| | | | | | | | | | | | | | | | | | | | |
|---|---|---|---|---|---|---|---|---|---|---|---|---|---|---|---|---|---|---|---|
| SH4576Z | 243 | TRI | 4333 | 5790 | 7550 | 9650 | 12110 | 14960 | 16989 | 2443 | 2.37 | | 28.6 - 1"1/8 | 15.9 - 5/8" | - | YZ | 79 | 293 | SH4576Z |
| SH4591Z | 283 | TRI | 6220 | 7910 | 9900 | 12220 | 14940 | 18090 | 20497 | 3192 | 2.48 | | 28.6 - 1"1/8 | 15.9 - 5/8" | - | YZ | 79 | 293 | SH4591Z |
| SH4610Z | 322 | TRI | 6150 | 8010 | 10250 | 12910 | 16030 | 19660 | 23548 | 3504 | 2.29 | | 34.9 - 1" 3/8 | 15.9 - 5/8" | - | YZ | 79 | 297 | SH4610Z |
| SH4612Z | 375 | TRI | 7450 | 9660 | 12260 | 15320 | 18870 | 22950 | 27243 | 4237 | 2.28 | | 34.9 - 1" 3/8 | 15.9 - 5/8" | - | YZ | 79 | 297 | SH4612Z |
| SH4615Z | 475 | TRI | 9370 | 12240 | 15640 | 19600 | 24180 | 29420 | 34194 | 4560 | 2.68 | | 41.3 - 1"5/8 | 22.2 - 7/8" | - | MZ | 120 | 363 | SH4615Z |
| SH4620Z | 591 | TRI | 12430 | 15900 | 19970 | 24740 | 30310 | 36770 | 44070 | 6045 | 2.63 | | 41.3 - 1"5/8 | 22.2 - 7/8" | - | MZ | 126 | 363 | SH4620Z |

# RÉFRIGÉRATION POSITIVE - HBP / MHBP

## R404A

| Modèle | Cylindrée cm³ | Type de moteur | Puissance frigorifique (watt) +45 °C T° de condensation, 3K sous-refroidissement, 10K surchauffe — T °C d'évaporation | | | | | | | T °C d'évaporation -10 °C | | | Raccordements des tubes | | | Tensions disponibles | Poids Kg | Hauteur en mm (H) | Modèle |
|---|---|---|---|---|---|---|---|---|---|---|---|---|---|---|---|---|---|---|---|
| | | | -15 °C | -10 °C | -5 °C | 0 °C | 5 °C | 10 °C | 15 °C | P absorbée (Watt) | COP (W/W) | | Aspiration (mm/pouces) | Refoulement (mm/pouces) | Charge (mm/pouces) | | | | |
| THB4428Z | 5.2 | CSIR | 293 | 374 | 468 | 580 | 711 | 867 | 1050 | 331 | 1.13 | | 6.35 - 1/4" | 4.76 - 3/16" | 6.35 - 1/4" | FZ | 8.2 | 172 | THB4428Z |
| AE4425Z | 4.24 | CSIR | 233 | 304 | 390 | 495 | 622 | 775 | 958 | 213 | 1.43 | | 6.35 - 1/4" | 4.76 - 3/16" | 6.35 - 1/4" | FZ*, AA, GS | 10 | 200 | AE4425Z |
| AE4430Z | 5.16 | CSIR | 290 | 376 | 479 | 603 | 751 | 928 | 1139 | 266 | 1.41 | | 6.35 - 1/4" | 4.76 - 3/16" | 6.35 - 1/4" | FZ*, AA, GS | 10 | 200 | AE4430Z |
| AE4440Z | 6.69 | CSIR | 392 | 508 | 648 | 815 | 1015 | 1253 | 1537 | 341 | 1.49 | | 9.5 - 3/8" | 6.35 - 1/4" | 6.35 - 1/4" | FZ*, AA, GS | 10.2 | 210 | AE4440Z |
| AE4450Z | 8.85 | CSIR | 521 | 671 | 849 | 1059 | 1308 | 1603 | 1952 | 445 | 1.51 | | 9.5 - 3/8" | 6.35 - 1/4" | 6.35 - 1/4" | FZ*, AA, ES, FS, GS | 10.5 | 210 | AE4450Z |
| AE4460Z | 10.33 | CSIR | 645 | 816 | 1018 | 1258 | 1543 | 1881 | 2280 | 524 | 1.56 | | 9.5 - 3/8" | 6.35 - 1/4" | 6.35 - 1/4" | FZ*, AA, GS | 11 | 210 | AE4460Z |
| AE4470Z | 12.01 | CSR | 764 | 965 | 1199 | 1475 | 1800 | 2183 | 2635 | 620 | 1.56 | | 9.5 - 3/8" | 6.35 - 1/4" | 6.35 - 1/4" | FZ*, AA, ES, FS | 11.2 | 210 | AE4470Z |
| CAJ/TAJ9480Z | 15.2 | CSR / TRI | 833 | 1080 | 1375 | 1728 | 2149 | 2650 | 3245 | 692 | 1.56 | | 12.7 - 1/2" | 7.9 - 5/16" | 6.35 - 1/4" | XA, FZ*, GZ, TZ | 20.8 | 268 | CAJ/TAJ9480Z |
| CAJ/TAJ9510Z | 18.3 | CSR / TRI | 1048 | 1354 | 1720 | 2157 | 2679 | 3300 | 4038 | 844 | 1.60 | | 15.9 - 5/8" | 7.9 - 5/16" | 6.35 - 1/4" | XA, FZ*, GZ, TZ | 21.5 | 280 | CAJ/TAJ9510Z |
| CAJ/TAJ9513Z | 24.2 | CSR / TRI | 1288 | 1702 | 2195 | 2781 | 3474 | 4292 | 5254 | 990 | 1.72 | | 15.9 - 5/8" | 7.9 - 5/16" | 6.35 - 1/4" | XA, FZ*, GZ, TZ | 22 | 280 | CAJ/TAJ9513Z |
| CAJ/TAJ4517Z | 25.95 | CSR / TRI | 1493 | 1929 | 2446 | 3062 | 3794 | 4662 | 5689 | 1122 | 1.72 | | 15.9 - 5/8" | 9.5 - 3/8" | 6.35 - 1/4" | FZ*, GZ, KZ, TZ | 23 | 280 | CAJ/TAJ4517Z |
| CAJ/TAJ4519Z | 34.45 | CSR / TRI | 1928 | 2515 | 3204 | 4015 | 4971 | 6098 | 7427 | 1595 | 1.58 | | 15.9 - 5/8" | 9.5 - 3/8" | 6.35 - 1/4" | FZ*, GZ, KZ, TZ | 23 | 280 | CAJ/TAJ4519Z |
| FH/TFH 4522Z | 39.9 | CSR / TRI | 1767 | 2438 | 3241 | 4200 | 5343 | 6702 | 8314 | 1544 | 1.58 | | 15.9 - 5/8" | 12.7 - 1/2" | 7.9 - 5/16" | FZ*, KZ, TZ | 29 | 354 | FH/TFH 4522Z |
| FH/TFH 4524Z | 43.5 | CSR / TRI | 2082 | 2840 | 3729 | 4768 | 5977 | 7380 | 9002 | 1743 | 1.63 | | 15.9 - 5/8" | 12.7 - 1/2" | 7.9 - 5/16" | FZ*, GZ, KZ, TZ | 29.3 | 354 | FH/TFH 4524Z |
| FH/TFH 4531Z | 56.6 | CSR / TRI | 2766 | 3698 | 4785 | 6060 | 7559 | 9321 | 11394 | 2149 | 1.72 | | 22.2 - 7/8" | 12.7 - 1/2" | 7.9 - 5/16" | FZ*, GZ, KZ, TZ | 31 | 370 | FH/TFH 4531Z |
| FH/TFH 4540Z | 74.2 | CSR / TRI | 3661 | 4820 | 6172 | 7756 | 9617 | 11805 | 14376 | 2891 | 1.67 | | 22.2 - 7/8" | 12.7 - 1/2" | 7.9 - 5/16" | FZ*, GZ, KZ, TZ | 32.8 | 370 | FH/TFH 4540Z |
| TFHD4544Z | 79.8 | TRI | 3534 | 4876 | 6482 | 8400 | 10686 | 13404 | 16628 | 3088 | 1.58 | | 22.2 - 7/8" | 19 - 3/4'' | 7.9 - 5/16" | KZ | 67 | 460 | TFHD4544Z |
| FH/TFHD4548Z | 87 | CSR / TRI | 4164 | 5680 | 7458 | 9536 | 11954 | 14760 | 18004 | 3486 | 1.63 | | 22.2 - 7/8" | 19 - 3/4'' | 7.9 - 5/16" | FZ , TZ | 68 | 460 | FH/TFHD4548Z |
| FH/TFHD4562Z | 113.2 | CSR / TRI | 5532 | 7396 | 9570 | 12120 | 15118 | 18642 | 22788 | 4298 | 1.72 | | 28.6 - 1"1/8 | 19 - 3/4'' | 7.9 - 5/16" | FZ , TZ | 68 | 460 | FH/TFHD4562Z |
| TFH-TR4566Z | 119.7 | TRI | 5301 | 7314 | 9723 | 12600 | 16029 | 20106 | 24942 | 4632 | 1.58 | | 22.2 - 7/8" | 19 - 3/4'' | 7.9 - 5/16" | TZ | 147 | 794 | TFH-TR4566Z |
| TFH-TR4572Z | 130.5 | TRI | 6246 | 8520 | 11187 | 14304 | 17931 | 22140 | 27006 | 5229 | 1.63 | | 22.2 - 7/8" | 19 - 3/4'' | 7.9 - 5/16" | TZ | 147 | 794 | TFH-TR4572Z |
| TFH-TR4593Z | 169.8 | TRI | 8298 | 11094 | 14355 | 18180 | 22677 | 27963 | 34182 | 6447 | 1.72 | | 28.6 - 1"1/8 | 19 - 3/4'' | 7.9 - 5/16" | TZ | 148 | 794 | TFH-TR4593Z |
| TFH-TR4612Z | 222.6 | TRI | 10983 | 14460 | 18516 | 23268 | 28851 | 35415 | 43128 | 8673 | 1.67 | | 28.6 - 1"1/8 | 19 - 3/4'' | 7.9 - 5/16" | TZ | 148 | 794 | TFH-TR4612Z |
| TAG4546Z | 90.2 | TRI | 3654 | 5086 | 6829 | 8939 | 11480 | 14523 | 18147 | 2949 | 1.72 | | 22.2 - 7/8" | 15.9 - 5/8" | 6.35 - 1/4" | KZ, TZ* | 43 | 368 | TAG4546Z |
| TAG4553Z | 100.7 | TRI | 4195 | 5796 | 7730 | 10065 | 12879 | 16256 | 20296 | 3354 | 1.73 | | 22.2 - 7/8" | 15.9 - 5/8" | 6.35 - 1/4" | KZ, TZ* | 45 | 381 | TAG4553Z |
| TAG4561Z | 112.5 | TRI | 4880 | 6623 | 8708 | 11210 | 14213 | 17809 | 22107 | 3782 | 1.75 | | 28.6 - 1"1/8 | 15.9 - 5/8" | 6.35 - 1/4" | KZ, TZ* | 46 | 381 | TAG4561Z |
| TAG4568Z | 124.4 | TRI | 5916 | 7899 | 10261 | 13075 | 16423 | 20395 | 25098 | 4223 | 1.87 | | 28.6 - 1"1/8 | 15.9 - 5/8" | 6.35 - 1/4" | KZ, TZ* | 47 | 393 | TAG4568Z |
| TAG4573Z | 135 | TRI | 6448 | 8532 | 11034 | 14033 | 17618 | 21889 | 26959 | 4681 | 1.82 | | 28.6 - 1"1/8 | 15.9 - 5/8" | 6.35 - 1/4" | KZ, TZ* | 49 | 393 | TAG4573Z |
| TAG4581Z | 145 | TRI | 7208 | 9435 | 12059 | 15158 | 18821 | 23144 | 28241 | 5192 | 1.82 | | 28.6 - 1"1/8 | 15.9 - 5/8" | 6.35 - 1/4" | TZ* | 49 | 393 | TAG4581Z |
| TAGD4590Z | 180.4 | TRI | 7308 | 10172 | 13658 | 17878 | 22960 | 29046 | 36294 | 5898 | 1.72 | | 28.6 - 1"1/8 | 15.9 - 5/8" | 6.35 - 1/4" | TZ | 104 | 560 | TAGD4590Z |
| TAGD4610Z | 201.4 | TRI | 8390 | 11592 | 15460 | 20130 | 25758 | 32512 | 40592 | 6708 | 1.73 | | 28.6 - 1"1/8 | 15.9 - 5/8" | 6.35 - 1/4" | TZ, KZ | 109 | 560 | TAGD4610Z |
| TAGD4612Z | 225 | TRI | 9760 | 13246 | 17416 | 22420 | 28426 | 35618 | 44214 | 7564 | 1.75 | | 34.9 - 1"3/8 | 15.9 - 5/8" | 6.35 - 1/4" | TZ, KZ | 111 | 560 | TAGD4612Z |
| TAGD4614Z | 248.8 | TRI | 11832 | 15798 | 20522 | 26150 | 32846 | 40790 | 50196 | 8446 | 1.87 | | 34.9 - 1"3/8 | 15.9 - 5/8" | 6.35 - 1/4" | TZ | 113 | 560 | TAGD4614Z |
| TAGD4515Z | 270 | TRI | 12896 | 17064 | 22068 | 28066 | 35236 | 43778 | 53918 | 9362 | 1.82 | | 34.9 - 1"3/8 | 15.9 - 5/8" | 6.35 - 1/4" | TZ | 114 | 560 | TAGD4515Z |
| TAG-TR4614Z | 270.6 | TRI | 10962 | 15258 | 20487 | 26817 | 34440 | 43569 | 54441 | 8847 | 1.72 | | 34.9 - 1"3/8 | 22.2 - 7/8" | 6.35 - 1/4" | TZ | 184 | 820 | TAG-TR4614Z |
| TAG-TR4616Z | 302.1 | TRI | 12585 | 17388 | 23190 | 30195 | 38637 | 48768 | 60888 | 10062 | 1.73 | | 34.9 - 1"3/8 | 22.2 - 7/8" | 6.35 - 1/4" | TZ | 184 | 820 | TAG-TR4616Z |
| TAG-TR4618Z | 337.5 | TRI | 14640 | 19869 | 26124 | 33630 | 42639 | 53427 | 66321 | 11346 | 1.75 | | 34.9 - 1"3/8 | 22.2 - 7/8" | 6.35 - 1/4" | TZ | 186 | 820 | TAG-TR4618Z |
| TAG-TR4620Z | 373.2 | TRI | 17748 | 23697 | 30783 | 39225 | 49269 | 61185 | 75294 | 12669 | 1.87 | | 41.3 - 1"5/8 | 28.6 - 1"1/8 | 6.35 - 1/4" | TZ | 186 | 820 | TAG-TR4620Z |
| TAG-TR4622Z | 405 | TRI | 19344 | 25596 | 33102 | 42099 | 52854 | 65667 | 80877 | 14043 | 1.82 | | 41.3 - 1"5/8 | 28.6 - 1"1/8 | 6.35 - 1/4" | TZ | 187 | 820 | TAG-TR4622Z |

CERTIFIED PRODUCT ASERCOM

à +20 °C de retour des gaz

Certification ASERCOM
*Certification ASERCOM
*Certification ASERCOM
*

# RÉFRIGÉRATION POSITIVE - HBP / CBP

## R404A

| Modèle | Cylindrée cm³ | Type de moteur | Puissance frigorifique (watt) +45 °C T° de condensation, 3K sous-refroidissement, 10K surchauffe | | | | | | | T °C d'évaporation -10 °C | | | Raccordements des tubes | | | Tensions disponibles | Poids Kg | Hauteur en mm (H) | Modèle |
|---|---|---|---|---|---|---|---|---|---|---|---|---|---|---|---|---|---|---|---|
| | | | T °C d'évaporation | | | | | | | P absorbée (Watt) | COP (W/W) | | Aspiration (mm/pouces) | Refoulement (mm/pouces) | Charge (mm/pouces) | | | | |
| | | | -15 °C | -10 °C | -5 °C | 0 °C | 5 °C | 10 °C | 15 °C | | | | | | | | | | |
| RG/HGA 4467Z | 9.5 | CSR | 682 | 853 | 1055 | 1295 | 1580 | 1917 | 2315 | 463 | 1.84 | | 9.5 - 3/8" | 7.9 - 5/16" | - | XA, CZ, FZ | 12.5 | 266 / 163 | RG/HGA 4467Z |
| RG/HGA 4480Z | 11.5 | CSR | 822 | 1025 | 1266 | 1552 | 1892 | 2294 | 2771 | 551 | 1.86 | | 9.5 - 3/8" | 7.9 - 5/16" | - | XA, CZ, FZ* | 12.5 | 276 / 163 | RG/HGA 4480Z |
| RG/HGA 4492Z | 12.8 | CSR | 938 | 1170 | 1445 | 1772 | 2161 | 2622 | 3169 | 613 | 1.91 | | 12.7 - 1/2" | 7.9 - 5/16" | - | XA, CZ, FZ* | 12.8 | 276 / 163 | RG/HGA 4492Z |
| RG/HGA 4512Z | 16.1 | CSR | 1158 | 1448 | 1791 | 2197 | 2680 | 3251 | 3925 | 781 | 1.85 | | 12.7 - 1/2" | 7.9 - 5/16" | - | XA, CZ, FZ* | 13.3 | 282 / 163 | RG/HGA 4512Z |

CERTIFIED PRODUCT ASERCOM

à +20 °C de retour des gaz

*Certification ASERCOM

## R404A

Modèles multiréfrigérants - VSC SCROLL

| | | | | | | | | | | | | | | | | | | | |
|---|---|---|---|---|---|---|---|---|---|---|---|---|---|---|---|---|---|---|---|
| VSC9515Z | 33.8 | CSR / TRI | 2453 | 3082 | 3807 | 4646 | 5619 | 6742 | 8063 | 1751 | 1.85 | NOUVEAU | 19 - 3/4" | 12.7 - 1/2" | - | XG , FZ | 31 | 411 | VSC9515Z |
| VSC9519Z | 43.5 | CSR / TRI | 3370 | 4154 | 5071 | 6149 | 7414 | 8890 | 10632 | 2155 | 1.85 | NOUVEAU | 19 - 3/4" | 12.7 - 1/2" | - | XG , FZ | 31 | 411 | VSC9519Z |
| VSC9521Z | 46.2 | CSR / TRI | 3572 | 4721 | 5385 | 6533 | 7877 | 9440 | 11290 | 2274 | 1.88 | NOUVEAU | 19 - 3/4" | 12.7 - 1/2" | - | XG , FZ | 31 | 411 | VSC9521Z |
| VSC9526Z | 57.1 | CSR / TRI | 4371 | 5798 | 6646 | 8103 | 9810 | 11791 | 14102 | 2902 | 2.01 | NOUVEAU | 19 - 3/4" | 12.7 - 1/2" | - | XG , FZ | 31 | 411 | VSC9526Z |
| VSC9530Z | 68.8 | CSR / TRI | 5317 | 7074 | 8116 | 9888 | 11946 | 14318 | 17124 | 3353 | 1.96 | NOUVEAU | 22.2 - 7/8" | 12.7 - 1/2" | - | XG , FZ | 37 | 455 | VSC9530Z |
| VSC9538Z | 81 | CSR / TRI | 6376 | 8447 | 9656 | 11725 | 14125 | 16886 | 20196 | 3855 | 2.19 | NOUVEAU | 22.2 - 7/8" | 12.7 - 1/2" | - | XG , FZ | 37 | 455 | VSC9538Z |
| VSC9545Z | 98.6 | TRI | 7668 | 10161 | 11623 | 14121 | 17007 | 20310 | 24291 | 4812 | 2.11 | NOUVEAU | 22.2 - 7/8" | 12.7 - 1/2" | - | XG | 37 | 455 | VSC9545Z |
| VSC9548Z | 107.5 | TRI | 8394 | 11091 | 12652 | 15359 | 18540 | 22254 | 26616 | 5171 | 2.14 | NOUVEAU | 22.2 - 7/8" | 12.7 - 1/2" | - | XG | 37 | 455 | VSC9548Z |
| VSC9558Z | 126 | TRI | 9632 | 12978 | 14970 | 18251 | 22001 | 26260 | 31407 | 6080 | 2.13 | NOUVEAU | 28.6 - 1"1/8 | 19 - 3/4" | - | XG | 44 | 536 | VSC9558Z |
| VSC9566Z | 148.8 | TRI | 11229 | 15062 | 17382 | 21266 | 25774 | 30963 | 37032 | 7009 | 2.15 | NOUVEAU | 34.9 - 1" 3/8 | 19 - 3/4" | - | XG | 45 | 536 | VSC9566Z |
| VSC9576Z | 162.4 | TRI | 13254 | 17317 | 19636 | 23798 | 28767 | 34661 | 41455 | 7927 | 2.18 | NOUVEAU | 34.9 - 1" 3/8 | 19 - 3/4" | - | XG | 45 | 536 | VSC9576Z |

## R404A

Modèles multiréfrigérants - SEMI-HERMÉTIQUES (SH)

| | | | | | | | | | | | | | | | | | | | |
|---|---|---|---|---|---|---|---|---|---|---|---|---|---|---|---|---|---|---|---|
| SH4576Z | 243 | TRI | 7799 | 9933 | 12404 | 15247 | 18498 | 22186 | 26333 | 4663 | 2.13 | | 28.6 - 1"1/8 | 15.9 - 5/8" | - | YZ | 79 | 293 | SH4576Z |
| SH4591Z | 283 | TRI | 9314 | 11766 | 14663 | 18062 | 22016 | 26573 | 31771 | 5656 | 2.08 | | 28.6 - 1"1/8 | 15.9 - 5/8" | - | YZ | 79 | 293 | SH4591Z |
| SH4610Z | 322 | TRI | 10960 | 13780 | 17097 | 20972 | 25464 | 30626 | 36500 | 6607 | 2.09 | | 34.9 - 1" 3/8 | 15.9 - 5/8" | - | YZ | 79 | 297 | SH4610Z |
| SH4612Z | 375 | TRI | 12665 | 15907 | 19729 | 24206 | 29408 | 35398 | 42227 | 7657 | 2.08 | | 34.9 - 1" 3/8 | 15.9 - 5/8" | - | YZ | 79 | 297 | SH4612Z |
| SH4615Z | 475 | TRI | 15197 | 19362 | 24281 | 30035 | 36697 | 44336 | 53000 | 8713 | 2.22 | | 41.3 - 1"5/8 | 22.2 - 7/8" | - | MZ | 120 | 363 | SH4615Z |
| SH4620Z | 591 | TRI | 20890 | 26012 | 32039 | 39131 | 47444 | 57128 | 68309 | 11748 | 2.21 | | 41.3 - 1"5/8 | 22.2 - 7/8" | - | MZ | 126 | 363 | SH4620Z |

# RÉFRIGÉRATION POSITIVE - HBP / MHBP

R452A new

| Modèle | Cylindrée cm³ | Type de moteur | Puissance frigorifique (watt) +45 °C T° de condensation, 3K sous-refroidissement, 10K surchauffe, rosée/rosée | | | | | | | T °C d'évaporation -10 °C | | | Raccordements des tubes | | | Tensions disponibles | Poids Kg | Hauteur en mm (H) | Modèle |
|---|---|---|---|---|---|---|---|---|---|---|---|---|---|---|---|---|---|---|---|
| | | | T °C d'évaporation | | | | | | | P absorbée (Watt) | COP (W/W) | | Aspiration (mm/pouces) | Refoulement (mm/pouces) | Charge (mm/pouces) | | | | |
| | | | -15 °C | -10 °C | -5 °C | 0 °C | 5 °C | 10 °C | 15 °C | | | | | | | | | | |
| **R452A** | | | | | | | | | | | | | | | | | | | |
| THB4428Z | 5.2 | CSIR | 284 | 364 | 459 | 572 | 706 | 865 | 1053 | 313 | 1.16 | NOUVEAU | 6.35 - 1/4" | 4.76 - 3/16" | 6.35 - 1/4" | FZ | 8.2 | 172 | THB4428Z |
| AE4425Z | 4.24 | CSIR | 225 | 296 | 383 | 489 | 618 | 773 | 960 | 209 | 1.42 | NOUVEAU | 6.35 - 1/4" | 4.76 - 3/16" | 6.35 - 1/4" | FZ, AA, GS | 10 | 200 | AE4425Z |
| AE4430Z | 5.16 | CSIR | 281 | 366 | 470 | 595 | 745 | 926 | 1141 | 251 | 1.46 | NOUVEAU | 6.35 - 1/4" | 4.76 - 3/16" | 6.35 - 1/4" | FZ, AA, GS | 10 | 200 | AE4430Z |
| AE4440Z | 6.69 | CSIR | 379 | 495 | 635 | 804 | 1007 | 1250 | 1540 | 321 | 1.54 | NOUVEAU | 9.5 - 3/8" | 6.35 - 1/4" | 6.35 - 1/4" | FZ, AA, GS | 10.2 | 210 | AE4440Z |
| AE4450Z | 8.85 | CSIR | 504 | 654 | 832 | 1045 | 1298 | 1599 | 1956 | 420 | 1.89 | NOUVEAU | 9.5 - 3/8" | 6.35 - 1/4" | 6.35 - 1/4" | FZ, AA, ES, FS, GS | 10.5 | 210 | AE4450Z |
| AE4460Z | 10.33 | CSIR | 624 | 794 | 998 | 1241 | 1531 | 1876 | 2285 | 494 | 1.90 | NOUVEAU | 9.5 - 3/8" | 6.35 - 1/4" | 6.35 - 1/4" | FZ, AA, GS | 11 | 210 | AE4460Z |
| AE4470Z | 12.01 | CSR | 739 | 939 | 1176 | 1455 | 1786 | 2177 | 2641 | 584 | 1.61 | NOUVEAU | 9.5 - 3/8" | 6.35 - 1/4" | 6.35 - 1/4" | FZ, AA, ES, FS | 11.2 | 210 | AE4470Z |
| CAJ/TAJ9480Z | 15.2 | CSR / TRI | 806 | 1052 | 1348 | 1705 | 2132 | 2643 | 3252 | 653 | 1.61 | NOUVEAU | 12.7 - 1/2" | 7.9 - 5/16" | 6.35 - 1/4" | XA, FZ, GZ, TZ | 20.8 | 268 | CAJ/TAJ9480Z |
| CAJ/TAJ9510Z | 18.3 | CSR / TRI | 1014 | 1318 | 1686 | 2128 | 2658 | 3291 | 4047 | 796 | 1.66 | NOUVEAU | 15.9 - 5/8" | 7.9 - 5/16" | 6.35 - 1/4" | XA, FZ, GZ, TZ | 21.5 | 280 | CAJ/TAJ9510Z |
| CAJ/TAJ9513Z | 24.2 | CSR / TRI | 1246 | 1657 | 2152 | 2744 | 3447 | 4281 | 5265 | 934 | 1.77 | NOUVEAU | 15.9 - 5/8" | 7.9 - 5/16" | 6.35 - 1/4" | XA, FZ, GZ, TZ | 22 | 280 | CAJ/TAJ9513Z |
| CAJ/TAJ4517Z | 25.95 | CSR / TRI | 1444 | 1878 | 2398 | 3021 | 3764 | 4650 | 5701 | 1058 | 1.77 | NOUVEAU | 15.9 - 5/8" | 9.5 - 3/8" | 6.35 - 1/4" | FZ, GZ, KZ, TZ | 23 | 280 | CAJ/TAJ4517Z |
| CAJ/TAJ4519Z | 34.45 | CSR / TRI | 1865 | 2450 | 3141 | 3961 | 4932 | 6083 | 7442 | 1504 | 1.63 | NOUVEAU | 15.9 - 5/8" | 9.5 - 3/8" | 6.35 - 1/4" | FZ, GZ, KZ, TZ | 23 | 280 | CAJ/TAJ4519Z |
| FH/TFH 4522Z | 39.9 | CSR / TRI | 1767 | 2416 | 3198 | 4141 | 5272 | 6624 | 8232 | 1456 | 1.66 | NOUVEAU | 15.9 - 5/8" | 12.7 - 1/2" | 7.9 - 5/16" | FZ, KZ, TZ | 29 | 354 | FH/TFH 4522Z |
| FH/TFH 4524Z | 43.5 | CSR / TRI | 2014 | 2766 | 3656 | 4704 | 5931 | 7361 | 9021 | 1643 | 1.68 | NOUVEAU | 15.9 - 5/8" | 12.7 - 1/2" | 7.9 - 5/16" | FZ, GZ, KZ, TZ | 29.3 | 354 | FH/TFH 4524Z |
| FH/TFH 4531Z | 56.6 | CSR / TRI | 2676 | 3601 | 4691 | 5978 | 7500 | 9297 | 11418 | 2027 | 1.78 | NOUVEAU | 22.2 - 7/8" | 12.7 - 1/2" | 7.9 - 5/16" | FZ, GZ, KZ, TZ | 31 | 370 | FH/TFH 4531Z |
| FH/TFH 4540Z | 74.2 | CSR / TRI | 3541 | 4694 | 6050 | 7651 | 9542 | 11775 | 14407 | 2726 | 2.32 | NOUVEAU | 22.2 - 7/8" | 12.7 - 1/2" | 7.9 - 5/16" | FZ, GZ, KZ, TZ | 32.8 | 370 | FH/TFH 4540Z |
| TFHD4544Z | 79.8 | TRI | 3535 | 4831 | 6396 | 8282 | 10544 | 13247 | 16465 | 2913 | 1.66 | NOUVEAU | 22.2 - 7/8" | 19 - 3/4'' | 7.9 - 5/16" | KZ | 67 | 460 | TFHD4544Z |
| FH / TFHD4548Z | 87 | CSR / TRI | 4028 | 5531 | 7312 | 9408 | 11862 | 14722 | 18043 | 3287 | 1.68 | NOUVEAU | 22,2 - 7/8" | 19 - 3/4'' | 7.9 - 5/16" | FZ , TZ | 68 | 460 | FH / TFHD4548Z |
| FH /TFHD4562Z | 113.2 | CSR / TRI | 5351 | 7202 | 9382 | 11957 | 15000 | 18595 | 22837 | 4054 | 1.78 | NOUVEAU | 28.6 - 1"1/8 | 19 - 3/4'' | 7.9 - 5/16" | FZ , TZ | 68 | 460 | FH /TFHD4562Z |
| TFH-TR4566Z | 119.7 | TRI | 5302 | 7247 | 9594 | 12422 | 15816 | 19871 | 24697 | 4369 | 1.66 | NOUVEAU | 22.2 - 7/8" | 19 - 3/4'' | 7.9 - 5/16" | TZ | 147 | 794 | TFH-TR4566Z |
| TFH-TR4572Z | 130.5 | TRI | 6042 | 8297 | 10967 | 14111 | 17793 | 22083 | 27064 | 4930 | 1.68 | NOUVEAU | 22.2 - 7/8" | 19 - 3/4'' | 7.9 - 5/16" | TZ | 147 | 794 | TFH-TR4572Z |
| TFH-TR4593Z | 169.8 | TRI | 8027 | 10803 | 14073 | 17935 | 22500 | 27892 | 34255 | 6081 | 1.78 | NOUVEAU | 28.6 - 1"1/8 | 19 - 3/4'' | 7.9 - 5/16" | TZ | 148 | 794 | TFH-TR4593Z |
| TFH-TR4612Z | 222.6 | TRI | 10624 | 14081 | 18151 | 22954 | 28627 | 35324 | 43221 | 8178 | 1.72 | NOUVEAU | 28.6 - 1"1/8 | 19 - 3/4'' | 7.9 - 5/16" | TZ | 148 | 794 | TFH-TR4612Z |
| TAG4546Z | 90.2 | TRI | 3534 | 4952 | 6694 | 8818 | 11391 | 14486 | 18186 | 2781 | 1.78 | NOUVEAU | 22.2 - 7/8" | 15.9 - 5/8" | 6.35 - 1/4" | KZ, TZ | 43 | 368 | TAG4546Z |
| TAG4553Z | 100.7 | TRI | 4058 | 5645 | 7578 | 9929 | 12778 | 16214 | 20339 | 3163 | 1.78 | NOUVEAU | 22.2 - 7/8" | 15.9 - 5/8" | 6.35 - 1/4" | KZ, TZ | 45 | 381 | TAG4553Z |
| TAG4561Z | 112.5 | TRI | 4720 | 6449 | 8536 | 11059 | 14103 | 17764 | 22154 | 3567 | 1.81 | NOUVEAU | 28.6 - 1"1/8 | 15.9 - 5/8" | 6.35 - 1/4" | KZ, TZ | 46 | 381 | TAG4561Z |
| TAG4568Z | 124.4 | TRI | 5722 | 7692 | 10059 | 12899 | 16295 | 20343 | 25152 | 3999 | 1.92 | NOUVEAU | 28.6 - 1"1/8 | 15.9 - 5/8" | 6.35 - 1/4" | KZ, TZ | 47 | 393 | TAG4568Z |
| TAG4573Z | 135 | TRI | 6237 | 8309 | 10817 | 13844 | 17481 | 21833 | 27017 | 4458 | 1.86 | NOUVEAU | 28.6 - 1"1/8 | 15.9 - 5/8" | 6.35 - 1/4" | KZ, TZ | 49 | 393 | TAG4573Z |
| TAG4581Z | 145 | TRI | 6972 | 9188 | 11821 | 14954 | 18674 | 23085 | 28302 | 5151 | 1.78 | NOUVEAU | 28.6 - 1"1/8 | 15.9 - 5/8" | 6.35 - 1/4" | TZ | 49 | 393 | TAG4581Z |
| TAGD4590Z | 180.4 | TRI | 7068 | 9905 | 13388 | 17637 | 22782 | 28972 | 36372 | 2781 | 3.56 | NOUVEAU | 28.6 - 1"1/8 | 15.9 - 5/8" | 6.35 - 1/4" | TZ | 104 | 560 | TAGD4590Z |
| TAGD4610Z | 201.4 | TRI | 8116 | 11289 | 15156 | 19859 | 25557 | 32429 | 40678 | 3163 | 3.57 | NOUVEAU | 28.6 - 1"1/8 | 15.9 - 5/8" | 6.35 - 1/4" | TZ, KZ | 109 | 560 | TAGD4610Z |
| TAGD4612Z | 225 | TRI | 9440 | 12898 | 17073 | 22118 | 28205 | 35528 | 44307 | 3567 | 3.62 | NOUVEAU | 34.9 - 1"3/8 | 15.9 - 5/8" | 6.35 - 1/4" | TZ, KZ | 111 | 560 | TAGD4612Z |
| TAGD4614Z | 248.8 | TRI | 11445 | 15385 | 20118 | 25798 | 32590 | 40687 | 50304 | 3999 | 3.85 | NOUVEAU | 34.9 - 1"3/8 | 15.9 - 5/8" | 6.35 - 1/4" | TZ | 113 | 560 | TAGD4614Z |
| TAGD4515Z | 270 | TRI | 12474 | 16618 | 21634 | 27687 | 34963 | 43666 | 54034 | 4458 | 3.73 | NOUVEAU | 34.9 - 1"3/8 | 15.9 - 5/8" | 6.35 - 1/4" | TZ | 114 | 560 | TAGD4515Z |
| TAG-TR4614Z | 270.6 | TRI | 10603 | 14857 | 20082 | 26455 | 34174 | 43458 | 54558 | 8342 | 1.78 | NOUVEAU | 34.9 - 1"3/8 | 22.2 - 7/8" | 6.35 - 1/4" | TZ | 184 | 820 | TAG-TR4614Z |
| TAG-TR4616Z | 302.1 | TRI | 12174 | 16934 | 22734 | 29788 | 38335 | 48643 | 61017 | 9489 | 1.78 | NOUVEAU | 34.9 - 1"3/8 | 22.2 - 7/8" | 6.35 - 1/4" | TZ | 184 | 820 | TAG-TR4616Z |
| TAG-TR4618Z | 337.5 | TRI | 14160 | 19348 | 25609 | 33177 | 42308 | 53292 | 66461 | 10701 | 1.81 | NOUVEAU | 34.9 - 1"3/8 | 22.2 - 7/8" | 6.35 - 1/4" | TZ | 186 | 820 | TAG-TR4618Z |
| TAG-TR4620Z | 373.2 | TRI | 17167 | 23077 | 30178 | 38696 | 48886 | 61030 | 75456 | 11996 | 1.92 | NOUVEAU | 41.3 - 1"5/8 | 28.6 - 1"1/8 | 6.35 - 1/4" | TZ | 186 | 820 | TAG-TR4620Z |
| TAG-TR4622Z | 405 | TRI | 18711 | 24926 | 32450 | 41531 | 52444 | 65499 | 81051 | 13374 | 1.86 | NOUVEAU | 41.3 - 1"5/8 | 28.6 - 1"1/8 | 6.35 - 1/4" | TZ | 187 | 820 | TAG-TR4622Z |

*Veuillez consulter les recommandations d'utilisation Tecumseh pour l'utilisation des fluides frigorigènes R449A/R452A avec les modèles R404A*



RÉFRIGÉRATION POSITIVE - HBP / MHBP

## RÉFRIGÉRATION POSITIVE - HBP / CBP

R452A new

| Modèle | Cylindrée cm³ | Type de moteur | Puissance frigorifique (watt) +45 °C T° de condensation, 3K sous-refroidissement, 10K surchauffe, rosée/rosée | | | | | | | T °C d'évaporation -10 °C | | | Raccordements des tubes | | | Tensions disponibles | Poids Kg | Hauteur en mm (H) | Modèle |
|---|---|---|---|---|---|---|---|---|---|---|---|---|---|---|---|---|---|---|---|
| | | | T °C d'évaporation | | | | | | | P absorbée (Watt) | COP (W/W) | | Aspiration (mm/pouces) | Refoulement (mm/pouces) | Charge (mm/pouces) | | | | |
| | | | -15 °C | -10 °C | -5 °C | 0 °C | 5 °C | 10 °C | 15 °C | | | | | | | | | | |
| **R452A** | | | | | | | | | | | | | | | | | | | |
| RG/HGA 4467Z | 9.5 | CSR | 660 | 831 | 1034 | 1278 | 1567 | 1912 | 2320 | 436 | 1.90 | NOUVEAU | 9.5 - 3/8" | 7.9 - 5/16" | - | XA, CZ, FZ | 12.5 | 266 / 163 | RG/HGA 4467Z |
| RG/HGA 4480Z | 11.5 | CSR | 795 | 998 | 1241 | 1531 | 1877 | 2288 | 2777 | 519 | 1.92 | NOUVEAU | 9.5 - 3/8" | 7.9 - 5/16" | - | XA, CZ, FZ | 12.5 | 276 / 163 | RG/HGA 4480Z |
| RG/HGA 4492Z | 12.8 | CSR | 907 | 1139 | 1417 | 1748 | 2144 | 2616 | 3175 | 578 | 1.97 | NOUVEAU | 12.7 - 1/2" | 7.9 - 5/16" | - | XA, CZ, FZ | 12.8 | 276 / 163 | RG/HGA 4492Z |
| RG/HGA 4512Z | 16.1 | CSR | 1120 | 1410 | 1755 | 2168 | 2659 | 3242 | 3934 | 736 | 1.91 | NOUVEAU | 12.7 - 1/2" | 7.9 - 5/16" | - | XA, CZ, FZ | 13.3 | 282 / 163 | RG/HGA 4512Z |

## R452A

Modèles multiréfrigérants - VSC SCROLL

| |
|---|
| VSC9515Z |
| VSC9519Z |
| VSC9521Z |
| VSC9526Z |
| VSC9530Z |
| VSC9538Z |
| VSC9545Z |
| VSC9548Z |
| VSC9558Z |
| VSC9566Z |
| VSC9576Z |

*Données correspondantes bientôt disponibles*

## R452A

Modèles multiréfrigérants - SEMI-HERMÉTIQUES (SH)

| | | | | | | | | | | | | | | | | | | | |
|---|---|---|---|---|---|---|---|---|---|---|---|---|---|---|---|---|---|---|---|
| SH4576Z | 243 | TRI | 7544 | 9673 | 12160 | 15041 | 18354 | 22129 | 26389 | 4398 | 2.20 | NOUVEAU | 28.6 - 1"1/8 | 15.9 - 5/8" | - | YZ | 79 | 293 | SH4576Z |
| SH4591Z | 283 | TRI | 9009 | 11457 | 14374 | 17818 | 21845 | 26505 | 31839 | 5334 | 2.15 | NOUVEAU | 28.6 - 1"1/8 | 15.9 - 5/8" | - | YZ | 79 | 293 | SH4591Z |
| SH4610Z | 322 | TRI | 10601 | 13419 | 16760 | 20688 | 25266 | 30548 | 36578 | 6231 | 2.15 | NOUVEAU | 34.9 - 1" 3/8 | 15.9 - 5/8" | - | YZ | 79 | 297 | SH4610Z |
| SH4612Z | 375 | TRI | 12250 | 15490 | 19341 | 23879 | 29179 | 35308 | 42317 | 7221 | 2.15 | NOUVEAU | 34.9 - 1" 3/8 | 15.9 - 5/8" | - | YZ | 79 | 297 | SH4612Z |
| SH4615Z | 475 | TRI | 14700 | 18855 | 23803 | 29629 | 36412 | 44223 | 53113 | 8217 | 2.29 | NOUVEAU | 41.3 - 1"5/8 | 22.2 - 7/8" | - | MZ | 120 | 363 | SH4615Z |
| SH4620Z | 591 | TRI | 20206 | 25330 | 31408 | 38602 | 47075 | 56982 | 68455 | 11079 | 2.29 | NOUVEAU | 41.3 - 1"5/8 | 22.2 - 7/8" | - | MZ | 126 | 363 | SH4620Z |

*Veuillez consulter les recommandations d'utilisation Tecumseh pour l'utilisation des fluides frigorigènes R449A/R452A avec les modèles R404A*

## RÉFRIGÉRATION POSITIVE - HBP / MHBP

R449A new

| Modèle | Cylindrée cm³ | Type de moteur | Puissance frigorifique (watt) +45 °C T° de condensation, 3K sous-refroidissement, 10K surchauffe, rosée/rosée | | | | | | | T °C d'évaporation -10 °C | | | Raccordements des tubes | | | Tensions disponibles | Poids Kg | Hauteur en mm (H) | Modèle |
|---|---|---|---|---|---|---|---|---|---|---|---|---|---|---|---|---|---|---|---|
| | | | T °C d'évaporation | | | | | | | P absorbée (Watt) | COP (W/W) | | Aspiration (mm/pouces) | Refoulement (mm/pouces) | Charge (mm/pouces) | | | | |
| | | | -15 °C | -10 °C | -5 °C | 0 °C | 5 °C | 10 °C | 15 °C | | | | | | | | | | |
| **R449A** | | | | | | | | | | | | | | | | | | | |
| THB4428Z | 5.2 | CSIR | 271 | 354 | 453 | 572 | 713 | 881 | 1081 | 284 | 1.24 | NOUVEAU | 6.35 - 1/4" | 4.76 - 3/16" | 6.35 - 1/4" | FZ | 8.2 | 172 | THB4428Z |
| AE4425Z | 4.24 | CSIR | 215 | 288 | 378 | 489 | 624 | 788 | 986 | 190 | 1.51 | NOUVEAU | 6.35 - 1/4" | 4.76 - 3/16" | 6.35 - 1/4" | FZ, AA, GS | 10 | 200 | AE4425Z |
| AE4430Z | 5.16 | CSIR | 268 | 356 | 464 | 595 | 753 | 944 | 1172 | 228 | 1.56 | NOUVEAU | 6.35 - 1/4" | 4.76 - 3/16" | 6.35 - 1/4" | FZ, AA, GS | 10 | 200 | AE4430Z |
| AE4440Z | 6.69 | CSIR | 362 | 482 | 627 | 804 | 1017 | 1274 | 1581 | 293 | 1.65 | NOUVEAU | 9.5 - 3/8" | 6.35 - 1/4" | 6.35 - 1/4" | FZ, AA, GS | 10.2 | 210 | AE4440Z |
| AE4450Z | 8.85 | CSIR | 481 | 636 | 822 | 1045 | 1312 | 1630 | 2009 | 382 | 1.66 | NOUVEAU | 9.5 - 3/8" | 6.35 - 1/4" | 6.35 - 1/4" | FZ, AA, ES, FS, GS | 10.5 | 210 | AE4450Z |
| AE4460Z | 10.33 | CSIR | 596 | 773 | 985 | 1241 | 1547 | 1912 | 2347 | 449 | 1.72 | NOUVEAU | 9.5 - 3/8" | 6.35 - 1/4" | 6.35 - 1/4" | FZ, AA, GS | 11 | 210 | AE4460Z |
| AE4470Z | 12.01 | CSR | 705 | 914 | 1161 | 1455 | 1804 | 2219 | 2712 | 532 | 1.72 | NOUVEAU | 9.5 - 3/8" | 6.35 - 1/4" | 6.35 - 1/4" | FZ, AA, ES, FS | 11.2 | 210 | AE4470Z |
| CAJ/TAJ9480Z | 15.2 | CSR / TRI | 769 | 1023 | 1331 | 1705 | 2154 | 2694 | 3340 | 594 | 1.72 | NOUVEAU | 12.7 - 1/2" | 7.9 - 5/16" | 6.35 - 1/4" | XA, FZ, GZ, TZ | 20.8 | 268 | CAJ/TAJ9480Z |
| CAJ/TAJ9510Z | 18.3 | CSR / TRI | 967 | 1282 | 1666 | 2128 | 2686 | 3355 | 4156 | 725 | 1.77 | NOUVEAU | 15.9 - 5/8" | 7.9 - 5/16" | 6.35 - 1/4" | XA, FZ, GZ, TZ | 21.5 | 280 | CAJ/TAJ9510Z |
| CAJ/TAJ9513Z | 24.2 | CSR / TRI | 1189 | 1612 | 2125 | 2743 | 3483 | 4363 | 5407 | 850 | 1.90 | NOUVEAU | 15.9 - 5/8" | 7.9 - 5/16" | 6.35 - 1/4" | XA, FZ, GZ, TZ | 22 | 280 | CAJ/TAJ9513Z |
| CAJ/TAJ4517Z | 25.95 | CSR / TRI | 1378 | 1827 | 2369 | 3021 | 3803 | 4740 | 5855 | 963 | 1.90 | NOUVEAU | 15.9 - 5/8" | 9.5 - 3/8" | 6.35 - 1/4" | FZ, GZ, KZ, TZ | 23 | 280 | CAJ/TAJ4517Z |
| CAJ/TAJ4519Z | 34.45 | CSR / TRI | 1780 | 2383 | 3102 | 3960 | 4983 | 6200 | 7643 | 1369 | 1.74 | NOUVEAU | 15.9 - 5/8" | 9.5 - 3/8" | 6.35 - 1/4" | FZ, GZ, KZ, TZ | 23 | 280 | CAJ/TAJ4519Z |
| FH/TFH 4522Z | 39.9 | CSR / TRI | 1631 | 2310 | 3138 | 4143 | 5357 | 6814 | 8556 | 1326 | 1.74 | NOUVEAU | 15.9 - 5/8" | 12.7 - 1/2" | 7.9 - 5/16" | FZ, KZ, TZ | 29 | 354 | FH/TFH 4522Z |
| FH/TFH 4524Z | 43.5 | CSR / TRI | 1922 | 2690 | 3610 | 4703 | 5992 | 7503 | 9265 | 1496 | 1.80 | NOUVEAU | 15.9 - 5/8" | 12.7 - 1/2" | 7.9 - 5/16" | FZ, GZ, KZ, TZ | 29.3 | 354 | FH/TFH 4524Z |
| FH/TFH 4531Z | 56.6 | CSR / TRI | 2554 | 3503 | 4633 | 5978 | 7578 | 9477 | 11727 | 1845 | 1.90 | NOUVEAU | 22.2 - 7/8" | 12.7 - 1/2" | 7.9 - 5/16" | FZ, GZ, KZ, TZ | 31 | 370 | FH/TFH 4531Z |
| FH/TFH 4540Z | 74.2 | CSR / TRI | 3380 | 4566 | 5975 | 7651 | 9641 | 12002 | 14796 | 2481 | 2.47 | NOUVEAU | 22.2 - 7/8" | 12.7 - 1/2" | 7.9 - 5/16" | FZ, GZ, KZ, TZ | 32.8 | 370 | FH/TFH 4540Z |
| TFHD4544Z | 79.8 | TRI | 3262 | 4620 | 6275 | 8286 | 10713 | 13629 | 17113 | 2651 | 1.74 | NOUVEAU | 22.2 - 7/8" | 19 - 3/4'' | 7.9 - 5/16" | KZ | 67 | 460 | TFHD4544Z |
| FH / TFHD4548Z | 87 | CSR / TRI | 3844 | 5381 | 7221 | 9407 | 11985 | 15006 | 18530 | 2992 | 1.80 | NOUVEAU | 22.2 - 7/8" | 19 - 3/4'' | 7.9 - 5/16" | FZ , TZ | 68 | 460 | FH / TFHD4548Z |
| FH /TFHD4562Z | 113.2 | CSR / TRI | 5107 | 7006 | 9266 | 11956 | 15155 | 18954 | 23453 | 3690 | 1.90 | NOUVEAU | 28.6 - 1"1/8 | 19 - 3/4'' | 7.9 - 5/16" | FZ , TZ | 68 | 460 | FH /TFHD4562Z |
| TFH-TR4566Z | 119.7 | TRI | 4893 | 6929 | 9413 | 12428 | 16070 | 20443 | 25669 | 3977 | 1.74 | NOUVEAU | 22.2 - 7/8" | 19 - 3/4'' | 7.9 - 5/16" | TZ | 147 | 794 | TFH-TR4566Z |
| TFH-TR4572Z | 130.5 | TRI | 5766 | 8071 | 10831 | 14110 | 17977 | 22509 | 27795 | 4488 | 1.80 | NOUVEAU | 22.2 - 7/8" | 19 - 3/4'' | 7.9 - 5/16" | TZ | 147 | 794 | TFH-TR4572Z |
| TFH-TR4593Z | 169.8 | TRI | 7661 | 10509 | 13898 | 17934 | 22733 | 28430 | 35180 | 5535 | 1.90 | NOUVEAU | 28.6 - 1"1/8 | 19 - 3/4'' | 7.9 - 5/16" | TZ | 148 | 794 | TFH-TR4593Z |
| TFH-TR4612Z | 222.6 | TRI | 10140 | 13698 | 17925 | 22952 | 28923 | 36005 | 44388 | 7444 | 1.84 | NOUVEAU | 28.6 - 1"1/8 | 19 - 3/4'' | 7.9 - 5/16" | TZ | 148 | 794 | TFH-TR4612Z |
| TAG4546Z | 90.2 | TRI | 3373 | 4818 | 6611 | 8818 | 11509 | 14765 | 18677 | 2531 | 1.90 | NOUVEAU | 22.2 - 7/8" | 15.9 - 5/8" | 6.35 - 1/4" | KZ, TZ | 43 | 368 | TAG4546Z |
| TAG4553Z | 100.7 | TRI | 3873 | 5491 | 7484 | 9929 | 12911 | 16527 | 20888 | 2879 | 1.91 | NOUVEAU | 22.2 - 7/8" | 15.9 - 5/8" | 6.35 - 1/4" | KZ, TZ | 45 | 381 | TAG4553Z |
| TAG4561Z | 112.5 | TRI | 4505 | 6274 | 8431 | 11058 | 14249 | 18107 | 22752 | 3247 | 1.93 | NOUVEAU | 28.6 - 1"1/8 | 15.9 - 5/8" | 6.35 - 1/4" | KZ, TZ | 46 | 381 | TAG4561Z |
| TAG4568Z | 124.4 | TRI | 5461 | 7483 | 9934 | 12898 | 16464 | 20736 | 25831 | 3640 | 2.06 | NOUVEAU | 28.6 - 1"1/8 | 15.9 - 5/8" | 6.35 - 1/4" | KZ, TZ | 47 | 393 | TAG4568Z |
| TAG4573Z | 135 | TRI | 5953 | 8083 | 10683 | 13843 | 17662 | 22254 | 27746 | 4058 | 1.99 | NOUVEAU | 28.6 - 1"1/8 | 15.9 - 5/8" | 6.35 - 1/4" | KZ, TZ | 49 | 393 | TAG4573Z |
| TAG4581Z | 145 | TRI | 6654 | 8937 | 11675 | 14952 | 18868 | 23530 | 29066 | 4689 | 1.91 | NOUVEAU | 28.6 - 1"1/8 | 15.9 - 5/8" | 6.35 - 1/4" | TZ | 49 | 393 | TAG4581Z |
| TAGD4590Z | 180.4 | TRI | 6746 | 9635 | 13222 | 17635 | 23018 | 29531 | 37354 | 5062 | 1.90 | NOUVEAU | 28.6 - 1"1/8 | 15.9 - 5/8" | 6.35 - 1/4" | TZ | 104 | 560 | TAGD4590Z |
| TAGD4610Z | 201.4 | TRI | 7746 | 10982 | 14968 | 19857 | 25822 | 33055 | 41776 | 5758 | 1.91 | NOUVEAU | 28.6 - 1"1/8 | 15.9 - 5/8" | 6.35 - 1/4" | TZ, KZ | 109 | 560 | TAGD4610Z |
| TAGD4612Z | 225 | TRI | 9010 | 12547 | 16861 | 22116 | 28497 | 36213 | 45503 | 6494 | 1.93 | NOUVEAU | 34.9 - 1"3/8 | 15.9 - 5/8" | 6.35 - 1/4" | TZ, KZ | 111 | 560 | TAGD4612Z |
| TAGD4614Z | 248.8 | TRI | 10923 | 14966 | 19869 | 25795 | 32928 | 41472 | 51662 | 7280 | 2.06 | NOUVEAU | 34.9 - 1"3/8 | 15.9 - 5/8" | 6.35 - 1/4" | TZ | 113 | 560 | TAGD4614Z |
| TAGD4615Z | 270 | TRI | 11905 | 16165 | 21365 | 27685 | 35325 | 44508 | 55492 | 8116 | 1.99 | NOUVEAU | 34.9 - 1"3/8 | 15.9 - 5/8" | 6.35 - 1/4" | TZ | 114 | 560 | TAGD4615Z |
| TAG-TR4614Z | 270.6 | TRI | 10119 | 14453 | 19833 | 26453 | 34528 | 44296 | 56031 | 7593 | 1.90 | NOUVEAU | 34.9 - 1"3/8 | 22.2 - 7/8" | 6.35 - 1/4" | TZ | 184 | 820 | TAG-TR4614Z |
| TAG-TR4616Z | 302.1 | TRI | 11618 | 16473 | 22452 | 29786 | 38733 | 49582 | 62664 | 8638 | 1.91 | NOUVEAU | 34.9 - 1"3/8 | 22.2 - 7/8" | 6.35 - 1/4" | TZ | 184 | 820 | TAG-TR4616Z |
| TAG-TR4618Z | 337.5 | TRI | 13514 | 18821 | 25292 | 33174 | 42746 | 54320 | 68255 | 9740 | 1.93 | NOUVEAU | 34.9 - 1"3/8 | 22.2 - 7/8" | 6.35 - 1/4" | TZ | 186 | 820 | TAG-TR4618Z |
| TAG-TR4620Z | 373.2 | TRI | 16384 | 22449 | 29803 | 38693 | 49392 | 62208 | 77493 | 10920 | 2.06 | NOUVEAU | 41.3 - 1"5/8 | 28.6 - 1"1/8 | 6.35 - 1/4" | TZ | 186 | 820 | TAG-TR4620Z |
| TAG-TR4622Z | 405 | TRI | 17858 | 24248 | 32048 | 41528 | 52987 | 66763 | 83239 | 12173 | 1.99 | NOUVEAU | 41.3 - 1"5/8 | 28.6 - 1"1/8 | 6.35 - 1/4" | TZ | 187 | 820 | TAG-TR4622Z |

*Veuillez consulter les recommandations d'utilisation Tecumseh pour l'utilisation des fluides frigorigènes R449A/R452A avec les modèles R404A*

## RÉFRIGÉRATION POSITIVE - HBP / CBP

R449A new

| Modèle | Cylindrée cm³ | Type de moteur | Puissance frigorifique (watt) +45 °C T° de condensation, 3K sous-refroidissement, 10K surchauffe, rosée/rosée | | | | | | | T °C d'évaporation -10 °C | | | Raccordements des tubes | | | Tensions disponibles | Poids Kg | Hauteur en mm (H) | Modèle |
|---|---|---|---|---|---|---|---|---|---|---|---|---|---|---|---|---|---|---|---|
| | | | T °C d'évaporation | | | | | | | P absorbée (Watt) | COP (W/W) | | Aspiration (mm/pouces) | Refoulement (mm/pouces) | Charge (mm/pouces) | | | | |
| | | | -15 °C | -10 °C | -5 °C | 0 °C | 5 °C | 10 °C | 15 °C | | | | | | | | | | |
| **R449A** | | | | | | | | | | | | | | | | | | | |
| RG/HGA 4467Z | 9.5 | CSR | 630 | 808 | 1022 | 1277 | 1584 | 1949 | 2383 | 397 | 2.04 | NOUVEAU | 9.5 - 3/8" | 7.9 - 5/16" | - | XA, CZ, FZ | 12.5 | 266 / 163 | RG/HGA 4467Z |
| RG/HGA 4480Z | 11.5 | CSR | 759 | 971 | 1226 | 1531 | 1896 | 2333 | 2852 | 473 | 2.05 | NOUVEAU | 9.5 - 3/8" | 7.9 - 5/16" | - | XA, CZ, FZ | 12.5 | 276 / 163 | RG/HGA 4480Z |
| RG/HGA 4492Z | 12.8 | CSR | 866 | 1108 | 1399 | 1748 | 2167 | 2666 | 3261 | 526 | 2.11 | NOUVEAU | 12.7 - 1/2" | 7.9 - 5/16" | - | XA, CZ, FZ | 12.8 | 276 / 163 | RG/HGA 4492Z |
| RG/HGA 4512Z | 16.1 | CSR | 1069 | 1371 | 1734 | 2167 | 2686 | 3305 | 4040 | 670 | 2.05 | NOUVEAU | 12.7 - 1/2" | 7.9 - 5/16" | - | XA, CZ, FZ | 13.3 | 282 / 163 | RG/HGA 4512Z |

## R449A

Modèles multiréfrigérants - VSC SCROLL

| |
|---|
| VSC9515Z |
| VSC9519Z |
| VSC9521Z |
| VSC9526Z |
| VSC9530Z |
| VSC9538Z |
| VSC9545Z |
| VSC9548Z |
| VSC9558Z |
| VSC9566Z |
| VSC9576Z |

*Données correspondantes bientôt disponibles*

## R449A

Modèles multiréfrigérants - SEMI-HERMÉTIQUES (SH)

| | | | | | | | | | | | | | | | | | | | |
|---|---|---|---|---|---|---|---|---|---|---|---|---|---|---|---|---|---|---|---|
| SH4576Z | 243 | TRI | 7200 | 9410 | 12009 | 15040 | 18544 | 22556 | 27101 | 4003 | 2.35 | NOUVEAU | 28.6 - 1"1/8 | 15.9 - 5/8" | - | YZ | 79 | 293 | SH4576Z |
| SH4591Z | 283 | TRI | 8598 | 11145 | 14196 | 17817 | 22071 | 27017 | 32698 | 4855 | 2.30 | NOUVEAU | 28.6 - 1"1/8 | 15.9 - 5/8" | - | YZ | 79 | 293 | SH4591Z |
| SH4610Z | 322 | TRI | 10118 | 13053 | 16552 | 20687 | 25528 | 31138 | 37566 | 5672 | 2.30 | NOUVEAU | 34.9 - 1" 3/8 | 15.9 - 5/8" | - | YZ | 79 | 297 | SH4610Z |
| SH4612Z | 375 | TRI | 11691 | 15068 | 19101 | 23877 | 29481 | 35989 | 43459 | 6573 | 2.29 | NOUVEAU | 34.9 - 1" 3/8 | 15.9 - 5/8" | - | YZ | 79 | 297 | SH4612Z |
| SH4615Z | 475 | TRI | 14029 | 18342 | 23508 | 29626 | 36789 | 45076 | 54546 | 7479 | 2.45 | NOUVEAU | 41.3 - 1"5/8 | 22.2 - 7/8" | - | MZ | 120 | 363 | SH4615Z |
| SH4620Z | 591 | TRI | 19285 | 24641 | 31018 | 38599 | 47563 | 58081 | 70303 | 10085 | 2.44 | NOUVEAU | 41.3 - 1"5/8 | 22.2 - 7/8" | - | MZ | 126 | 363 | SH4620Z |

*Veuillez consulter les recommandations d'utilisation Tecumseh pour l'utilisation des fluides frigorigènes R449A/R452A avec les modèles R404A*

# RÉFRIGÉRATION NÉGATIVE - LBP

| Modèle | Cylindrée cm³ | Type de moteur | Puissance frigorifique (watt) +40 °C T° de condensation, 3K sous-refroidissement, 10K surchauffe | | | | | | T °C d'évaporation -35 °C | | | Raccordements des tubes | | | Tensions disponibles | Poids Kg | Hauteur en mm (H) | Modèle |
|---|---|---|---|---|---|---|---|---|---|---|---|---|---|---|---|---|---|---|
| | | | T °C d'évaporation | | | | | | P abs (Watt) | COP (W/W) | | Aspiration (mm/pouces) | Refoulement (mm/pouces) | Charge (mm/pouces) | | | | |
| | | | -35 °C | -30 °C | -25 °C | -20 °C | -15 °C | -10 °C | | | | | | | | | | |
| **R290** | | | | | | | | | | | | | | | | | | |
| AE2410U | 5.48 | CSIR | 99 | 142 | 195 | 260 | 339 | 433 | 143 | 0.69 | | 6.35 - 1/4" | 4.76 - 3/16" | 6.35 - 1/4" | FZ | 10.5 | 210 | AE2410U |
| AE2415U | 8.85 | CSIR | 160 | 227 | 306 | 399 | 509 | 636 | 197 | 0.81 | | 6.35 - 1/4" | 4.76 - 3/16" | 6.35 - 1/4" | FZ*, AA, GS | 10.6 | 210 | AE2415U |
| AE2420U | 10.96 | CSIR | 238 | 317 | 410 | 522 | 654 | 808 | 264 | 0.90 | | 9.5 - 3/8" | 6.35 - 1/4" | 6.35 - 1/4" | FZ*, AA, GS | 10.6 | 210 | AE2420U |
| CAJ2446U | 26.2 | CSR | 510 | 681 | 893 | 1155 | 1477 | 1870 | 525 | 0.97 | NOUVEAU | 12.7 - 1/2" | 7.9 - 5/16" | 6.35 - 1/4" | FZ | 22 | 268 | CAJ2446U |
| CAJ2464U | 34.5 | CSR | 720 | 990 | 1286 | 1619 | 2003 | 2450 | 709 | 1.02 | NOUVEAU | 12.7 - 1/2" | 9.5 - 3/8" | 6.35 - 1/4" | FZ | 23 | 268 | CAJ2464U |
| **R134a** | | | | | | | | | | | | | | | | | | |
| AE1390Y | 8 | PTCSIR | 90 | 131 | 182 | 245 | 322 | 413 | 135 | 0.67 | | 6.35 - 1/4" | 4.76 - 3/16" | 6.35 - 1/4" | FZ | 8 | 200 | AE1390Y |
| AE2410Y | 9.4 | CSIR | 103 | 151 | 210 | 278 | 353 | 432 | 142 | 0.73 | | 7.9 - 5/16" | 6.35 - 1/4" | 6.35 - 1/4" | FZ | 10 | 200 | AE2410Y |
| AE2413Y | 12 | CSIR | 130 | 188 | 260 | 346 | 448 | 565 | 179 | 0.73 | | 6.35 - 1/4" | 4.76 - 3/16" | 6.35 - 1/4" | FZ | 11 | 210 | AE2413Y |
| AE2415Y | 12.5 | CSIR | 164 | 225 | 299 | 391 | 507 | 652 | 182 | 0.90 | | 6.35 - 1/4" | 4.76 - 3/16" | 6.35 - 1/4" | FZ | 11.5 | 210 | AE2415Y |
| **R404A** | | | | | | | | | | | | | | | | | | |
| THB2360Z | 3.6 | CSIR | 71 | 97 | 129 | 169 | 217 | 275 | 104 | 0.68 | | 6.35 - 1/4" | 4.76 - 3/16" | 6.35 - 1/4" | XA, FZ*, GZ | 7 | 172 | THB2360Z |
| THB2378Z | 4.2 | CSIR | 82 | 112 | 149 | 195 | 521 | 318 | 136 | 0.60 | | 6.35 - 1/4" | 4.76 - 3/16" | 6.35 - 1/4" | XA, FZ*, GZ | 8 | 172 | THB2378Z |
| THB2396Z | 5.2 | CSIR | 108 | 145 | 191 | 247 | 315 | 395 | 157 | 0.69 | | 6.35 - 1/4" | 4.76 - 3/16" | 6.35 - 1/4" | FZ | 8.3 | 172 | THB2396Z |
| AE2410Z | 5.02 | CSIR | 99 | 142 | 195 | 259 | 336 | 427 | 156 | 0.63 | | 6.35 - 1/4" | 4.76 - 3/16" | 6.35 - 1/4" | FZ*, AA, GS | 9.9 | 210 | AE2410Z |
| AE2415Z | 7.33 | CSIR | 160 | 220 | 293 | 382 | 489 | 617 | 206 | 0.78 | | 6.35 - 1/4" | 4.76 - 3/16" | 6.35 - 1/4" | FZ*, AA, GS | 10 | 210 | AE2415Z |
| AE2420Z | 9.35 | CSIR | 202 | 280 | 377 | 494 | 636 | 805 | 252 | 0.80 | | 9.5 - 3/8" | 6.35 - 1/4" | 6.35 - 1/4" | FZ*, AA, GS | 10.1 | 210 | AE2420Z |
| AE2425Z | 12.01 | CSR | 271 | 372 | 496 | 644 | 821 | 1032 | 323 | 0.84 | | 9.5 - 3/8" | 6.35 - 1/4" | 6.35 - 1/4" | FZ*, AA, ES, FS | 10.1 | 210 | AE2425Z |
| CAJ/TAJ2428Z | 15.2 | CSIR / TRI | 252 | 367 | 511 | 689 | 906 | 1169 | 368 | 0.68 | | 12.7 - 1/2" | 6.35 - 1/4" | 6.35 - 1/4" | XA, FZ*, GZ,TZ | 20 | 268 | CAJ/TAJ2428Z |
| CAJ/TAJ2432Z | 18.3 | CSR / TRI | 313 | 458 | 640 | 865 | 1140 | 1470 | 417 | 0.75 | | 12.7 - 1/2" | 7.9 - 5/16" | 6.35 - 1/4" | XA, FZ*, GZ,TZ | 21 | 268 | CAJ/TAJ2432Z |
| CAJ2440Z | 21 | CSR | 380 | 547 | 755 | 1011 | 1322 | 1695 | 499 | 0.76 | | 12.7 - 1/2" | 7.9 - 5/16" | 6.35 - 1/4" | FZ | 22 | 280 | CAJ2440Z |
| CAJ/TAJ2446Z | 26.2 | CSR / TRI | 515 | 726 | 982 | 1292 | 1663 | 2102 | 604 | 0.85 | | 12.7 - 1/2" | 7.9 - 5/16" | 6.35 - 1/4" | XA, FZ*, GZ,KZ,TZ | 22 | 280 | CAJ/TAJ2446Z |
| CAJ/TAJ2464Z | 34.5 | CSR / TRI | 681 | 943 | 1266 | 1660 | 2135 | 2704 | 845 | 0.81 | | 15.9 - 5/8" | 9.5 - 3/8" | 6.35 - 1/4" | XA, FZ*, GZ,KZ,TZ | 23 | 280 | CAJ/TAJ2464Z |
| FH/TFH2480Z | 53.2 | CSR / TRI | 924 | 1340 | 1831 | 2405 | 3075 | 3851 | 1102 | 0.84 | | 15.9 - 5/8" | 12.7 - 1/2" | 7.9 - 5/16" | FZ*, GZ,KZ,TZ | 32 | 354 | FH/TFH2480Z |
| FH/TFH2511Z | 74.2 | CSR / TRI | 1224 | 1794 | 2504 | 3376 | 4433 | 5697 | 1388 | 0.88 | | 15.9 - 5/8" | 12.7 - 1/2" | 7.9 - 5/16" | FZ*, GZ,KZ,TZ | 32 | 370 | FH/TFH2511Z |
| TFHD2516Z | 106.4 | TRI | 1848 | 2680 | 3662 | 4810 | 6150 | 7702 | 2204 | 0.84 | | 22.2 - 7/8" | 15.9 - 5/8" | 7.9 - 5/16" | TZ | 79 | 455 | TFHD2516Z |
| TFHD2522Z | 148.4 | TRI | 2448 | 3588 | 5008 | 6752 | 8866 | 11394 | 2776 | 0.88 | | 28.6 - 1"1/8 | 15.9 - 5/8" | 7.9 - 5/16" | TZ , KZ | 80 | 455 | TFHD2522Z |
| TFH-TR2524Z | 159.6 | TRI | 2772 | 4020 | 5493 | 7215 | 9225 | 11553 | 3306 | 0.84 | | 22.2 - 7/8" | 19 - 3/4'' | 7.9 - 5/16" | TZ | 147 | 794 | TFH-TR2524Z |
| TFH-TR2533Z | 222.6 | TRI | 3672 | 5382 | 7512 | 10128 | 13299 | 17091 | 4164 | 0.88 | | 28.6 - 1"1/8 | 19 - 3/4'' | 7.9 - 5/16" | TZ | 148 | 794 | TFH-TR2533Z |
| TAG2513Z | 100.7 | TRI | 1260 | 1991 | 2920 | 4083 | 5517 | 7261 | 1631 | 0.77 | | 22.2 - 7/8" | 15.9 - 5/8" | 6.35 - 1/4" | TZ | 44 | 368 | TAG2513Z |
| TAG2516Z | 112.5 | TRI | 1923 | 2660 | 3652 | 4917 | 6473 | 8338 | 2106 | 0.91 | | 22.2 - 7/8" | 15.9 - 5/8" | 6.35 - 1/4" | KZ, TZ | 44 | 368 | TAG2516Z |
| TAG2522Z | 135 | TRI | 2206 | 3203 | 4454 | 6008 | 7917 | 10239 | 2389 | 0.92 | | 28.6 - 1"1/8 | 15.9 - 5/8" | 6.35 - 1/4" | KZ, TZ | 47 | 393 | TAG2522Z |
| TAG2525Z | 145 | TRI | 2475 | 3572 | 4913 | 6539 | 8490 | 10815 | 2659 | 0.93 | | 28.6 - 1"1/8 | 15.9 - 5/8" | 6.35 - 1/4" | TZ | 47 | 393 | TAG2525Z |
| TAGD2532Z | 225 | TRI | 3846 | 5320 | 7304 | 9834 | 12946 | 16676 | 4212 | 0.91 | | 22.2 - 7/8" | 15.9 - 5/8" | 6.35 - 1/4" | TZ , KZ | 104 | 560 | TAGD2532Z |
| TAGD2544Z | 270 | TRI | 4412 | 6406 | 8908 | 12016 | 15834 | 20478 | 4778 | 0.92 | | 22.2 - 7/8" | 15.9 - 5/8" | 6.35 - 1/4" | TZ , KZ | 104 | 560 | TAGD2544Z |
| TAG-TR2548Z | 337.5 | TRI | 5769 | 7980 | 10956 | 14751 | 19419 | 25014 | 6318 | 0.91 | | 34.9 - 1'' 3/8 | 22.2 - 7/8'' | 6.35 - 1/4" | TZ | 183 | 820 | TAG-TR2548Z |
| TAG-TR2566Z | 405 | TRI | 6618 | 9609 | 13362 | 18024 | 23751 | 30717 | 7167 | 0.92 | | 34.9 - 1'' 3/8 | 22.2 - 7/8'' | 6.35 - 1/4" | TZ | 183 | 820 | TAG-TR2566Z |

CERTIFIED PRODUCT ASERCOM

à +20 °C de retour des gaz

| Modèle | |
|---|---|
| AE2410U | Certification ASERCOM |
| AE2415U | *Certification ASERCOM |
| AE2420U | *Certification ASERCOM |
| CAJ2446U | Certification ASERCOM |
| CAJ2464U | Certification ASERCOM |
| AE1390Y | |
| AE2410Y | |
| AE2413Y | |
| AE2415Y | |
| THB2360Z | *Certification ASERCOM |
| THB2378Z | *Certification ASERCOM |
| THB2396Z | Certification ASERCOM |
| AE2410Z | *Certification ASERCOM |
| AE2415Z | *Certification ASERCOM |
| AE2420Z | *Certification ASERCOM |
| AE2425Z | *Certification ASERCOM |
| CAJ/TAJ2428Z | *Certification ASERCOM |
| CAJ/TAJ2432Z | *Certification ASERCOM |
| CAJ2440Z | Certification ASERCOM |
| CAJ/TAJ2446Z | *Certification ASERCOM |
| CAJ/TAJ2464Z | *Certification ASERCOM |
| FH/TFH2480Z | *Certification ASERCOM |
| FH/TFH2511Z | *Certification ASERCOM |
| TFHD2516Z | |
| TFHD2522Z | |
| TFH-TR2524Z | |
| TFH-TR2533Z | |
| TAG2513Z | |
| TAG2516Z | |
| TAG2522Z | |
| TAG2525Z | |
| TAGD2532Z | |
| TAGD2544Z | |
| TAG-TR2548Z | |
| TAG-TR2566Z | |

# RÉFRIGÉRATION NÉGATIVE - LBP

## R404A

| Modèle | Cylindrée cm³ | Type de moteur | Puissance frigorifique (watt) +40 °C T° de condensation, 3K sous-refroidissement, 10K surchauffe | | | | | | T °C d'évaporation -35 °C | | | Raccordements des tubes | | | Tensions disponibles | Poids Kg | Hauteur en mm (H) | Modèle |
|---|---|---|---|---|---|---|---|---|---|---|---|---|---|---|---|---|---|---|
| | | | T °C d'évaporation | | | | | | P abs (Watt) | COP (W/W) | | Aspiration (mm/pouces) | Refoulement (mm/pouces) | Charge (mm/pouces) | | | | |
| | | | -35 °C | -30 °C | -25 °C | -20 °C | -15 °C | -10 °C | | | | | | | | | | |
| RG/HGA2426Z | 9.5 | CSR | 283 | 368 | 472 | 599 | 750 | 929 | 315 | 0.90 | | 9.5 - 3/8" | 7.9 - 5/16" | - | XA, CZ , FZ* | 11.5 | 266 / 163 | RG/HGA2426Z |
| RG/HGA2432Z | 11.5 | CSR | 350 | 453 | 578 | 728 | 908 | 1120 | 377 | 0.93 | | 9.5 - 3/8" | 7.9 - 5/16" | - | XA, CZ , FZ* | 12 | 276 / 163 | RG/HGA2432Z |
| RG/HGA2436Z | 12.8 | CSR | 369 | 481 | 617 | 782 | 979 | 1215 | 412 | 0.90 | | 12.7 - 1/2" | 7.9 - 5/16" | - | XA, CZ , FZ* | 12 | 276 / 163 | RG/HGA2436Z |
| RG/HGA2446Z | 16.1 | CSR | 478 | 623 | 801 | 1017 | 1278 | 1591 | 516 | 0.93 | | 12.7 - 1/2" | 7.9 - 5/16" | - | FZ | 13 | 282 / 163 | RG/HGA2446Z |

CERTIFIED PRODUCT ASERCOM

à +20 °C de retour des gaz

*Certification ASERCOM
*Certification ASERCOM
*Certification ASERCOM
Certification ASERCOM

## R404A

| Modèle | Cylindrée cm³ | Type de moteur | Puissance frigorifique (watt) +40 °C T° de condensation, 3K sous-refroidissement, 10K surchauffe | | | | | | T °C d'évaporation -35 °C | | | Raccordements des tubes | | | Tensions disponibles | Poids Kg | Hauteur en mm (H) | Modèle |
|---|---|---|---|---|---|---|---|---|---|---|---|---|---|---|---|---|---|---|
| | | | T °C d'évaporation | | | | | | P abs (Watt) | COP (W/W) | | Aspiration (mm/pouces) | Refoulement (mm/pouces) | Charge (mm/pouces) | | | | |
| | | | -35 °C | -30 °C | -25 °C | -20 °C | -15 °C | -10 °C | | | | | | | | | | |
| SH2524Z | 206 | TRI | 2838 | 3753 | 4862 | 6193 | 7775 | 9636 | 2542 | 1.48 | | 28.6 - 1"1/8 | 12.7 - 1/2" | - | YZ | 55 | 295 | SH2524Z |
| SH2529Z | 275 | TRI | 3181 | 4424 | 5925 | 7723 | 9858 | 12369 | 2745 | 1.61 | | 28.6 - 1"1/8 | 12.7 - 1/2" | - | YZ | 79 | 293 | SH2529Z |
| SH2534Z | 322 | TRI | 4033 | 5510 | 7297 | 9437 | 11978 | 14965 | 3409 | 1.62 | | 28.6 - 1"1/8 | 15.9 - 5/8" | - | YZ | 79 | 293 | SH2534Z |
| SH2542Z | 375 | TRI | 5013 | 6686 | 8704 | 11122 | 13996 | 17383 | 4071 | 1.64 | | 34.9 - 1" 3/8 | 15.9 - 5/8" | - | YZ | 79 | 297 | SH2542Z |
| SH2552Z | 412 | TRI | 6040 | 8013 | 10384 | 13210 | 16553 | 20474 | 4619 | 1.73 | | 34.9 - 1" 3/8 | 15.9 - 5/8" | - | YZ | 79 | 297 | SH2552Z |
| SH2568Z | 592 | TRI | 8316 | 11023 | 14190 | 17950 | 22446 | 27821 | 6223 | 1.77 | | 34.9 - 1" 3/8 | 15.9 - 5/8" | - | MZ | 120 | 363 | SH2568Z |
| SH2575Z | 644 | TRI | 9015 | 12081 | 15680 | 19959 | 25074 | 31186 | 6700 | 1.80 | | 41.3 - 1"5/8 | 15.9 - 5/8" | - | MZ | 130 | 363 | SH2575Z |

## PROGRAMME DE CERTIFICATION DE COMPRESSEURS ASERCOM

CERTIFIED PRODUCT ASERCOM

« Grâce à des méthodes communes de tests, les produits certifiés par l'ASERCOM fournissent des données de performances fiables, présentées de la même manière pour optimiser la comparaison et la sélection des produits. »
www.asercom.org/asercom-activities

ASERCOM

# RÉFRIGÉRATION NÉGATIVE - LBP

R452A new

| Modèle | Cylindrée cm³ | Type de moteur | Puissance frigorifique (watt) +40 °C T° de condensation, 3K sous-refroidissement, 10K surchauffe, rosée/rosée | | | | | | T °C d'évaporation -35 °C | | | Raccordements des tubes | | | Tensions disponibles | Poids Kg | Hauteur en mm (H) | Modèle |
|---|---|---|---|---|---|---|---|---|---|---|---|---|---|---|---|---|---|---|
| | | | T °C d'évaporation | | | | | | P abs (Watt) | COP (W/W) | | Aspiration (mm/pouces) | Refoulement (mm/pouces) | Charge (mm/pouces) | | | | |
| | | | -35 °C | -30 °C | -25 °C | -20 °C | -15 °C | -10 °C | | | | | | | | | | |

## R452A

PISTON

| | | | | | | | | | | | | | | | | | | |
|---|---|---|---|---|---|---|---|---|---|---|---|---|---|---|---|---|---|---|
| THB2360Z | 3.6 | CSIR | 65 | 92 | 124 | 165 | 214 | 273 | 97 | 0.67 | NOUVEAU | 6.35 - 1/4" | 4.76 - 3/16" | 6.35 - 1/4" | XA, FZ, GZ | 7 | 172 | THB2360Z |
| THB2378Z | 4.2 | CSIR | 76 | 106 | 143 | 190 | 247 | 316 | 127 | 0.60 | NOUVEAU | 6.35 - 1/4" | 4.76 - 3/16" | 6.35 - 1/4" | XA, FZ, GZ | 8 | 172 | THB2378Z |
| THB2396Z | 5.2 | CSIR | 100 | 137 | 183 | 240 | 309 | 393 | 146 | 0.68 | NOUVEAU | 6.35 - 1/4" | 4.76 - 3/16" | 6.35 - 1/4" | FZ | 8.3 | 172 | THB2396Z |
| AE2410Z | 5.02 | CSIR | 91 | 134 | 187 | 252 | 331 | 425 | 145 | 0.63 | NOUVEAU | 6.35 - 1/4" | 4.76 - 3/16" | 6.35 - 1/4" | FZ, AA, GS | 9.9 | 210 | AE2410Z |
| AE2415Z | 7.33 | CSIR | 147 | 207 | 281 | 372 | 482 | 613 | 200 | 0.74 | NOUVEAU | 6.35 - 1/4" | 4.76 - 3/16" | 6.35 - 1/4" | FZ, AA, GS | 10 | 210 | AE2415Z |
| AE2420Z | 9.35 | CSIR | 187 | 265 | 361 | 481 | 625 | 800 | 234 | 0.80 | NOUVEAU | 9.5 - 3/8" | 6.35 - 1/4" | 6.35 - 1/4" | FZ, AA, GS | 10.1 | 210 | AE2420Z |
| AE2425Z | 12.01 | CSR | 250 | 351 | 476 | 627 | 808 | 1025 | 300 | 0.83 | NOUVEAU | 9.5 - 3/8" | 6.35 - 1/4" | 6.35 - 1/4" | FZ, AA, ES, FS | 10.1 | 210 | AE2425Z |
| CAJ/TAJ2428Z | 15.2 | CSIR / TRI | 233 | 346 | 490 | 670 | 892 | 1161 | 342 | 0.68 | NOUVEAU | 12.7 - 1/2" | 6.35 - 1/4" | 6.35 - 1/4" | XA, FZ, GZ,TZ | 20 | 268 | CAJ/TAJ2428Z |
| CAJ/TAJ2432Z | 18.3 | CSR / TRI | 289 | 432 | 614 | 842 | 1121 | 1460 | 387 | 0.75 | NOUVEAU | 12.7 - 1/2" | 7.9 - 5/16" | 6.35 - 1/4" | XA, FZ, GZ,TZ | 21 | 268 | CAJ/TAJ2432Z |
| CAJ2440Z | 21 | CSR / TRI | 351 | 516 | 724 | 983 | 1300 | 1684 | 464 | 0.76 | NOUVEAU | 12.7 - 1/2" | 7.9 - 5/16" | 6.35 - 1/4" | FZ | 22 | 280 | CAJ2440Z |
| CAJ/TAJ2446Z | 26.2 | CSR / TRI | 475 | 685 | 943 | 1257 | 1636 | 2088 | 561 | 0.85 | NOUVEAU | 12.7 - 1/2" | 7.9 - 5/16" | 6.35 - 1/4" | XA, FZ, GZ,KZ,TZ | 22 | 280 | CAJ/TAJ2446Z |
| CAJ/TAJ2464Z | 34.5 | CSR / TRI | 629 | 889 | 1214 | 1614 | 2101 | 2686 | 785 | 0.80 | NOUVEAU | 15.9 - 5/8" | 9.5 - 3/8" | 6.35 - 1/4" | XA, FZ, GZ,KZ,TZ | 23 | 280 | CAJ/TAJ2464Z |
| FH/TFH2480Z | 53.2 | CSR / TRI | 830 | 1258 | 1778 | 2404 | 3149 | 4032 | 1024 | 0.81 | NOUVEAU | 15.9 - 5/8" | 12.7 - 1/2" | 7.9 - 5/16" | FZ, GZ,KZ,TZ | 32 | 354 | FH/TFH2480Z |
| FH/TFH2511Z | 74.2 | CSR / TRI | 1145 | 1713 | 2412 | 3261 | 4284 | 5501 | 1290 | 0.89 | NOUVEAU | 15.9 - 5/8" | 12.7 - 1/2" | 7.9 - 5/16" | FZ, GZ,KZ,TZ | 32 | 370 | FH/TFH2511Z |
| TFHD2516Z | 106.4 | TRI | 1659 | 2516 | 3557 | 4807 | 6299 | 8064 | 2048 | 0.81 | NOUVEAU | 22.2 - 7/8" | 15.9 - 5/8" | 7.9 - 5/16" | TZ | 79 | 455 | TFHD2516Z |
| TFHD2522Z | 148.4 | TRI | 2291 | 3426 | 4823 | 6523 | 8567 | 11003 | 2580 | 0.89 | NOUVEAU | 28.6 - 1"1/8 | 15.9 - 5/8" | 7.9 - 5/16" | TZ , KZ | 80 | 455 | TFHD2522Z |
| TFH-TR2524Z | 159.6 | TRI | 2489 | 3775 | 5335 | 7211 | 9448 | 12096 | 3072 | 0.81 | NOUVEAU | 22.2 - 7/8" | 19 - 3/4'' | 7.9 - 5/16" | TZ | 147 | 794 | TFH-TR2524Z |
| TFH-TR2533Z | 222.6 | TRI | 3436 | 5139 | 7235 | 9784 | 12851 | 16504 | 3870 | 0.89 | NOUVEAU | 28.6 - 1"1/8 | 19 - 3/4'' | 7.9 - 5/16" | TZ | 148 | 794 | TFH-TR2533Z |
| TAG2513Z | 100.7 | TRI | 1164 | 1878 | 2802 | 3972 | 5428 | 7212 | 1515 | 0.77 | NOUVEAU | 22.2 - 7/8" | 15.9 - 5/8" | 6.35 - 1/4" | TZ | 44 | 368 | TAG2513Z |
| TAG2516Z | 112.5 | TRI | 1776 | 2509 | 3504 | 4783 | 6368 | 8282 | 1968 | 0.90 | NOUVEAU | 22.2 - 7/8" | 15.9 - 5/8" | 6.35 - 1/4" | KZ, TZ | 44 | 368 | TAG2516Z |
| TAG2522Z | 135 | TRI | 2038 | 3021 | 4273 | 5844 | 7790 | 10170 | 2220 | 0.92 | NOUVEAU | 28.6 - 1"1/8 | 15.9 - 5/8" | 6.35 - 1/4" | KZ, TZ | 47 | 393 | TAG2522Z |
| TAG2525Z | 145 | TRI | 2286 | 3369 | 4714 | 6360 | 8354 | 10743 | 2470 | 0.93 | NOUVEAU | 28.6 - 1"1/8 | 15.9 - 5/8" | 6.35 - 1/4" | TZ | 47 | 393 | TAG2525Z |
| TAGD2532Z | 201.4 | TRI | 3553 | 5018 | 7008 | 9566 | 12737 | 16564 | 3936 | 0.90 | NOUVEAU | 22.2 - 7/8" | 15.9 - 5/8" | 6.35 - 1/4" | TZ , KZ | 104 | 560 | TAGD2532Z |
| TAGD2544Z | 225 | TRI | 4076 | 6043 | 8546 | 11688 | 15580 | 20340 | 4440 | 0.92 | NOUVEAU | 22.2 - 7/8" | 15.9 - 5/8" | 6.35 - 1/4" | TZ , KZ | 104 | 560 | TAGD2544Z |
| TAG-TR2548Z | 337.5 | TRI | 5329 | 7526 | 10512 | 14350 | 19105 | 24846 | 5904 | 0.90 | NOUVEAU | 34.9 - 1'' 3/8 | 22.2 - 7/8'' | 6.35 - 1/4" | TZ | 183 | 820 | TAG-TR2548Z |
| TAG-TR2566Z | 405 | TRI | 6114 | 9064 | 12820 | 17533 | 23369 | 30511 | 6660 | 0.92 | NOUVEAU | 34.9 - 1'' 3/8 | 22.2 - 7/8'' | 6.35 - 1/4" | TZ | 183 | 820 | TAG-TR2566Z |

| Modèle | Cylindrée cm³ | Type de moteur | Puissance frigorifique (watt) +40 °C T° de condensation, 3K sous-refroidissement, 10K surchauffe, rosée/rosée | | | | | | T °C d'évaporation -35 °C | | | Raccordements des tubes | | | Tensions disponibles | Poids Kg | Hauteur en mm (H) | Modèle |
|---|---|---|---|---|---|---|---|---|---|---|---|---|---|---|---|---|---|---|
| | | | T °C d'évaporation | | | | | | P abs (Watt) | COP (W/W) | | Aspiration (mm/pouces) | Refoulement (mm/pouces) | Charge (mm/pouces) | | | | |
| | | | -35 °C | -30 °C | -25 °C | -20 °C | -15 °C | -10 °C | | | | | | | | | | |

## R452A

ROTARY

| | | | | | | | | | | | | | | | | | | |
|---|---|---|---|---|---|---|---|---|---|---|---|---|---|---|---|---|---|---|
| RG/HGA2426Z | 9.5 | CSR | 274 | 363 | 472 | 603 | 760 | 946 | 293 | 0.94 | NOUVEAU | 9.5 - 3/8" | 7.9 - 5/16" | - | XA, CZ , FZ | 11.5 | 266 / 163 | RG/HGA2426Z |
| RG/HGA2432Z | 11.5 | CSR | 340 | 447 | 577 | 734 | 920 | 1140 | 350 | 0.97 | NOUVEAU | 9.5 - 3/8" | 7.9 - 5/16" | - | XA, CZ , FZ | 12 | 276 / 163 | RG/HGA2432Z |
| RG/HGA2436Z | 12.8 | CSR | 358 | 474 | 616 | 787 | 993 | 1237 | 383 | 0.93 | NOUVEAU | 12.7 - 1/2" | 7.9 - 5/16" | - | XA, CZ , FZ | 12 | 276 / 163 | RG/HGA2436Z |
| RG/HGA2446Z | 16.1 | CSR | 464 | 614 | 799 | 1025 | 1296 | 1620 | 479 | 0.97 | NOUVEAU | 12.7 - 1/2" | 7.9 - 5/16" | - | FZ | 13 | 282 / 163 | RG/HGA2446Z |

*Veuillez consulter les recommandations d'utilisation Tecumseh pour l'utilisation des fluides frigorigènes R449A/R452A avec les modèles R404A*

# RÉFRIGÉRATION NÉGATIVE - LBP

R452A new

## R452A

| Modèle | Cylindrée cm³ | Type de moteur | Puissance frigorifique (watt) +40 °C T° de condensation, 3K sous-refroidissement, 10K surchauffe, rosée/rosée | | | | | | T °C d'évaporation -35 °C | | | Raccordements des tubes | | | Tensions disponibles | Poids Kg | Hauteur en mm (H) | Modèle |
|---|---|---|---|---|---|---|---|---|---|---|---|---|---|---|---|---|---|---|
| | | | T °C d'évaporation | | | | | | P abs (Watt) | COP (W/W) | | Aspiration (mm/pouces) | Refoulement (mm/pouces) | Charge (mm/pouces) | | | | |
| | | | -35 °C | -30 °C | -25 °C | -20 °C | -15 °C | -10 °C | | | | | | | | | | |
| SH2524Z | 206 | TRI | 2621 | 3541 | 4665 | 6024 | 7649 | 9572 | 2363 | 1.50 | NOUVEAU | 28.6 - 1"1/8 | 12.7 - 1/2" | - | YZ | 55 | 295 | SH2524Z |
| SH2529Z | 275 | TRI | 2939 | 4173 | 5684 | 7512 | 9699 | 12287 | 2551 | 1.64 | NOUVEAU | 28.6 - 1"1/8 | 12.7 - 1/2" | - | YZ | 79 | 293 | SH2529Z |
| SH2534Z | 322 | TRI | 3725 | 5198 | 7000 | 9180 | 11785 | 14865 | 3168 | 1.64 | NOUVEAU | 28.6 - 1"1/8 | 15.9 - 5/8" | - | YZ | 79 | 293 | SH2534Z |
| SH2542Z | 375 | TRI | 4630 | 6307 | 8350 | 10819 | 13770 | 17267 | 3784 | 1.67 | NOUVEAU | 34.9 - 1" 3/8 | 15.9 - 5/8" | - | YZ | 79 | 297 | SH2542Z |
| SH2552Z | 412 | TRI | 5579 | 7559 | 9961 | 12850 | 16286 | 20337 | 4293 | 1.76 | NOUVEAU | 34.9 - 1" 3/8 | 15.9 - 5/8" | - | YZ | 79 | 297 | SH2552Z |
| SH2568Z | 592 | TRI | 7681 | 10398 | 13613 | 17460 | 22084 | 27635 | 5784 | 1.80 | NOUVEAU | 34.9 - 1" 3/8 | 15.9 - 5/8" | - | MZ | 120 | 363 | SH2568Z |
| SH2575Z | 644 | TRI | 8326 | 11396 | 15043 | 19415 | 24670 | 30977 | 6227 | 1.83 | NOUVEAU | 41.3 - 1"5/8 | 15.9 - 5/8" | - | MZ | 130 | 363 | SH2575Z |

R449A new

## R449A

| Modèle | Cylindrée cm³ | Type de moteur | Puissance frigorifique (watt) +40 °C T° de condensation, 3K sous-refroidissement, 10K surchauffe, rosée/rosée | | | | | | T °C d'évaporation -35 °C | | | Raccordements des tubes | | | Tensions disponibles | Poids Kg | Hauteur en mm (H) | Modèle |
|---|---|---|---|---|---|---|---|---|---|---|---|---|---|---|---|---|---|---|
| | | | T °C d'évaporation | | | | | | P abs (Watt) | COP (W/W) | | Aspiration (mm/pouces) | Refoulement (mm/pouces) | Charge (mm/pouces) | | | | |
| | | | -35 °C | -30 °C | -25 °C | -20 °C | -15 °C | -10 °C | | | | | | | | | | |
| THB2360Z | 3.6 | CSIR | 60 | 86 | 118 | 158 | 208 | 267 | 91 | 0.66 | NOUVEAU | 6.35 - 1/4" | 4.76 - 3/16" | 6.35 - 1/4" | XA, FZ, GZ | 7 | 172 | THB2360Z |
| THB2378Z | 4.2 | CSIR | 70 | 99 | 136 | 183 | 240 | 309 | 118 | 0.59 | NOUVEAU | 6.35 - 1/4" | 4.76 - 3/16" | 6.35 - 1/4" | XA, FZ, GZ | 8 | 172 | THB2378Z |
| THB2396Z | 5.2 | CSIR | 91 | 128 | 174 | 231 | 301 | 384 | 136 | 0.67 | NOUVEAU | 6.35 - 1/4" | 4.76 - 3/16" | 6.35 - 1/4" | FZ | 8.3 | 172 | THB2396Z |
| AE2410Z | 5.02 | CSIR | 84 | 126 | 178 | 243 | 321 | 415 | 135 | 0.62 | NOUVEAU | 6.35 - 1/4" | 4.76 - 3/16" | 6.35 - 1/4" | FZ, AA, GS | 9.9 | 210 | AE2410Z |
| AE2415Z | 7.33 | CSIR | 135 | 194 | 267 | 358 | 468 | 600 | 186 | 0.73 | NOUVEAU | 6.35 - 1/4" | 4.76 - 3/16" | 6.35 - 1/4" | FZ, AA, GS | 10 | 210 | AE2415Z |
| AE2420Z | 9.35 | CSIR | 171 | 248 | 344 | 462 | 607 | 782 | 219 | 0.78 | NOUVEAU | 9.5 - 3/8" | 6.35 - 1/4" | 6.35 - 1/4" | FZ, AA, GS | 10.1 | 210 | AE2420Z |
| AE2425Z | 12.01 | CSR | 229 | 329 | 453 | 603 | 785 | 1002 | 280 | 0.82 | NOUVEAU | 9.5 - 3/8" | 6.35 - 1/4" | 6.35 - 1/4" | FZ, AA, ES, FS | 10.1 | 210 | AE2425Z |
| CAJ/TAJ2428Z | 15.2 | CSIR / TRI | 213 | 324 | 466 | 645 | 866 | 1136 | 319 | 0.67 | NOUVEAU | 12.7 - 1/2" | 6.35 - 1/4" | 6.35 - 1/4" | XA, FZ, GZ,TZ | 20 | 268 | CAJ/TAJ2428Z |
| CAJ/TAJ2432Z | 18.3 | CSR / TRI | 265 | 405 | 584 | 810 | 1089 | 1428 | 361 | 0.73 | NOUVEAU | 12.7 - 1/2" | 7.9 - 5/16" | 6.35 - 1/4" | XA, FZ, GZ,TZ | 21 | 268 | CAJ/TAJ2432Z |
| CAJ2440Z | 21 | CSR / TRI | 322 | 484 | 689 | 946 | 1263 | 1646 | 433 | 0.74 | NOUVEAU | 12.7 - 1/2" | 7.9 - 5/16" | 6.35 - 1/4" | FZ | 22 | 280 | CAJ2440Z |
| CAJ/TAJ2446Z | 26.2 | CSR / TRI | 436 | 642 | 897 | 1210 | 1589 | 2042 | 524 | 0.83 | NOUVEAU | 12.7 - 1/2" | 7.9 - 5/16" | 6.35 - 1/4" | XA, FZ, GZ,KZ,TZ | 22 | 280 | CAJ/TAJ2446Z |
| CAJ/TAJ2464Z | 34.5 | CSR / TRI | 577 | 834 | 1156 | 1554 | 2041 | 2627 | 732 | 0.79 | NOUVEAU | 15.9 - 5/8" | 9.5 - 3/8" | 6.35 - 1/4" | XA, FZ, GZ,KZ,TZ | 23 | 280 | CAJ/TAJ2464Z |
| FH/TFH2480Z | 53.2 | CSR / TRI | 783 | 1185 | 1671 | 2252 | 2939 | 3741 | 955 | 0.82 | NOUVEAU | 15.9 - 5/8" | 12.7 - 1/2" | 7.9 - 5/16" | FZ, GZ,KZ,TZ | 32 | 354 | FH/TFH2480Z |
| FH/TFH2511Z | 74.2 | CSR / TRI | 1037 | 1586 | 2286 | 3161 | 4236 | 5534 | 1203 | 0.86 | NOUVEAU | 15.9 - 5/8" | 12.7 - 1/2" | 7.9 - 5/16" | FZ, GZ,KZ,TZ | 32 | 370 | FH/TFH2511Z |
| TFHD2516Z | 106.4 | TRI | 1566 | 2371 | 3343 | 4504 | 5877 | 7481 | 1911 | 0.82 | NOUVEAU | 22.2 - 7/8" | 15.9 - 5/8" | 7.9 - 5/16" | TZ | 79 | 455 | TFHD2516Z |
| TFHD2522Z | 148.4 | TRI | 2074 | 3173 | 4573 | 6322 | 8472 | 11069 | 2407 | 0.86 | NOUVEAU | 28.6 - 1"1/8 | 15.9 - 5/8" | 7.9 - 5/16" | TZ , KZ | 80 | 455 | TFHD2522Z |
| TFH-TR2524Z | 159.6 | TRI | 2349 | 3556 | 5014 | 6756 | 8816 | 11222 | 2866 | 0.82 | NOUVEAU | 22.2 - 7/8" | 19 - 3/4'' | 7.9 - 5/16" | TZ | 147 | 794 | TFH-TR2524Z |
| TFH-TR2533Z | 222.6 | TRI | 3110 | 4759 | 6859 | 9483 | 12708 | 16603 | 3610 | 0.86 | NOUVEAU | 28.6 - 1"1/8 | 19 - 3/4'' | 7.9 - 5/16" | TZ | 148 | 794 | TFH-TR2533Z |
| TAG2513Z | 100.7 | TRI | 1068 | 1761 | 2666 | 3823 | 5272 | 7053 | 1414 | 0.75 | NOUVEAU | 22.2 - 7/8" | 15.9 - 5/8" | 6.35 - 1/4" | TZ | 44 | 368 | TAG2513Z |
| TAG2516Z | 112.5 | TRI | 1558 | 2361 | 3389 | 4688 | 6305 | 8288 | 1869 | 0.83 | NOUVEAU | 22.2 - 7/8" | 15.9 - 5/8" | 6.35 - 1/4" | KZ, TZ | 44 | 368 | TAG2516Z |
| TAG2522Z | 135 | TRI | 1869 | 2833 | 4067 | 5625 | 7566 | 9946 | 2072 | 0.90 | NOUVEAU | 28.6 - 1"1/8 | 15.9 - 5/8" | 6.35 - 1/4" | KZ, TZ | 47 | 393 | TAG2522Z |
| TAG2525Z | 145 | TRI | 2096 | 3159 | 4486 | 6122 | 8114 | 10506 | 2305 | 0.91 | NOUVEAU | 28.6 - 1"1/8 | 15.9 - 5/8" | 6.35 - 1/4" | TZ | 47 | 393 | TAG2525Z |
| TAGD2532Z | 201.4 | TRI | 3115 | 4722 | 6778 | 9375 | 12610 | 16577 | 3737 | 0.83 | NOUVEAU | 22.2 - 7/8" | 15.9 - 5/8" | 6.35 - 1/4" | TZ , KZ | 104 | 560 | TAGD2532Z |
| TAGD2544Z | 225 | TRI | 3738 | 5666 | 8134 | 11250 | 15132 | 19892 | 4143 | 0.90 | NOUVEAU | 22.2 - 7/8" | 15.9 - 5/8" | 6.35 - 1/4" | TZ , KZ | 104 | 560 | TAGD2544Z |
| TAG-TR2548Z | 337.5 | TRI | 4673 | 7083 | 10167 | 14063 | 18916 | 24865 | 5606 | 0.83 | NOUVEAU | 34.9 - 1" 3/8 | 22.2 - 7/8'' | 6.35 - 1/4" | TZ | 183 | 820 | TAG-TR2548Z |
| TAG-TR2566Z | 405 | TRI | 5607 | 8500 | 12201 | 16875 | 22699 | 29839 | 6215 | 0.90 | NOUVEAU | 34.9 - 1" 3/8 | 22.2 - 7/8'' | 6.35 - 1/4" | TZ | 183 | 820 | TAG-TR2566Z |

*Veuillez consulter les recommandations d'utilisation Tecumseh pour l'utilisation des fluides frigorigènes R449A/R452A avec les modèles R404A*

# RÉFRIGÉRATION NÉGATIVE - LBP

R449A new

| Modèle | Cylindrée cm³ | Type de moteur | Puissance frigorifique (watt) +40 °C T° de condensation, 3K sous-refroidissement, 10K surchauffe, rosée/rosée | | | | | | T °C d'évaporation -35 °C | | | Raccordements des tubes | | | Tensions disponibles | Poids Kg | Hauteur en mm (H) | Modèle |
|---|---|---|---|---|---|---|---|---|---|---|---|---|---|---|---|---|---|---|
| | | | T °C d'évaporation | | | | | | P abs (Watt) | COP (W/W) | | Aspiration (mm/pouces) | Refoulement (mm/pouces) | Charge (mm/pouces) | | | | |
| | | | -35 °C | -30 °C | -25 °C | -20 °C | -15 °C | -10 °C | | | | | | | | | | |
| **R449A** | | | | | | | | | | | | | | | | | | |
| RG/HGA2426Z | 9.5 | CSR | 252 | 341 | 449 | 580 | 738 | 925 | 273 | 0.92 | NOUVEAU | 9.5 - 3/8" | 7.9 - 5/16" | - | XA, CZ , FZ | 11.5 | 266 / 163 | RG/HGA2426Z |
| RG/HGA2432Z | 11.5 | CSR | 311 | 419 | 549 | 706 | 894 | 1115 | 327 | 0.95 | NOUVEAU | 9.5 - 3/8" | 7.9 - 5/16" | - | XA, CZ , FZ | 12 | 276 / 163 | RG/HGA2432Z |
| RG/HGA2436Z | 12.8 | CSR | 329 | 445 | 586 | 758 | 965 | 1210 | 358 | 0.92 | NOUVEAU | 12.7 - 1/2" | 7.9 - 5/16" | - | XA, CZ , FZ | 12 | 276 / 163 | RG/HGA2436Z |
| RG/HGA2446Z | 16.1 | CSR | 425 | 576 | 761 | 986 | 1259 | 1585 | 447 | 0.95 | NOUVEAU | 12.7 - 1/2" | 7.9 - 5/16" | - | FZ | 13 | 282 / 163 | RG/HGA2446Z |

| Modèle | Cylindrée cm³ | Type de moteur | Puissance frigorifique (watt) +40 °C T° de condensation, 3K sous-refroidissement, 10K surchauffe, rosée/rosée | | | | | | T °C d'évaporation -35 °C | | | Raccordements des tubes | | | Tensions disponibles | Poids Kg | Hauteur en mm (H) | Modèle |
|---|---|---|---|---|---|---|---|---|---|---|---|---|---|---|---|---|---|---|
| | | | T °C d'évaporation | | | | | | P abs (Watt) | COP (W/W) | | Aspiration (mm/pouces) | Refoulement (mm/pouces) | Charge (mm/pouces) | | | | |
| | | | -35 °C | -30 °C | -25 °C | -20 °C | -15 °C | -10 °C | | | | | | | | | | |
| **R449A** | | | | | | | | | | | | | | | | | | |
| SH2524Z | 206 | TRI | 2404 | 3320 | 4440 | 5798 | 7430 | 9361 | 2204 | 1.51 | NOUVEAU | 28.6 - 1"1/8 | 12.7 - 1/2" | - | YZ | 55 | 295 | SH2524Z |
| SH2529Z | 275 | TRI | 2696 | 3913 | 5410 | 7230 | 9421 | 12016 | 2380 | 1.64 | NOUVEAU | 28.6 - 1"1/8 | 12.7 - 1/2" | - | YZ | 79 | 293 | SH2529Z |
| SH2534Z | 322 | TRI | 3416 | 4874 | 6662 | 8835 | 11447 | 14538 | 2956 | 1.65 | NOUVEAU | 28.6 - 1"1/8 | 15.9 - 5/8" | - | YZ | 79 | 293 | SH2534Z |
| SH2542Z | 375 | TRI | 4247 | 5914 | 7947 | 10413 | 13375 | 16886 | 3530 | 1.68 | NOUVEAU | 34.9 - 1" 3/8 | 15.9 - 5/8" | - | YZ | 79 | 297 | SH2542Z |
| SH2552Z | 412 | TRI | 5116 | 7088 | 9481 | 12368 | 15819 | 19889 | 4005 | 1.77 | NOUVEAU | 34.9 - 1" 3/8 | 15.9 - 5/8" | - | YZ | 79 | 297 | SH2552Z |
| SH2568Z | 592 | TRI | 7044 | 9750 | 12956 | 16806 | 21450 | 27026 | 5396 | 1.81 | NOUVEAU | 34.9 - 1" 3/8 | 15.9 - 5/8" | - | MZ | 120 | 363 | SH2568Z |
| SH2575Z | 644 | TRI | 7636 | 10686 | 14317 | 18686 | 23962 | 30295 | 5809 | 1.84 | NOUVEAU | 41.3 - 1"5/8 | 15.9 - 5/8" | - | MZ | 130 | 363 | SH2575Z |

*Veuillez consulter les recommandations d'utilisation Tecumseh pour l'utilisation des fluides frigorigènes R449A/R452A avec les modèles R404A*

*Schémas indicatifs*
*Les tailles peuvent varier selon le modèle.*
*Veuillez vous référer aux fiches techniques pour les dimensions exactes*

## DIMENSIONS

PISTON

### TH

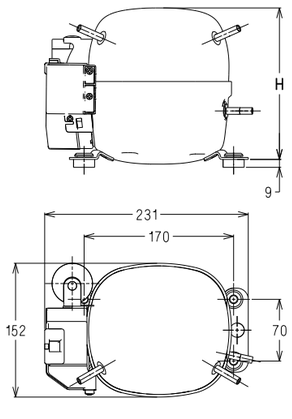


### AE²

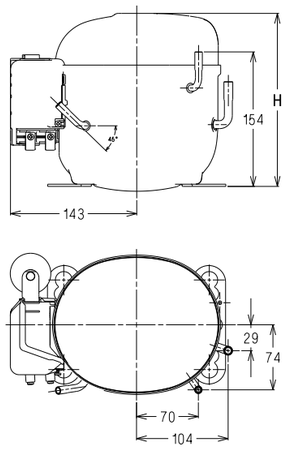


### AJ²

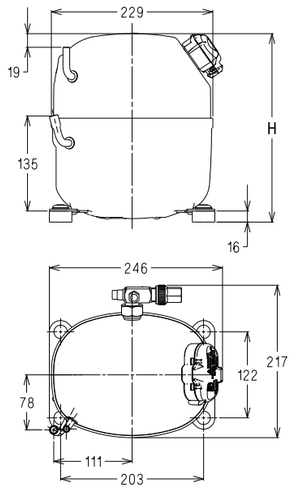


## DIMENSIONS

ROTARY

### RG

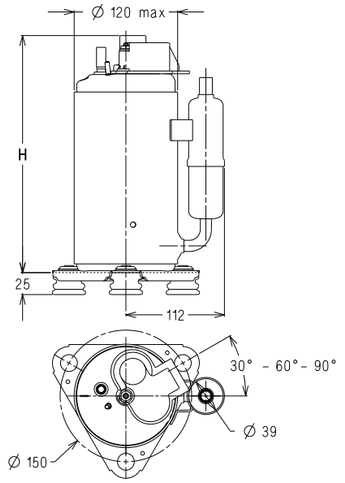


### HG

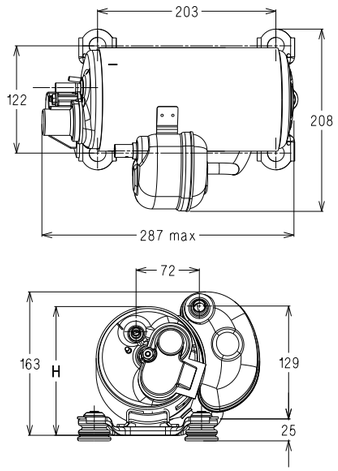


PISTON

### FH

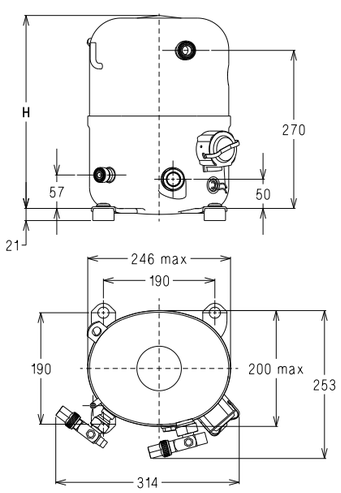


### AG

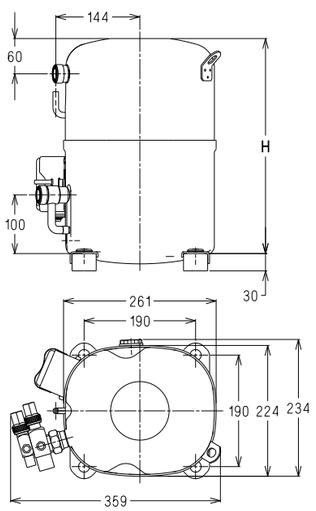


### SH

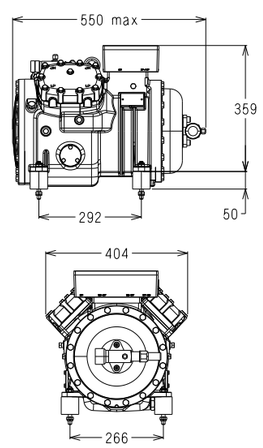


*Taille pour modèle S*
*Les dimensions varient en fonction du modèle de compresseur.*

SCROLL

### VSC

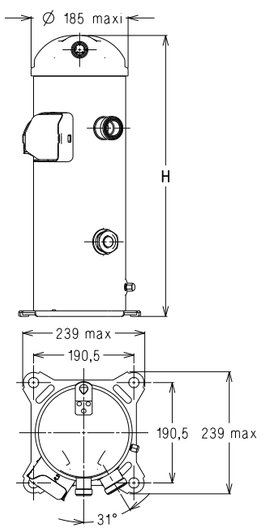

## SCHÉMAS ÉLECTRIQUES

PISTON

### TH/AE²-CSIR

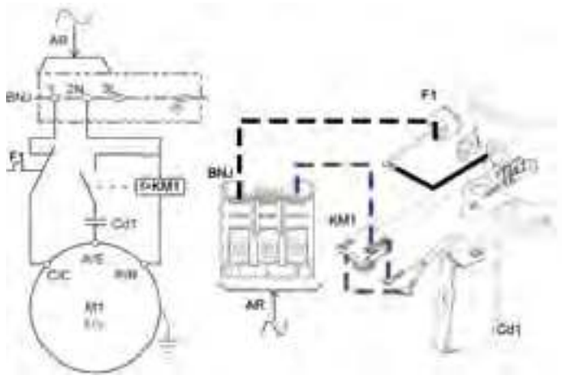


### AJ²-CSIR-RI

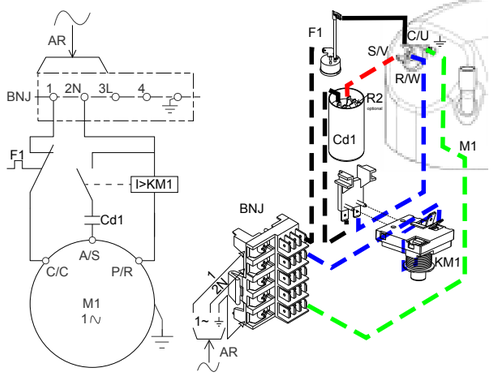


### AJ²-CSR

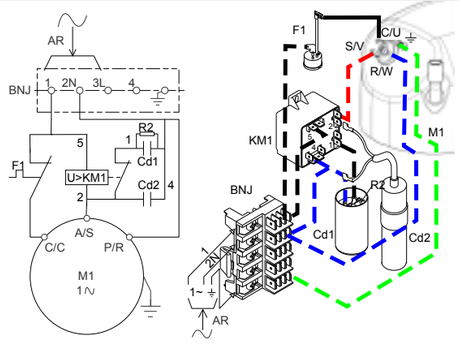


### AE²-CSR

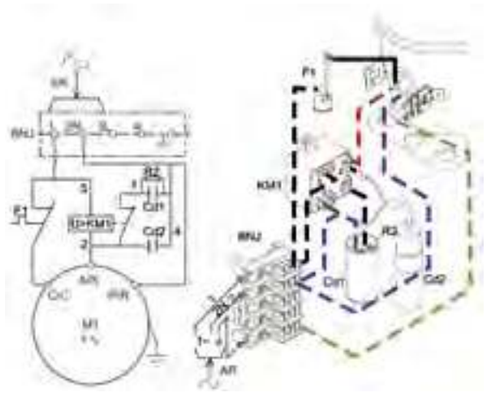


### AJ²-CSIR-RU

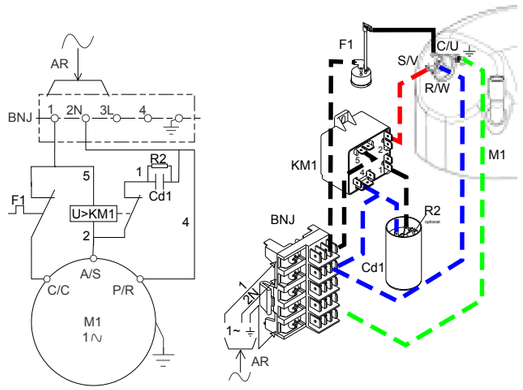


### AJ²-TRI

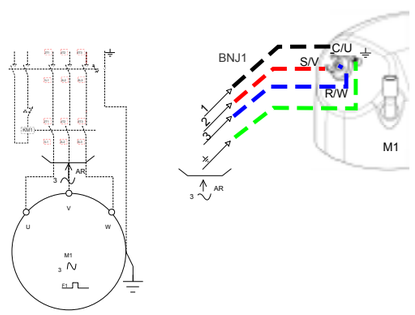


## SCHÉMAS ÉLECTRIQUES

PISTON SCROLL

### FH/AG/VSC-TRI

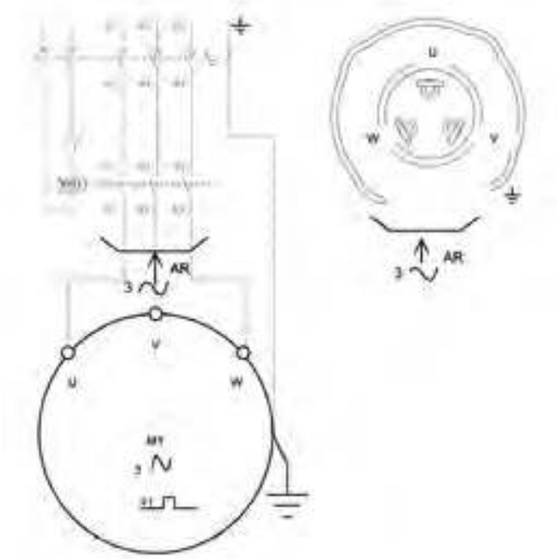


ROTARY

### CSIR-RU

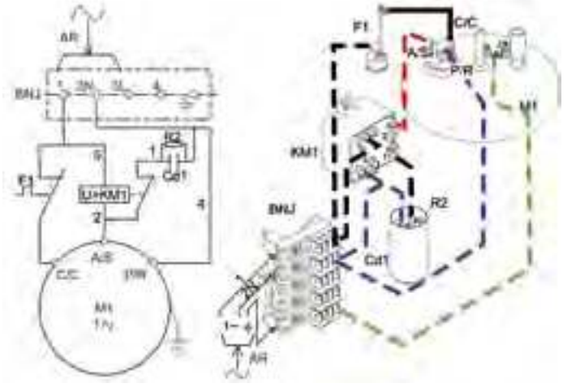


### CSR-RU

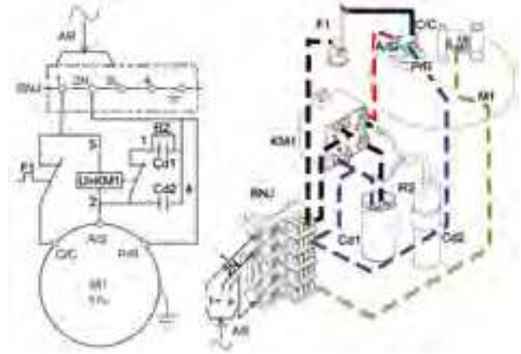


### FH/AG/VSC-CSR

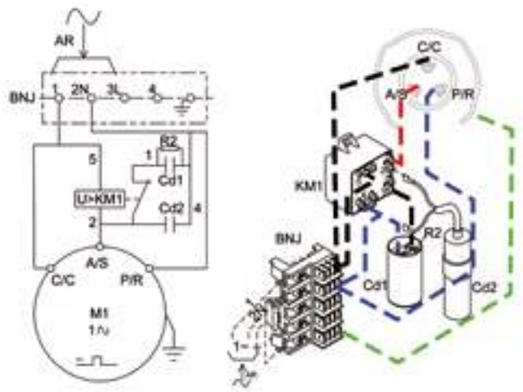


### CSIR-RI

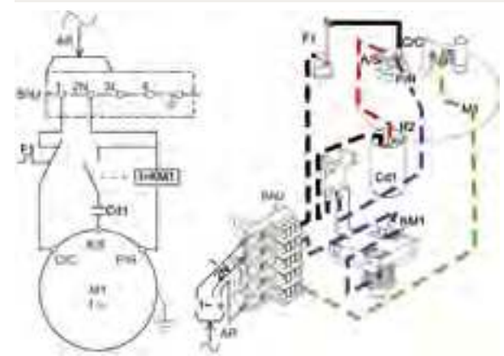


*Les schémas électriques SH sont fournis avec la fiche technique. Veuillez vous référer au logiciel de sélection Tecumseh*

**SIÈGE EUROPÉEN**
2, avenue Blaise Pascal
38 090 Vaulx-Milieu
France
Tél.: +33 (0)4 74 82 24 00
info@tecumseh.com

**BUREAU ALLEMAND**
M 7, 16 - 18
68161 Mannheim
Allemagne
Tél. int +49 (0)621 862407
Fax int +49 (0)621 862407-19

**BUREAU ITALIEN**
Via Parco Abbaziale, 6
10 094 Giaveno (TO)
Italie
Tél. int +39 (0)11 937 98 61
Fax int +39 (0)11 937 83 88

**BUREAU ESPAGNOL**
Edificio BCIN, C/Marcus Porcius nº1
08915 Badalona-Barcelona
Espagne
Tél. int +34 932 18 57 08

**BUREAU BRITANNIQUE**
One Victoria Square
Birmingham B1 1BD
Royaume-Uni
Tél. int + 44 (0) 121 632 2900
Fax int +33 (0)4 74 82 24 94

Cette accréditation garantit l'exactitude des mesures que fournit le laboratoire de Tecumseh à ses installeurs, prescripteurs et utilisateurs finaux

## ÉQUIPEMENT DU LABORATOIRE

- 6 chambres climatiques
- 2 chambres acoustiques
- 12 chambres calorimétriques

## ACCRÉDITATION DU LABORATOIRE

- Mesure du rendement calorimétrique
- Test acoustique
- Test de sécurité et fiabilité







Le laboratoire européen de Tecumseh est accrédité par le COFRAC (ISO17025) pour 3 programmes de test

Comité français d'accréditation COFRAC : unique instance nationale d'accréditation des institutions participant aux évaluations de conformité en France

## HOMOLOGATIONS

Les produits Tecumseh sont vendus à travers le monde et répondent aux certifications suivantes :



NHD0126

Catalogue de la gamme de compresseurs hermétiques et semi-hermétiques- FR
Août 2016
Publication # TC-014 EUR version 1, 08-16

*Cooling for a Better Tomorrow™*

www.tecumseh.com

Tecumseh se réserve le droit de modifier les informations contenues dans ce document sans préavis
©2016 Tecumseh Products Company. Tous droits réservés