BITZER
I·N·T·E·R·N·A·T·I·O·N·A·L

# Halbhermetische Hubkolben-verdichter

# Semi-hermetic Reciprocating Compressors

# Полугерметичные поршневые компрессоры

**KP-100-5 RUS**

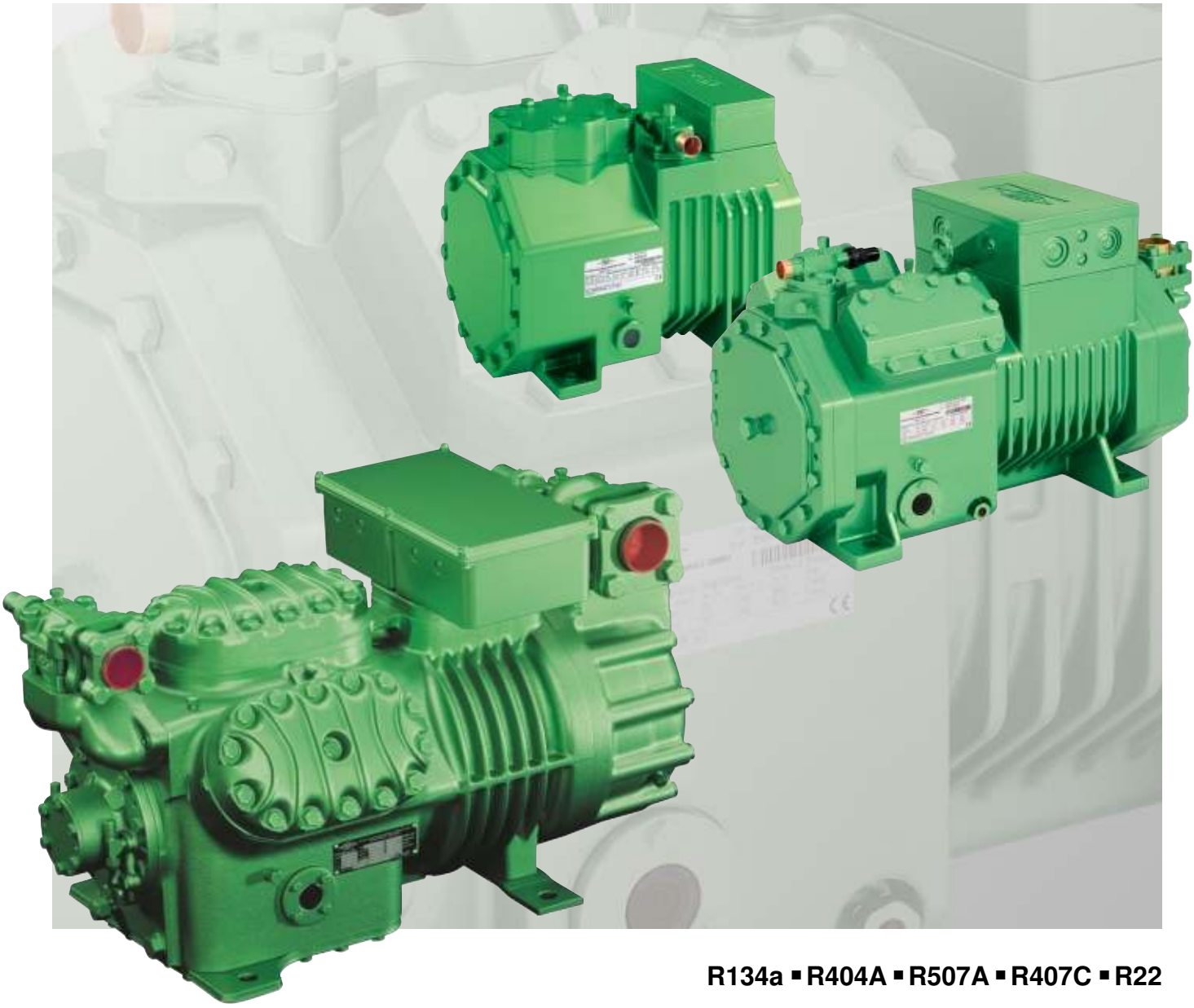

**R134a ▪ R404A ▪ R507A ▪ R407C ▪ R22**

Вариант на 50 Гц

## Halbhermetische Hubkolbenverdichter

Inhalt — Seite


**Programmübersicht** 2

**Verdichter für moderne Kälte- und Klimaanlagen** 3

Die C1 bis C4 Octagons® 4

Die B5- & B6-Serie und C8 Octagon® 5

**Einsatzgrenzen** für
HFKW-Kältemittel R134a, R404A/R507A, R407C 8
HFCKW-Kältemittel R22 9

**Leistungsdaten** für
R134a 10
R404A/R507A 14
R407C 18
R22 22

**Technische Daten** 26

**Maßzeichnungen** 28


## Semi-hermetic Reciprocating Compressors

Contents — Page


**Program survey** 2

**Compressors for modern refrigeration and air conditioning plants** 3

The C1 to C4 Octagons® 4

The B5 & B6 series and C8 Octagon® 5

**Application limits** for
HFC refrigerants R134a, R404A/R507A, R407C 8
HCFC refrigerant R22 9

**Performance data** for
R134a 10
R404A/R507A 14
R407C 18
R22 22

**Technical data** 26

**Dimensional drawings** 28


## Полугерметичные поршневые компрессоры

Содержание — Стр.


**Полный модельный ряд** 2

**Компрессоры для современных холодильных установок и систем кондиционирования воздуха** 3

Компрессоры серии OCTAGON® от C1 до C4 4

Компрессоры «поколения .2» серии B5, B6 и OCTAGON® C8 5

**Пределы применения** для
HFC хладагентов (R134a; R404A/R507A; R407C) 8
HCFC хладагента R22 9

**Данные по производительности** для
R134a 10
R404A/R507A 14
R407C 18
R22 22

**Технические характеристики** 26

**Чертежи с указанием размеров** 28


### Die halbhermetischen Hubkolbenverdichter von BITZER

### Programmübersicht C1- bis C8-Serie

### The Semi-hermetic Reciprocating Compressors of BITZER

### Program Survey C1 to C8 Series

### Полугерметичные поршневые компрессоры BITZER

### Полный модельный ряд серии от C1 до C8

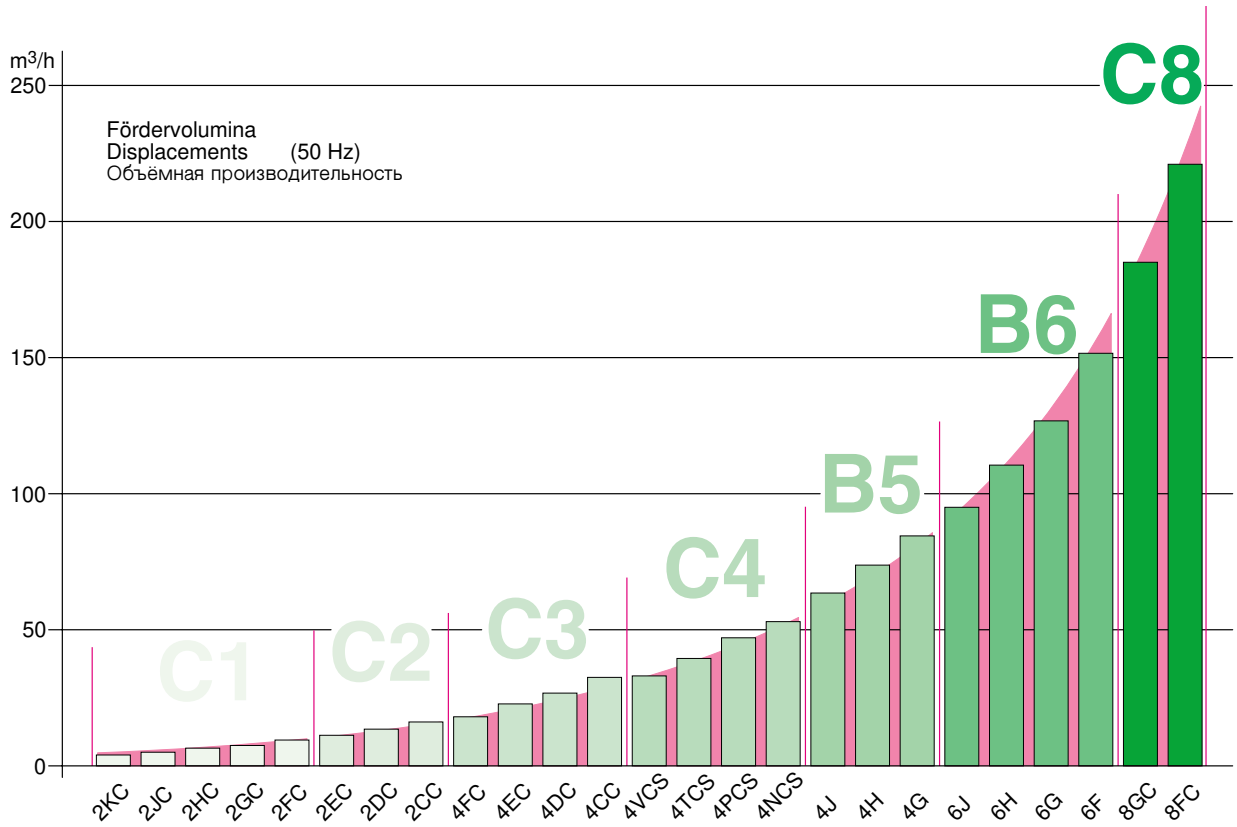


Halbhermetische Tandem-Verdichter der C2 bis B6-Serie siehe KP-110.

Semi-hermetic tandem compressors of the C2 to B6 series see KP-110.

Данные по производительности тандем-компрессоров серий от C2 до B6 смотрите в проспекте KP-110.

## Eine eng gestufte Verdichterpalette für moderne Kälte- und Klimaanlagen

Mit den Baureihen C1 bis C8 bietet BITZER Verdichter für HFKW- und HFCKW-Kältemittel, die die anspruchsvollen Anforderungen moderner Kälteanlagen erfüllen:

- **Universell einsetzbar**
  Eine Verdichter-Ausführung für R134a, R404A, R507A, R407C und R22
  - für Klima-Anwendung
  - für Normal- und Tiefkühlung
- **Großer Anwendungsbereich**
  - R404A/R507A-Tiefkühlung über breiten Bereich ohne Zusatzkühlung möglich
  - Varicool oder CiC® für R22 Tiefkühlung
- **Identische Verdichter für HFKW- und HFCKW-Kältemittel**
  - Ölsorten als einziger Unterschied
- **Energie-effizient**
  hohe Kälteleistung und minimaler Energiebedarf durch:
  - besonders effiziente Arbeitsventile
  - minimaler Schadraum
  - wirtschaftlicher, großvolumiger Motor
- **Leise und schwingungsarm**
  - optimierter Massenausgleich
  - integrierte Pulsationsdämpfer (BITZER-Patent) von C2- bis B6-Serie
- **Robust**
  - stabile Ventilplattenkonstruktion
  - Ventile aus schlagzähem Federstahl
- **Elektronischer Verdichterschutz**
  - thermische Motor-Überwachung mit PTC-Sensoren
  - Druckgastemperatur-Fühler optional
- **Wirtschaftliche Leistungsregelung**
  - optional schon ab C3-Serie (18,05 $m^3$/h bei 50 Hz)
  - Erprobter Parallelbetrieb
  - Tandem-Verdichter der C2 bis B6 Serie: 22,7 $m^3$/h bis 303 $m^3$/h (50 Hz) siehe KP-110

**$CO_2$-Verdichter**
Für die besonderen Anforderungen unterkritischer $CO_2$-Anwendungen wurden die Octagon®-Verdichter der K-Serie entwickelt. Siehe KP-120.

## A Closely Arranged Compressor Range for Modern Refrigeration and Air Conditioning Plants

With the series C1 to C8 BITZER offers compressors for HFC and HCFC refrigerants, that meet the demanding requirements of modern refrigeration plants:

- **Universally applicable**
  One compressor version for R134a, R404A, R507A, R407C and R22
  - for air-conditioning
  - for medium and low temperature applications
- **Large application range**
  - low temperature refrigeration with R404A/R507A over a wide range without additional cooling possible
  - Varicool or CiC® for low temperature refrigeration with R22
- **Identical compressors for HFC and HCFC refrigerants**
  - different oil types only
- **Energy efficient**
  high cooling capacity and minimal energy requirements through:
  - highly efficient working valves
  - minimal dead space
  - efficient, large volume motor
- **Quiet and low vibration**
  - optimised mass balance
  - integrated pulsation mufflers (patented by BITZER) for C2 to B6 series
- **Robust**
  - solid valve plate design
  - valve reeds of impact resistant spring steel
- **Electronic compressor protection**
  - thermal motor monitoring by PTC sensors
  - optional discharge gas temperature sensor
- **Efficient capacity control**
  - optional already starting at C3 series (18,05 $m^3$/h at 50 Hz)
  - Approved parallel operation
  - Tandem compressors of the C2 to B6 series: 22,7 $m^3$/h to 303 $m^3$/h (50 Hz) see KP-110

**$CO_2$ Compressors**
The Octagon® compressors of the K series have been developed for the specific requirements of sub-critical $CO_2$ applications. See KP-120.

## Оптимально составленный модельный ряд компрессоров для современных холодильных установок и систем кондиционирования воздуха

BITZER предлагает заказчикам компрессоры серий от C1 до C8, работающие как на HFC, так и на HCFC хладагентах, отвечающие высоким требованиям современных холодильных установок:

- **Универсальное применение**
  Одно исполнение компрессора для R134a, R404A, R507A, R407C и R22
  - для кондиционирования воздуха или
  - для среднетемпературного и низкотемпературного охлаждения
- **Широкая область допустимого функционирования**
  - Возможно для всех моделей низкотемпературное охлаждение на R404A/R507A без дополнительного охлаждения
  - Для низкотемпературного охлаждения на R22 необходима перенастройка системы «Varicool» или применение системы CiC®
- **Один и тот же компрессор как для HFC, так и для HCFC хладагентов**
  - Отличие только в типе масла
- **Высокая эффективность**
  Высокая холодопроизводительность при минимальной потребляемой мощности благодаря:
  - особо эффективные рабочие клапаны
  - минимальное мёртвое пространство
  - эффективный двигатель большого объёма
- **Незначительная вибрация и бесшумная работа**
  - Оптимизированная весовая балансировка
  - Запатентованный фирмой BITZER интегрированный шумоглушитель для серий от C2 до B6.
- **Прочная конструкция**
  - Прочная конструкция клапанной доски
  - Лепестки клапанов из пружинной стали (опция)
- **Электронная защита компрессора**
  - Контроль теплового режима с применением датчиков PTC
  - Дополнительный датчик температуры нагнетаемого газа
- **Эффективное регулирование производительности**
  - Возможно уже от серий C3 (18,05 $м^3$/ч при 50 Гц)
  - Испробовабельная параллельная работа
  - тандем-компрессоры для серий от C2 до B6: 22,7 $м^3$/ч до 303 $м^3$/ч (50 Гц) смотрите проспект KP-110

**Компрессоры для $CO_2$**
Для работы на $CO_2$ в докритической области с учётом специфических требований были разработаны компрессоры OCTAGON® серии "K". Смотрите проспект KP-120.

## Die C1 bis C4 Octagons®

❑ **verschleißfestes Triebwerk**
- Lager mit PTFE-Beschichtung – besonders reibungsarm und mit besten Notlauf-Eigenschaften
- Aluminium-Kolben mit optimierter Geometrie
- ungeteilte Pleuel mit großzügig dimensionierten Lagerflächen

❑ **minimaler Platzbedarf**
- besonders geringe Einbauhöhe
- C1 bis C3 Absperrventile innerhalb Verdichterkontur

❑ **Zentrifugalschmierung**
optimale Ölverteilung im Verdichter auch unter extremen Betriebsbedingungen

❑ **Anschlusskasten IP65**
mit Klemmleiste für Zusatzkomponenten

❑ **Ölsumpfheizung** (Option)
- Temperatur abhängige Regelung
- C1 bis C3:
  Einbau in Gehäusetasche (am Lagerdeckel)
- C4:
  Einbau in vormontierte Tauchhülse (neben Schauglas)

## The C1 to C4 Octagons®

❑ **Wear resistant drive gear**
- PTFE coated bearings for especially low friction and with best emergency operation characteristics
- aluminium pistons of optimised geometry
- connecting rods with closed big end and generously dimensioned bearing surfaces

❑ **Minimal space requirements**
- extremely low height
- shut-off valves within compressor contour with C1 to C3 series

❑ **Centrifugal lubrication**
optimum oil supply in the compressor even under extreme operating conditions

❑ **Terminal box IP65**
with terminal strip for additional components

❑ **Crankcase heater** (option)
- temperature dependent control
- C1 to C3:
  mounting in housing pocket (at bearing cover)
- C4:
  mounting into pre-mounted heater sleeve (near sight glass)

## Компрессоры OCTAGON® серии от C1 до C4

❑ **Износостойкий привод**
- Подшипники с PTFE-покрытием (композит на основе тефлона) рабочей поверхности для особо низкого трения и для большей надёжности при работе на тяжёлых режимах
- Алюминиевые поршни оптимизированной геометрии
- Короткие широкие шатуны с большим посадочным отверстием на эксцентриковый вал

❑ **Минимальные габаритные размеры**
- Особенно незначительная монтажная высота
- Запорные вентили в пределах контура компрессоров Octagon серии от C1 до C3

❑ **Центробежная система смазки**
Оптимальная внутренней циркуляции масла в компрессоре даже при экстремальных условиях функционирования

❑ **Соединительная коробка класса IP65**
с клеммной колодкой для дополнительных компонентов

❑ **Подогеревательмасла в картере** (опция)
- Авторегулировка по температуре
- От C1 до C3:
  монтируются в полость корпуса (в крышке подшипникового узла)
- C4:
  устанавливаются в предварительно смонтированную гильзу (рядом со смотровым стеклом)

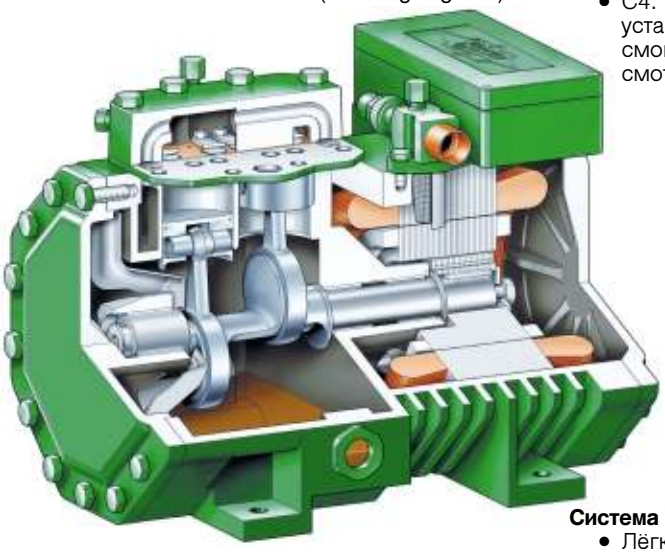

### Varicool-System für C1 bis C3
- einfaches Umschalten am **selben** Anschluss von Sauggaskühlung "SL(A)" (direkte Motorkühlung) auf Luftkühlung "SL(B)" (von außen)
- optimiert für Betrieb mit R22

Die optimierte Kühlmethode für jede Anwendung:
- Klima- und Normaltemperaturbereich: Sauggaskühlung "SL(A)"
- Tieftemperaturbereich: Direktansaugung mit Luftkühlung von außen "SL(B)"

C4 mit CiC®-System siehe Seite 5.

### Varicool system for C1 to C3
- easy switching from suction gas cooling "SL(A)" (direct motor cooling) to air cooling "SL(B)"(from outside) at the **same** connection
- optimised for operation with R22

The optimised cooling method for every application:
- air-conditioning and medium temperature range:
  suction gas cooling "SL(A)"
- low temperature range:
  direct suction with air cooling from outside "SL(B)"

C4 with CiC® system see page 5.

### Система "Varicool" для серий от C1 до C3
- Лёгкое переключение с режима охлаждения всасываемыми парами "SL(A)" (прямое охлаждение мотора) на режим охлаждения обдувом воздухом "SL(B)" (внешнее охлаждение) простым разворотом запорного вентил я на всасывании
- Оптимизировано для работы на R22

Оптимизированный метод охлаждения для любого применения:
- Кондиционирование воздуха и среднетемпературное охлаждение: охлаждение всасываемыми парами "SL(A)"
- Низкотемпературное охлаждение: прямое всасывание с охлаждением обдувом воздухом "SL(B)"

Компрессоры серии C4 с системой CiC® смотрите на стр. 5.

## Die B5- & B6-Serie und C8 Octagon®

❑ **Verschleißfestes Triebwerk**
- Oberflächen gehärtete Kurbelwellen
- reibungsarme Lager und Alu-Kolben
- hartverchromte Kolbenringe
- spezielle Kolbenbolzenlager

❑ **Minimaler Platzbedarf**
äußerst kompakte Abmessungen

❑ **Erprobtes Schmierölsystem**
- patentiertes Ölrückführsystem
- geschlossene Hauptlager und reichlich dimensionierte Ölpumpe
- geringerer Ölwurf als bei konventioneller Pumpenschmierung

❑ **Wirtschaftliche Leistungsregelung**
bis zu 2 Zylinderbänke abschaltbar (Option)
- 4-Zylinder-Verdichter: 50%
- 6-Zylinder-Verdichter: 66% / 33%
- 8-Zylinder-Verdichter: 75% / 50%

❑ **Anschlusskasten IP54**
optional IP66

❑ **Ölsumpfheizung** (Option)
mit vormontierter Tauchhülse

## The B5 & B6 Series and C8 Octagon®

❑ **Wear resistant drive gear**
- surface hardened crank shafts
- low friction bearings and aluminium pistons
- hard chrome plated piston rings
- special wrist pin bearings

❑ **Minimal space requirements**
very compact dimensions

❑ **Approved lubrication system**
- patented oil return system
- sealed main bearing and generously sized oil pump
- less oil carry over than with conventional pump lubrication

❑ **Efficient capacity control**
2 cylinder banks can be switched off (option)
- 4 cylinder compressor: 50%
- 6 cylinder compressor: 66% / 33%
- 8 cylinder compressor: 75% / 50%

❑ **Terminal box IP54**
optional IP66

❑ **Crankcase heater** (option)
with pre-mounted heater sleeve

## Серии B5, B6 и OCTAGON® C8

❑ **Износостойкий привод**
- Коленчатый вал с поверхностным упрочнением
- Подшипники и алюминиевые поршни с незначительным трением
- Хромированные поршневые кольца
- Специальные подшипники поршневого пальца

❑ **Минимальные габаритные размеры**
Чрезвычайно компактные измерения

❑ **Апробированная система смазки**
- Запатентованная система возврата масла в картер
- Закрытые коренные подшипники и крупногабаритный масляный насос
- Меньший унос масла чем при применении обычного маслонасоса

❑ **Эффективное регулирование производительности**
2 головки цилиндров могут отключаться (опция)
- 4-цилиндровый компрессор: 50%
- 6-цилиндровый компрессор: 66%/33%
- 8-цилиндровый компрессор: 75%/50%

❑ **Соединительная коробка класса IP54**
возможна IP66

❑ **Подогреватель масла в картере**
(опция)
С применением погружной гильзы

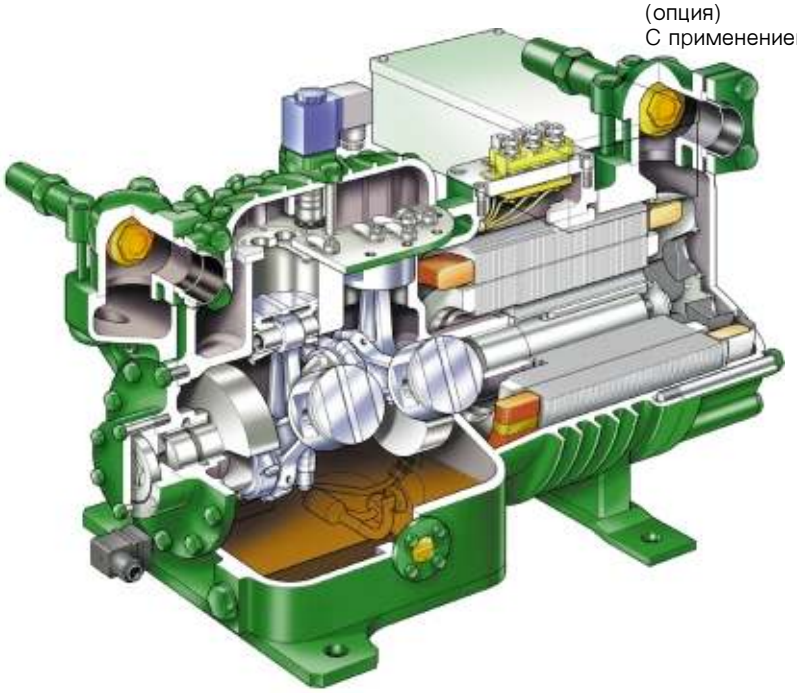

❑ **R22-Tiefkühlung mit CiC®-System für die Serien C4, B5 und B6**
- Die weiterentwickelte Kühlmethode für Sauggas gekühlte, einstufige Tiefkühlverdichter größerer Leistung
- pulsierende Kältemittel-Einspritzung in den Saugkanal vor den Zylinderbänken, Druckgastemperatur gesteuert

❑ **R22 low temperature refrigeration with CiC® system for the series C4, B5 and B6**
- The further developed cooling method for suction gas cooled, single stage low temperature compressors of larger capacity
- pulsating liquid injection into the suction port before the cylinder banks, discharge gas temperature controlled

❑ **Низкотемпературное охлаждение на R22 с использованием системы CiC® в компрессорах серий C4, B5 и B6**
- Усовершенствованный способ охлажде-ния для одноступенчатых низкотемпературных компрессоров большой производительности, охлаждаемых всасываемыми парами
- Контролируемый по температуре нагнетания импульсный вспрыск жидкого хладагента в полость всасывания перед головками цилиндров, управляеная темература сжатого газа

## Lieferumfang und Zubehör

siehe Preisliste

## Sonder-Ausstattung

Je nach Baureihe u. a. Ölsumpfheizung, Öldifferenzdruck-Schalter, integrierte Anlaufentlastung, integrierte Leistungsregelung, Zusatzlüfter, wassergekühlte Zylinderköpfe, CiC®-System für R22 Tiefkühlung, Druckgas-Temperaturfühler, Motor-Schutzgerät mit Zusatzfunktionen (z. B. INT389). Sonderausführung für Schiffsbetrieb.

## Extent of delivery and accessories

refer to Price List

## Optional extras

Depending on series among others: crankcase heater, differential oil pressure switch, integrated start unloader, integrated capacity control, additional fan, water-cooled cylinder heads, CiC® system for R22 low temperatures, discharge gas temperature sensor, motor protection device with additional functions (for example INT389). Special version for marine operation.

## Объём поставки и принадлежности

см. прейскурант

## Дополнительные принадлежности

В зависимости от серии компрессора: подогреватель масла в картере, реле контроля смазки, встроенные системы разгрузки при пуске и регулирования производительности, дополнительный вентилятор, головки цилиндров с водяным охлаждением, система CiC® для низкотемпературного охлаждения на R22, датчик температуры нагнетаемого газа, устройство защиты двигателя с дополнительными функциями (INT389). Особое конструктивное исполнение компрессора для судовых систем.

## Leistungsdaten

Alle Leistungswerte basieren auf der europäischen Norm EN 12900 und 50 Hz-Betrieb. Leistungsdaten für individuelle Betriebsbedingungen und 60 Hz-Betrieb siehe BITZER Software.

Die Verdampfungs- und Verflüssigungstemperaturen beziehen sich nach EN 12900 auf Taupunktwerte (Sattdampf-Bedingungen). Bei zeotropen Gemischen, wie R407C, führt dies zu Änderungen der Bezugsparameter (Drucklagen, Flüssigkeitstemperaturen) gegenüber den bisher üblicherweise auf Mitteltemperaturen basierenden Daten. Als Konsequenz ergeben sich (zahlenmäßig) geringere Werte für Kälteleistung und Leistungszahl. Änderungen gelten auch für die Sauggastemperatur. Anstelle der bisherigen Basis von 25°C ist der Bezugswert mit 20°C definiert.

Alle Daten sind **ohne** Flüssigkeits-Unterkühlung dokumentiert. Basierend auf EN 12900 ergeben sich dadurch deutliche Unterschiede gegenüber Daten, bei denen 5 bzw. 8,3 K Unterkühlung in die Kälteleistung einbezogen sind. Weitere Erläuterungen siehe Kältemittel-Report (A-500).

## Performance data

Performance data are based on the European Standard EN 12900 and 50 Hz operation. Performance data for individual operating conditions and 60 Hz operation see BITZER Software.

Evaporating and condensing temperatures correspond according to EN 12900 to dew point conditions (saturated vapor). With zeotropic blends like R407C this leads to a change in the basic parameters (pressure levels, liquid temperatures) compared with data based on mean temperatures used so far. As a consequence this results in a lower numerical value for cooling capacity and efficiency (COP). Changes apply to the suction gas temperature as well. Instead of the previous 25°C base the reference is now defined as 20°C.

All data do **not** include liquid subcooling. Based on EN 12900 the rated cooling capacity and efficiency (COP) show therefore lower values in comparison to data based on 5 or 8.3 K subcooling. For further information see Refrigerant Report (A-501).

## Данные по производительности

Данные по производительности основываются на требованиях европейского стандарта EN 12900 применительно к работе с частотой 50 Гц. Данные по производительности для индивидуальных условий функционирования и работе с частотой 60 Гц смотрите в программе BITZER Software.

Температуры испарения и конденсации соответствуют согласно стандарту EN 12900 условиям линии насыщения (насыщенные пары). Таким образом, для зеотропных смесей типа R407C происходит изменение исходны х параметров (давлений, температур жидкости), поскольку до настоящего времени данные относили, как правило, к "средним температурам". В результате имеют силу более низкие численные значения холодопроизводительности и холодильного коэффициента (COP).
Указанные изменения происходят также с температурой всасываемого газа.
Поэтому вместо ранее принятого эталонного значения 25°C теперь берется 20°C.

Все данные приводятся **без** учета переохлаждения жидкости. Так, если основываться на положениях стандарта EN 12900, возникают существенные отличия по сравнению с данными, соответствующими переохлаждению 5 или 8,3 K. Более детальные сведения можно получить из "Отчета по хладагентам" (A-501).

### Verdichter ab 4J-13.2Y bis 6F-50.2Y für R134a

Die Leistungdaten basieren auf ISO-DIS 9309 (DIN 8928) bei 50 Hz – Sauggastemperatur 25°C **ohne** Flüssigkeits-Unterkühlung. Die Anpassung an EN 12900 erfolgt zu einem späteren Zeitpunkt.

### 4VC-6.2(Y) .. 4NC-20.2(Y)

Leistungsdaten für pumpengeschmierte C4-Verdichter siehe BITZER Software.

### Compressors 4J-13.2Y to 6F-50.2Y for R134a

Performance data are based on ISO-DIS 9309 (DIN 8928) at 50 Hz – suction gas temperature 25°C **without** liquid subcooling. The adaption to EN 12900 will follow at a later date.

### 4VC-6.2(Y) .. 4NC-20.2(Y)

Performance data for pump lubricated C4 compressors see BITZER Software.

### Компрессоры, начиная с 4J-13.2(Y) до 6F-50.2(Y) на R134a

Данные по производительности основываются на требованиях стандарта ISO-DIS 9309 (DIN8928) для 50 Гц – температура всасываемого газа 25°C **без** переохлаждения. В дальнейшем будет предпринято согласование со стандартом EN12900.

### 4VC-6.2(Y) .. 4NC-20.2(Y)

Данные по производительности компрессоров серии OCTAGON® C4 с маслонасосом смотрите в программе BITZER Software.

## ASERCOM zertifizierte Leistungsdaten

Der Verband europäischer Hersteller von Kälteverdichtern und Regelgeräten (ASERCOM) hat ein Zertifizierungsprogramm für Leistungsdaten von Kälteverdichtern implementiert.

Der hohe Standard dieser Zertifizierung wird gewährleistet durch

- ❑ Plausibilitätsprüfungen der Daten, die von Experten durchgeführt werden
- ❑ regelmäßige Messungen bei unabhängigen Instituten

Dieser hohe Aufwand hat zur Folge, dass nur eine begrenzte Anzahl von Verdichtern eingereicht werden kann. Deshalb sind noch nicht alle BITZER Verdichter zertifiziert.

Leistungsdaten von Verdichtern, die diesen strengen Anforderungen genügen, dürfen das Label "ASERCOM certified product" tragen. Alle zertifizierten Verdichter und weitere Informationen sind auf der Web-Site des ASERCOM gelistet (www.ASERCOM.org).

CERTIFIED PRODUCT ASERCOM

In der BITZER Software sind die entsprechenden Verdichter mit diesem Label gekennzeichnet.

## ASERCOM certified performance data

The Association of European Refrigeration Compressor and Controls Manufacturers (ASERCOM) has implemented a procedure of certifying compressor performance data.

The high standard of this certification is assured by

- ❑ plausibility checks of the data performed by experts
- ❑ regular random tests at independent institutes

These high efforts result in the fact that only a limited number of compressors can be submitted. Due to this not all BITZER compressors are certified yet.

Performance data of compressors which meet the strict requirements may carry the label "ASERCOM certified product". All certified compressors and further information are listed on the ASERCOM web site (www.ASERCOM.org).

CERTIFIED PRODUCT ASERCOM

In the BITZER Software the appropriate compressors are marked with this label.

## Данные по производительности, сертифицированные ASERCOM

Ассоциация европейских производителей холодильных компрессоров и систем автоматики (ASERCOM) осуществляет сертификацию данные по производительности компрессоров.

Высокий уровень этой сертификации обеспечивается за счёт:

- ❑ проверок данных на достоверность, проводимых экспертами
- ❑ регулярных выборочных испытаний, проводимых независимыми институтами

В результате этих огромных усилий только ограниченное количество компрессоров были заявлены на сертификацию. В связи с этим, не все компрессоры BITZER на сегодня сертифицированы.

Данные по производительности компрессоров, отвечающих строгим требованиям, получают эмблему "ASERCOM certified product". Список сертифицированных компрессоров и другая информация показаны на официальном интернет-сайте ассоциации ASERCOM (www.ASERCOM.org).

CERTIFIED PRODUCT ASERCOM

В программе BITZER Software сертифицированный компрессор маркируется такой эмблемой.

## Erläuterung der Typenbezeichnung
Beispiel

**4** D C – 7 . 2 Y – 40S
Kennziffer für Zylinderzahl (doppelt bei Tandem-Verdichter)

4 **D** C – 7 . 2 Y – 40S
Kennbuchstabe für Bohrung x Hub

4 D **C** – 7 . 2 Y – 40S
Kennbuchstabe für Octagon®-Serie

4 D C – **7** . 2 Y – 40S
Kennziffer für Motorgröße

4 D C – 7 **.** **2** Y – 40S
Kennziffer für Modellreihe

4 D C – 7 . 2 **Y** – 40S
Kennbuchstabe für Esteröl-Füllung

4 D C – 7 . 2 Y – **40S**
Motorkennung

## Explanation of model designation
Example

**4** D C – 7 . 2 Y – 40S
Index for number of cylinders (double with tandem compressor)

4 **D** C – 7 . 2 Y – 40S
Identification letter for bore x stroke

4 D **C** – 7 . 2 Y – 40S
Identification letter for Octagon® series

4 D C – **7** . 2 Y – 40S
Code for motor size

4 D C – 7 **.** **2** Y – 40S
Series code

4 D C – 7 . 2 **Y** – 40S
Identification letter for ester oil charge

4 D C – 7 . 2 Y – **40S**
Motor code

## Объяснение обозначения типов
Пример

**4** D C – 7 . 2 Y – 40S
Цифра, обозначающая количество цилиндров (удвоенная для тандем-компрессоров)

4 **D** C – 7 . 2 Y – 40S
Кодовое обозначение диаметра цилиндра и хода поршня

4 D **C** – 7 . 2 Y – 40S
Кодовое обозначение серии Octagon®

4 D C – **7** . 2 Y – 40S
Число, обозначающее мощность мотора

4 D C – 7 **.** **2** Y – 40S
Цифра, обозначающая модельный ряд

4 D C – 7 . 2 **Y** – 40S
Кодовое обозначение заправки эфирным маслом

4 D C – 7 . 2 Y – **40S**
Код мотора

## Einsatzgrenzen
bezogen auf 20°C Sauggastemperatur

## Application limits
relating to 20°C suction gas temperature

## Пределы применения
для температуры всасываемого пара 20°C

**R404A ■ R507A 2KC-05.2Y .. 4CC-9.2Y & 8GC-50.2Y .. 8FC-70.2Y ①**

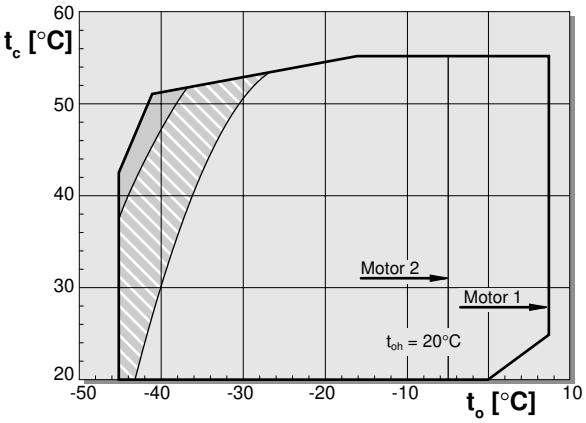


**R404A ■ R507A 4VCS-6.2Y .. 6F-50.2Y**

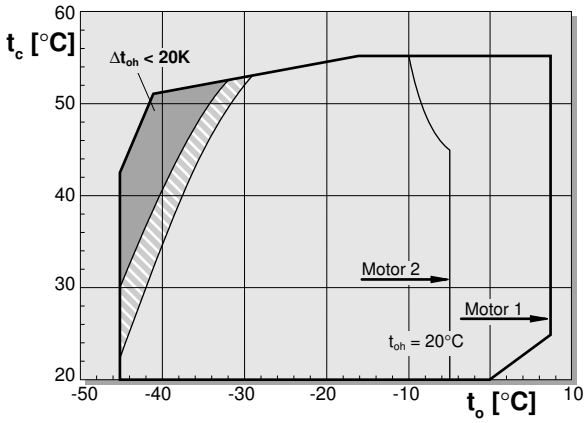


**R134a ①, ②**

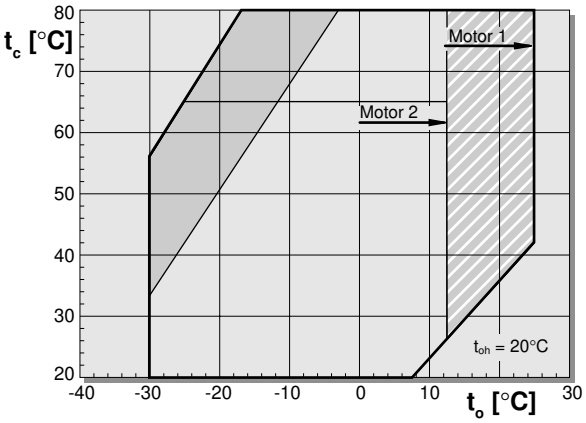


**R407C ①, ②, ③**

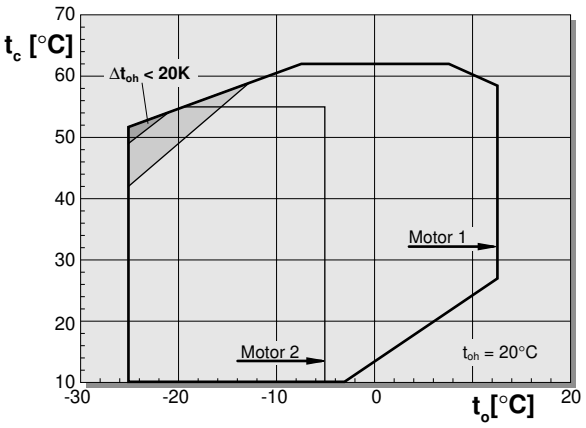


**R407A/R407B**
Einsatzgrenzen und Leistungsdaten auf Anfrage.

**R407A/R407B**
Application limits and performance data upon request.

**R407A/R407B**
Пределы применения и данные по производительности — по запросу.

① 8GC-50.2(Y) .. 8FC-70.2(Y): minimale Verdampfungstemperatur -20°C

② Mit R134a und R407C bei $t_c$ >55°C muss das Öl BSE55 verwendet werden (anstelle BSE32).

③ Verdampfungs- und Verflüssigungstemperaturen beziehen sich auf Taupunktwerte (Sattdampf). Weitere Erläuterungen siehe Seite 6.

① 8GC-50.2(Y) .. 8FC-70.2(Y): minimum evaporating temperature -20°C

② For R134a, R407C and $t_c$ >55°C the oil BSE55 has to be used (instead of BSE32).

③ Evaporating and condensing temperatures are based on dew point conditions (saturated vapour). Additional information see page 6.

① 8GC-60.2(Y) .. 8FC-70.2(Y): минимальная температура кипения -20°C

② Для R134a, R407C и при $t_c$ > 55°C следует применять масло BSE55 (вместо BSE32).

③ температуры испарения и конденсации соответствуют условиям линии насыщения (насыщенные пары). Более детальные сведения приведены на стр. 6.

| | |
|---|---|
| $t_o$ | Verdampfungstemperatur (°C) |
| $t_{oh}$ | Sauggastemperatur (°C) |
| $\Delta t_{oh}$ | Sauggas-Überhitzung (K) |
| $t_c$ | Verflüssigungstemperatur (°C) |
| | Zusatzkühlung oder max. 0°C Sauggastemperatur |
| | Zusatzkühlung |
| | Zusatzkühlung + eingeschränkte Sauggastemperatur |
| | Sauggas-Überhitzung >10 K |

| | |
|---|---|
| $t_o$ | Evaporating temperature (°C) |
| $t_{oh}$ | Suction gas temperature (°C) |
| $\Delta t_{oh}$ | Suction superheat (K) |
| $t_c$ | Condensing temperature (°C) |
| | Additional cooling or max. 0°C suction gas temperature |
| | Additional cooling |
| | Additional cooling & limited suction gas temperature |
| | Suction superheat >10 K |

| | |
|---|---|
| $t_o$ | Температура испарения (°C) |
| $t_{oh}$ | Температура всасываемого пара (°C) |
| $\Delta t_{oh}$ | Перегрев всасываемого пара (K) |
| $t_c$ | Температура конденсации (°C) |
| | Дополнительное охлаждение или макс. температура всасываемого пара 0°C |
| | Дополнительное охлаждение |
| | Дополнительное охлаждение + ограничение температуры всасываемого пара |
| | Перегрев всасываемого пара > 10 K |

## Einsatzgrenzen
bezogen auf 20°C Sauggastemperatur

## Application limits
relating to 20°C suction gas temperature

## Пределы применения
для температуры всасываемого пара 20°C

**R22 VARICOOL 2KC-05.2 .. 4DC-5.2***
Luftkühlung – direkt ansaugend "SL(B)"
Air cooling – direct suction "SL(B)"
Воздушное охлаждение - непосредственное всасывание "SL(B)"

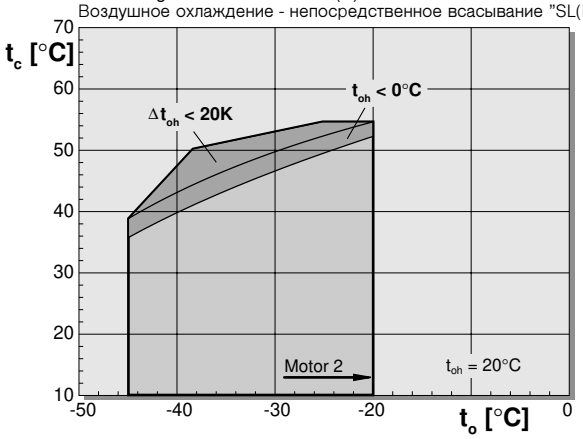


**R22 VARICOOL 2KC-05.2 .. 4CC-9.2**
Sauggaskühlung "SL(A)"
Suction gas cooling "SL(A)"
Охлаждение всасываемым паром "SL(A)"

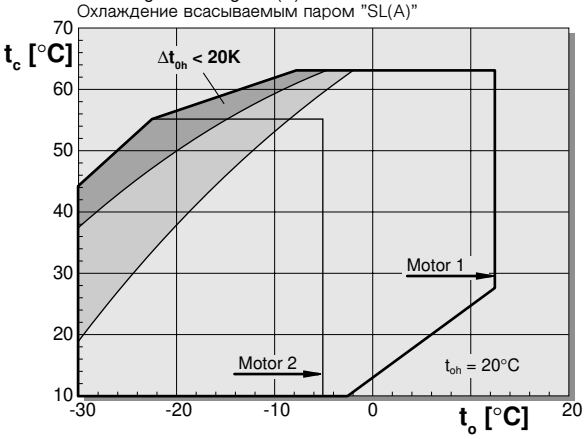


* Einsatzgrenzen für 4CC-6.2 auf Anfrage

* Application limits 4CC-6.2 upon request

*Пределы применения 4CC-6.2 - по запросу

**R22 4VCS-6.2 .. 6F-40.2**
mit / with / avec CiC®

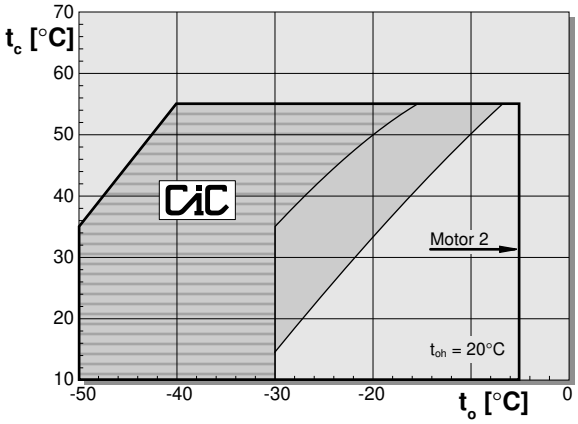


**R22 4VCS-6.2 .. 8FC-70.2** ①

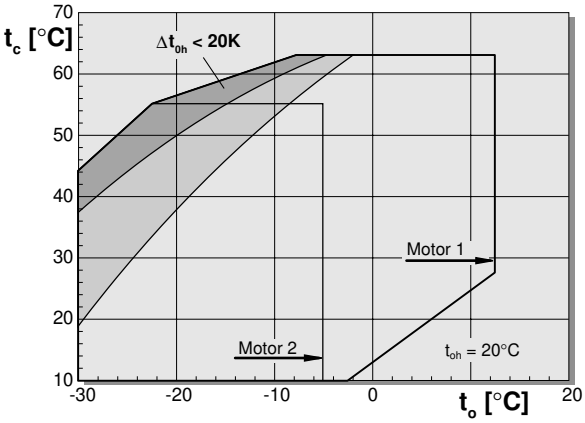


| | | | | | |
|---|---|---|---|---|---|
| $t_o$ | Verdampfungstemperatur (°C) | $t_o$ | Evaporating temperature (°C) | $t_o$ | Температура испарения (°C) |
| $t_{oh}$ | Sauggastemperatur (°C) | $t_{oh}$ | Suction gas temperature (°C) | $t_{oh}$ | Температура всасываемого пара (°C) |
| $\Delta t_{oh}$ | Sauggas-Überhitzung (K) | $\Delta t_{oh}$ | Suction superheat (K) | $\Delta t_{oh}$ | Перегрев всасываемого пара (K) |
| $t_c$ | Verflüssigungstemperatur (°C) | $t_c$ | Condensing temperature (°C) | $t_c$ | Температура конденсации (°C) |
| | Zusatzkühlung | | Additional cooling | | Дополнительное охлаждение |
| | Zusatzkühlung + eingeschränkte Sauggastemperatur | | Additional cooling & limited suction gas temperature | | Дополнительное охлаждение + ограничение температуры всасываемого пара |
| | Zusatzlüfter + CiC® | | Additional fan + CiC® | | Дополнительный вентилятор + CiC® |

**Leistungswerte 50 Hz** ①
bezogen auf Sauggastemperatur 20 (25)°C, ohne Flüssigkeits-Unterkühlung

**Performance data 50 Hz** ①
relating to 20 (25)°C suction gas temperature, without liquid subcooling

**Данные по производительности 50 Гц** ①
при температуре всасываемого пара 20 (25)°C без переохлаждения жидкости

| Verdichter Typ / Compressor type / Тип компрессора | Verfl. Temp. / Cond. temp. / Темп. Конд. °C | ↓ | Kälteleistung / Cooling capacity / Холодо-производительность $Q_o$ [Watt] — Verdampfungstemperatur °C / Evaporating temperature °C / Температура испарения °C | | | | | | | | | | |
|---|---|---|---|---|---|---|---|---|---|---|---|---|---|
| | | | 12,5 | 10 | 7,5 | 5 | 0 | -5 | -10 | -15 | -20 | -25 | -30 |
| 2KC-05.2Y | 30 | Q | 3490 | 3160 | 2860 | 2580 | 2080 | 1650 | 1280 | 970 | 710 | 490 | 310 |
| | | P | 0,60 | 0,58 | 0,57 | 0,55 | 0,51 | 0,48 | 0,44 | 0,41 | 0,36 | 0,32 | 0,27 |
| | 40 | Q | 3070 | 2770 | 2500 | 2250 | 1810 | 1420 | 1090 | 815 | 580 | 380 | 215 |
| | | P | 0,70 | 0,68 | 0,66 | 0,64 | 0,59 | 0,55 | 0,50 | 0,45 | 0,39 | 0,33 | 0,26 |
| | 50 | Q | 2680 | 2420 | 2180 | 1960 | 1570 | 1230 | 930 | 680 | 470 | 295 | 145 |
| | | P | 0,80 | 0,78 | 0,75 | 0,72 | 0,67 | 0,61 | 0,55 | 0,49 | 0,41 | 0,33 | 0,24 |
| 2JC-07.2Y | 30 | Q | 4430 | 4010 | 3630 | 3270 | 2640 | 2100 | 1630 | 1240 | 905 | 630 | 395 |
| | | P | 0,75 | 0,74 | 0,72 | 0,71 | 0,67 | 0,64 | 0,59 | 0,54 | 0,48 | 0,41 | 0,34 |
| | 40 | Q | 3910 | 3540 | 3200 | 2880 | 2310 | 1820 | 1400 | 1040 | 740 | 490 | 275 |
| | | P | 0,87 | 0,86 | 0,84 | 0,82 | 0,77 | 0,72 | 0,66 | 0,59 | 0,51 | 0,42 | 0,32 |
| | 50 | Q | 3430 | 3100 | 2800 | 2510 | 2000 | 1570 | 1190 | 875 | 605 | 375 | 185 |
| | | P | 1,00 | 0,98 | 0,95 | 0,93 | 0,87 | 0,80 | 0,72 | 0,64 | 0,53 | 0,42 | 0,29 |
| 2HC-1.2Y | 30 | Q | 5750 | 5230 | 4750 | 4310 | 3520 | 2840 | 2260 | 1770 | 1360 | 1010 | 720 |
| | | P | 0,86 | 0,85 | 0,84 | 0,84 | 0,81 | 0,78 | 0,74 | 0,69 | 0,63 | 0,57 | 0,49 |
| | 40 | Q | 5120 | 4650 | 4220 | 3820 | 3100 | 2490 | 1970 | 1520 | 1140 | 830 | 570 |
| | | P | 1,03 | 1,02 | 1,00 | 0,99 | 0,94 | 0,89 | 0,83 | 0,76 | 0,68 | 0,59 | 0,49 |
| | 50 | Q | 4490 | 4080 | 3690 | 3330 | 2690 | 2150 | 1680 | 1280 | 940 | 655 | 420 |
| | | P | 1,20 | 1,18 | 1,16 | 1,13 | 1,07 | 0,99 | 0,91 | 0,81 | 0,70 | 0,59 | 0,46 |
| 2HC-2.2Y | **50** | Q | 4470 | 4060 | 3680 | 3320 | 2690 | 2140 | 1670 | 1270 | 935 | | |
| | | P | 1,20 | 1,17 | 1,15 | 1,12 | 1,06 | 0,99 | 0,91 | 0,82 | 0,72 | | |
| | **60** | Q | 3850 | 3490 | 3160 | 2850 | 2290 | 1810 | 1390 | 1040 | 740 | | |
| | | P | 1,36 | 1,33 | 1,29 | 1,25 | 1,17 | 1,08 | 0,97 | 0,86 | 0,73 | | |
| | **70** | Q | 3230 | 2920 | 2640 | 2370 | 1890 | 1480 | 1120 | 820 | 560 | | |
| | | P | 1,53 | 1,48 | 1,43 | 1,38 | 1,27 | 1,15 | 1,02 | 0,87 | 0,71 | | |
| 2GC-2.2Y | 30 | Q | 6650 | 6060 | 5510 | 5010 | 4100 | 3320 | 2650 | 2080 | 1600 | 1200 | 855 |
| | | P | 0,99 | 0,99 | 0,99 | 0,98 | 0,96 | 0,92 | 0,88 | 0,83 | 0,76 | 0,69 | 0,60 |
| | 40 | Q | 5930 | 5400 | 4910 | 4450 | 3630 | 2930 | 2320 | 1810 | 1370 | 1000 | 695 |
| | | P | 1,20 | 1,19 | 1,17 | 1,15 | 1,11 | 1,05 | 0,98 | 0,90 | 0,81 | 0,71 | 0,60 |
| | 50 | Q | 5230 | 4760 | 4320 | 3910 | 3180 | 2550 | 2010 | 1540 | 1150 | 820 | 540 |
| | | P | 1,41 | 1,38 | 1,35 | 1,32 | 1,24 | 1,16 | 1,06 | 0,95 | 0,84 | 0,71 | 0,57 |
| 2FC-2.2Y | 30 | Q | 8660 | 7880 | 7170 | 6500 | 5310 | 4290 | 3420 | 2680 | 2060 | 1530 | 1100 |
| | | P | 1,15 | 1,15 | 1,15 | 1,14 | 1,11 | 1,07 | 1,01 | 0,94 | 0,85 | 0,76 | 0,66 |
| | 40 | Q | 7530 | 6850 | 6220 | 5640 | 4590 | 3690 | 2920 | 2270 | 1720 | 1250 | 870 |
| | | P | 1,45 | 1,43 | 1,41 | 1,38 | 1,32 | 1,24 | 1,15 | 1,04 | 0,92 | 0,80 | 0,66 |
| | 50 | Q | 6470 | 5880 | 5330 | 4820 | 3910 | 3130 | 2450 | 1880 | 1400 | 1000 | 660 |
| | | P | 1,72 | 1,69 | 1,64 | 1,60 | 1,49 | 1,38 | 1,25 | 1,11 | 0,96 | 0,80 | 0,63 |
| 2FC-3.2Y | **50** | Q | 6440 | 5860 | 5310 | 4810 | 3900 | 3120 | 2450 | 1880 | 1400 | | |
| | | P | 1,82 | 1,77 | 1,73 | 1,68 | 1,58 | 1,46 | 1,34 | 1,20 | 1,05 | | |
| | **60** | Q | 5460 | 4960 | 4490 | 4060 | 3280 | 2610 | 2030 | 1540 | 1120 | | |
| | | P | 2,06 | 1,99 | 1,93 | 1,86 | 1,72 | 1,57 | 1,41 | 1,24 | 1,06 | | |
| | **70** | Q | 4520 | 4100 | 3710 | 3350 | 2690 | 2130 | 1640 | 1230 | 875 | | |
| | | P | 2,28 | 2,20 | 2,11 | 2,03 | 1,85 | 1,66 | 1,47 | 1,27 | 1,06 | | |
| 2EC-2.2Y | 30 | Q | 9840 | 8960 | 8150 | 7400 | 6050 | 4900 | 3910 | 3080 | 2370 | 1780 | 1290 |
| | | P | 1,44 | 1,43 | 1,41 | 1,38 | 1,32 | 1,24 | 1,14 | 1,03 | 0,92 | 0,79 | 0,66 |
| | 40 | Q | 8660 | 7880 | 7160 | 6490 | 5290 | 4270 | 3390 | 2640 | 2010 | 1490 | 1050 |
| | | P | 1,80 | 1,76 | 1,72 | 1,68 | 1,57 | 1,45 | 1,31 | 1,16 | 1,01 | 0,84 | 0,68 |
| | 50 | Q | 7520 | 6840 | 6210 | 5620 | 4570 | 3670 | 2900 | 2240 | 1680 | 1210 | 825 |
| | | P | 2,14 | 2,08 | 2,02 | 1,95 | 1,80 | 1,63 | 1,46 | 1,27 | 1,08 | 0,88 | 0,67 |
| 2EC -3.2Y | **50** | Q | 7500 | 6820 | 6190 | 5610 | 4560 | 3660 | 2890 | 2230 | 1680 | | |
| | | P | 2,13 | 2,08 | 2,02 | 1,95 | 1,81 | 1,65 | 1,48 | 1,30 | 1,11 | | |
| | **60** | Q | 6440 | 5850 | 5310 | 4800 | 3890 | 3100 | 2430 | 1860 | 1380 | | |
| | | P | 2,43 | 2,36 | 2,27 | 2,19 | 2,00 | 1,81 | 1,60 | 1,38 | 1,15 | | |
| | **70** | Q | 5410 | 4910 | 4450 | 4020 | 3250 | 2580 | 2010 | 1520 | 1110 | | |
| | | P | 2,72 | 2,62 | 2,52 | 2,41 | 2,19 | 1,95 | 1,71 | 1,45 | 1,19 | | |
| 2DC-2.2Y | 30 | Q | 11730 | 10680 | 9710 | 8810 | 7200 | 5820 | 4650 | 3660 | 2820 | 2120 | 1540 |
| | | P | 1,82 | 1,79 | 1,75 | 1,71 | 1,63 | 1,53 | 1,43 | 1,31 | 1,18 | 1,03 | 0,87 |
| | 40 | Q | 10320 | 9390 | 8530 | 7730 | 6300 | 5070 | 4030 | 3140 | 2390 | 1760 | 1240 |
| | | P | 2,15 | 2,11 | 2,06 | 2,01 | 1,89 | 1,76 | 1,62 | 1,46 | 1,28 | 1,09 | 0,88 |
| | 50 | Q | 8950 | 8150 | 7390 | 6690 | 5440 | 4360 | 3440 | 2660 | 1990 | 1430 | 970 |
| | | P | 2,47 | 2,41 | 2,35 | 2,28 | 2,13 | 1,96 | 1,78 | 1,58 | 1,36 | 1,12 | 0,86 |
| 2DC-3.2Y | **50** | Q | 8930 | 8120 | 7370 | 6670 | 5420 | 4350 | 3430 | 2650 | 1990 | | |
| | | P | 2,41 | 2,35 | 2,29 | 2,22 | 2,07 | 1,91 | 1,74 | 1,54 | 1,33 | | |
| | **60** | Q | 7670 | 6980 | 6320 | 5720 | 4630 | 3700 | 2890 | 2210 | 1630 | | |
| | | P | 2,70 | 2,62 | 2,54 | 2,46 | 2,28 | 2,09 | 1,87 | 1,64 | 1,38 | | |
| | **70** | Q | 6460 | 5860 | 5310 | 4800 | 3870 | 3070 | 2390 | 1810 | 1310 | | |
| | | P | 3,00 | 2,90 | 2,80 | 2,70 | 2,49 | 2,25 | 2,00 | 1,71 | 1,41 | | |
| 2CC-3.2Y | 30 | Q | 14820 | 13510 | 12290 | 11150 | 9130 | 7400 | 5920 | 4670 | 3610 | 2720 | 1980 |
| | | P | 2,19 | 2,15 | 2,11 | 2,06 | 1,95 | 1,83 | 1,69 | 1,54 | 1,37 | 1,19 | 1,00 |
| | 40 | Q | 13050 | 11880 | 10800 | 9790 | 8000 | 6450 | 5130 | 4010 | 3070 | 2270 | 1610 |
| | | P | 2,62 | 2,56 | 2,50 | 2,43 | 2,27 | 2,11 | 1,92 | 1,72 | 1,50 | 1,27 | 1,03 |
| | 50 | Q | 11340 | 10320 | 9370 | 8490 | 6910 | 5550 | 4390 | 3400 | 2570 | 1860 | 1280 |
| | | P | 3,02 | 2,94 | 2,85 | 2,76 | 2,56 | 2,35 | 2,11 | 1,86 | 1,60 | 1,32 | 1,02 |
| 2CC-4.2Y | **50** | Q | 11300 | 10280 | 9340 | 8460 | 6890 | 5540 | 4380 | 3400 | 2570 | | |
| | | P | 3,03 | 2,95 | 2,86 | 2,76 | 2,56 | 2,34 | 2,10 | 1,85 | 1,58 | | |
| | **60** | Q | 9690 | 8810 | 8000 | 7230 | 5870 | 4690 | 3680 | 2830 | 2100 | | |
| | | P | 3,39 | 3,28 | 3,17 | 3,06 | 2,81 | 2,54 | 2,26 | 1,96 | 1,65 | | |
| | **70** | Q | 8140 | 7390 | 6700 | 6050 | 4890 | 3890 | 3040 | 2310 | 1700 | | |
| | | P | 3,75 | 3,61 | 3,48 | 3,34 | 3,04 | 2,73 | 2,40 | 2,06 | 1,70 | | |
| 4FC-3.2Y | 30 | Q | 15960 | 14520 | 13190 | 11960 | 9760 | 7870 | 6260 | 4900 | 3740 | 2780 | 1970 |
| | | P | 2,23 | 2,21 | 2,19 | 2,15 | 2,07 | 1,95 | 1,81 | 1,65 | 1,47 | 1,26 | 1,04 |
| | 40 | Q | 14070 | 12790 | 11610 | 10510 | 8540 | 6860 | 5420 | 4190 | 3160 | 2290 | 1570 |
| | | P | 2,64 | 2,60 | 2,55 | 2,49 | 2,36 | 2,20 | 2,02 | 1,81 | 1,58 | 1,33 | 1,05 |
| | 50 | Q | 12250 | 11130 | 10090 | 9120 | 7390 | 5900 | 4630 | 3540 | 2630 | 1860 | 1220 |
| | | P | 3,04 | 2,96 | 2,88 | 2,80 | 2,61 | 2,41 | 2,19 | 1,94 | 1,66 | 1,36 | 1,02 |

Leistungsaufnahme / Power consumption / Потребляемая мощность $P_e$ [kW]

**Leistungswerte 50 Hz** ①
bezogen auf Sauggastemperatur 20 (25)°C, ohne Flüssigkeits-Unterkühlung

**Performance data 50 Hz** ①
relating to 20 (25)°C suction gas temperature, without liquid subcooling

**Данные по производительности 50 Гц** ①
при температуре всасываемого пара 20 (25)°C без переохлаждения жидкости

| Verdichter Typ / Compressor type / Тип компрессора | Verfl. Temp. / Cond. temp. / Темп. Конд. °C | ↓ | Kälteleistung / Cooling capacity / Холодо-производительность $Q_o$ [Watt] — Verdampfungstemperatur °C / Evaporating temperature °C / Температура испарения °C | | | | | | | | | | |
|---|---|---|---|---|---|---|---|---|---|---|---|---|---|
| | | | 12,5 | 10 | 7,5 | 5 | 0 | -5 | -10 | -15 | -20 | -25 | -30 |
| 4FC-5.2Y | 50 | Q | 12200 | 11090 | 10060 | 9090 | 7370 | 5890 | 4620 | 3540 | 2630 | | |
| | | P | 3,19 | 3,11 | 3,02 | 2,93 | 2,72 | 2,49 | 2,24 | 1,97 | 1,67 | | |
| | 60 | Q | 10490 | 9530 | 8630 | 7800 | 6300 | 5010 | 3900 | 2960 | 2160 | | |
| | | P | 3,59 | 3,49 | 3,37 | 3,25 | 3,00 | 2,72 | 2,42 | 2,09 | 1,74 | | |
| | 70 | Q | 8800 | 7990 | 7230 | 6530 | 5260 | 4160 | 3210 | 2410 | 1720 | | |
| | | P | 3,99 | 3,85 | 3,71 | 3,57 | 3,27 | 2,94 | 2,58 | 2,20 | 1,79 | | |
| 4EC-4.2Y | 30 | Q | 20700 | 18850 | 17120 | 15510 | 12660 | 10220 | 8160 | 6410 | 4960 | 3750 | 2760 |
| | | P | 2,80 | 2,84 | 2,86 | 2,86 | 2,82 | 2,72 | 2,57 | 2,38 | 2,16 | 1,91 | 1,64 |
| | 40 | Q | 18210 | 16550 | 15020 | 13600 | 11060 | 8900 | 7050 | 5490 | 4190 | 3100 | 2200 |
| | | P | 3,48 | 3,47 | 3,44 | 3,39 | 3,25 | 3,06 | 2,83 | 2,55 | 2,25 | 1,92 | 1,58 |
| | 50 | Q | 15740 | 14300 | 12960 | 11720 | 9500 | 7600 | 5970 | 4590 | 3420 | 2450 | 1640 |
| | | P | 4,13 | 4,06 | 3,98 | 3,88 | 3,64 | 3,36 | 3,03 | 2,67 | 2,27 | 1,86 | 1,42 |
| 4EC-6.2Y | 50 | Q | 15710 | 14270 | 12940 | 11710 | 9490 | 7600 | 5970 | 4590 | 3430 | | |
| | | P | 4,16 | 4,09 | 4,00 | 3,89 | 3,65 | 3,35 | 3,02 | 2,65 | 2,24 | | |
| | 60 | Q | 13350 | 12120 | 10970 | 9900 | 7990 | 6340 | 4920 | 3710 | 2690 | | |
| | | P | 4,81 | 4,68 | 4,53 | 4,37 | 4,01 | 3,61 | 3,17 | 2,70 | 2,21 | | |
| | 70 | Q | 11030 | 10000 | 9030 | 8140 | 6520 | 5110 | 3910 | 2870 | 1990 | | |
| | | P | 5,44 | 5,24 | 5,03 | 4,81 | 4,34 | 3,83 | 3,28 | 2,71 | 2,11 | | |
| 4DC-5.2Y | 30 | Q | 24600 | 22450 | 20400 | 18510 | 15140 | 12250 | 9790 | 7700 | 5930 | 4440 | 3210 |
| | | P | 3,61 | 3,55 | 3,49 | 3,42 | 3,26 | 3,08 | 2,86 | 2,62 | 2,35 | 2,05 | 1,72 |
| | 40 | Q | 21700 | 19750 | 17940 | 16270 | 13260 | 10690 | 8480 | 6610 | 5030 | 3700 | 2600 |
| | | P | 4,30 | 4,21 | 4,12 | 4,02 | 3,79 | 3,53 | 3,23 | 2,91 | 2,56 | 2,17 | 1,75 |
| | 50 | Q | 18880 | 17170 | 15580 | 14110 | 11460 | 9190 | 7240 | 5590 | 4190 | 3020 | 2050 |
| | | P | 4,96 | 4,84 | 4,71 | 4,57 | 4,27 | 3,93 | 3,56 | 3,15 | 2,71 | 2,23 | 1,73 |
| 4DC-7.2Y | 50 | Q | 18800 | 17100 | 15520 | 14050 | 11430 | 9170 | 7230 | 5580 | 4190 | | |
| | | P | 4,99 | 4,86 | 4,73 | 4,58 | 4,27 | 3,92 | 3,54 | 3,13 | 2,69 | | |
| | 60 | Q | 16160 | 14680 | 13310 | 12030 | 9750 | 7770 | 6090 | 4650 | 3440 | | |
| | | P | 5,62 | 5,46 | 5,28 | 5,10 | 4,70 | 4,28 | 3,82 | 3,33 | 2,80 | | |
| | 70 | Q | 13580 | 12330 | 11170 | 10080 | 8140 | 6460 | 5020 | 3800 | 2770 | | |
| | | P | 6,27 | 6,06 | 5,84 | 5,61 | 5,13 | 4,63 | 4,09 | 3,51 | 2,90 | | |
| 4CC-6.2Y | 30 | Q | 29550 | 26900 | 24450 | 22200 | 18170 | 14720 | 11770 | 9270 | 7170 | 5410 | 3950 |
| | | P | 4,35 | 4,28 | 4,20 | 4,10 | 3,89 | 3,64 | 3,35 | 3,04 | 2,70 | 2,33 | 1,95 |
| | 40 | Q | 26000 | 23650 | 21500 | 19490 | 15910 | 12830 | 10210 | 7980 | 6100 | 4520 | 3210 |
| | | P | 5,25 | 5,13 | 5,00 | 4,85 | 4,54 | 4,18 | 3,80 | 3,38 | 2,94 | 2,48 | 2,00 |
| | 50 | Q | 22550 | 20500 | 18630 | 16880 | 13740 | 11040 | 8730 | 6760 | 5100 | 3700 | 2540 |
| | | P | 6,08 | 5,90 | 5,72 | 5,53 | 5,11 | 4,66 | 4,17 | 3,66 | 3,13 | 2,57 | 1,99 |
| 4CC-9.2Y | 50 | Q | 22550 | 20550 | 18640 | 16890 | 13750 | 11040 | 8730 | 6770 | 5100 | | |
| | | P | 6,07 | 5,90 | 5,72 | 5,53 | 5,12 | 4,66 | 4,18 | 3,66 | 3,12 | | |
| | 60 | Q | 19250 | 17500 | 15870 | 14360 | 11650 | 9320 | 7320 | 5620 | 4180 | | |
| | | P | 6,86 | 6,63 | 6,39 | 6,14 | 5,62 | 5,07 | 4,49 | 3,89 | 3,25 | | |
| | 70 | Q | 15970 | 14520 | 13160 | 11900 | 9620 | 7660 | 5980 | 4560 | 3350 | | |
| | | P | 7,57 | 7,29 | 6,99 | 6,69 | 6,07 | 5,43 | 4,76 | 4,06 | 3,34 | | |
| 4VCS-6.2Y | 30 | Q | 31550 | 28700 | 26100 | 23700 | 19380 | 15680 | 12530 | 9850 | 7590 | 5700 | 4130 |
| | | P | 4,45 | 4,44 | 4,40 | 4,35 | 4,19 | 3,96 | 3,69 | 3,37 | 3,02 | 2,65 | 2,26 |
| | 40 | Q | 27800 | 25300 | 23000 | 20800 | 16970 | 13660 | 10820 | 8410 | 6380 | 4670 | 3240 |
| | | P | 5,56 | 5,44 | 5,30 | 5,14 | 4,80 | 4,42 | 4,01 | 3,57 | 3,10 | 2,63 | 2,15 |
| | 50 | Q | 24050 | 21850 | 19820 | 17920 | 14520 | 11600 | 9090 | 6960 | 5150 | 3630 | 2360 |
| | | P | 6,49 | 6,28 | 6,06 | 5,82 | 5,32 | 4,79 | 4,24 | 3,66 | 3,09 | 2,51 | 1,95 |
| 4VCS-10.2Y | 50 | Q | 24200 | 21950 | 19860 | 17900 | 14410 | 11400 | 8830 | 6650 | 4800 | | |
| | | P | 6,18 | 6,03 | 5,85 | 5,65 | 5,19 | 4,67 | 4,10 | 3,51 | 2,91 | | |
| | 60 | Q | 20300 | 18360 | 16570 | 14900 | 11900 | 9320 | 7110 | 5240 | 3650 | | |
| | | P | 6,92 | 6,66 | 6,40 | 6,11 | 5,50 | 4,86 | 4,18 | 3,50 | 2,82 | | |
| | 70 | Q | 16440 | 14850 | 13360 | 11980 | 9500 | 7360 | 5530 | 3970 | 2660 | | |
| | | P | 7,43 | 7,10 | 6,76 | 6,41 | 5,68 | 4,94 | 4,20 | 3,45 | 2,73 | | |
| 4TCS-8.2Y | 30 | Q | 38400 | 35000 | 31800 | 28900 | 23600 | 19120 | 15280 | 12030 | 9280 | 6980 | 5080 |
| | | P | 5,05 | 5,12 | 5,16 | 5,16 | 5,05 | 4,83 | 4,53 | 4,15 | 3,73 | 3,28 | 2,84 |
| | 40 | Q | 33950 | 30900 | 28050 | 25400 | 20700 | 16670 | 13220 | 10290 | 7810 | 5730 | 3990 |
| | | P | 6,63 | 6,52 | 6,39 | 6,24 | 5,87 | 5,43 | 4,93 | 4,40 | 3,83 | 3,26 | 2,69 |
| | 50 | Q | 29350 | 26700 | 24200 | 21900 | 17730 | 14170 | 11110 | 8520 | 6320 | 4470 | 2930 |
| | | P | 7,88 | 7,64 | 7,38 | 7,10 | 6,52 | 5,89 | 5,23 | 4,54 | 3,84 | 3,14 | 2,44 |
| 4TCS-12.2Y | 50 | Q | 29100 | 26400 | 23900 | 21550 | 17390 | 13810 | 10750 | 8140 | 5940 | | |
| | | P | 7,51 | 7,33 | 7,12 | 6,88 | 6,34 | 5,73 | 5,06 | 4,37 | 3,66 | | |
| | 60 | Q | 24450 | 22150 | 19990 | 18000 | 14420 | 11340 | 8710 | 6460 | 4560 | | |
| | | P | 8,49 | 8,18 | 7,86 | 7,51 | 6,79 | 6,02 | 5,21 | 4,40 | 3,58 | | |
| | 70 | Q | 19850 | 17950 | 16170 | 14520 | 11540 | 8970 | 6760 | 4880 | 3290 | | |
| | | P | 9,15 | 8,75 | 8,33 | 7,91 | 7,04 | 6,14 | 5,24 | 4,33 | 3,43 | | |
| 4PCS-10.2Y | 30 | Q | 44850 | 40850 | 37150 | 33700 | 27550 | 22300 | 17790 | 13960 | 10730 | 8020 | 5760 |
| | | P | 5,88 | 6,01 | 6,08 | 6,10 | 5,99 | 5,73 | 5,33 | 4,84 | 4,30 | 3,73 | 3,17 |
| | 40 | Q | 39600 | 36000 | 32700 | 29650 | 24150 | 19410 | 15360 | 11920 | 9000 | 6540 | 4480 |
| | | P | 7,63 | 7,56 | 7,45 | 7,29 | 6,89 | 6,38 | 5,77 | 5,11 | 4,41 | 3,70 | 3,01 |
| | 50 | Q | 34200 | 31100 | 28200 | 25450 | 20600 | 16450 | 12870 | 9820 | 7230 | 5050 | 3220 |
| | | P | 9,11 | 8,85 | 8,56 | 8,26 | 7,58 | 6,84 | 6,05 | 5,24 | 4,40 | 3,58 | 2,77 |

| Verdichter Typ / Compressor type / Тип компрессора | Verfl. Temp. / Cond. temp. / Темп. Конд. °C | ↓ | Leistungsaufnahme / Power consumption / Потребляемая мощность $P_e$ [kW] — Verdampfungstemperatur °C / Evaporating temperature °C / Температура испарения °C | | | | | | | | | | |
|---|---|---|---|---|---|---|---|---|---|---|---|---|---|
| | | | 12,5 | 10 | 7,5 | 5 | 0 | -5 | -10 | -15 | -20 | -25 | -30 |
| 4FC-5.2Y | 50 | Q | 12200 | 11090 | 10060 | 9090 | 7370 | 5890 | 4620 | 3540 | 2630 | | |
| | | P | 3,19 | 3,11 | 3,02 | 2,93 | 2,72 | 2,49 | 2,24 | 1,97 | 1,67 | | |
| | 60 | Q | 10490 | 9530 | 8630 | 7800 | 6300 | 5010 | 3900 | 2960 | 2160 | | |
| | | P | 3,59 | 3,49 | 3,37 | 3,25 | 3,00 | 2,72 | 2,42 | 2,09 | 1,74 | | |
| | 70 | Q | 8800 | 7990 | 7230 | 6530 | 5260 | 4160 | 3210 | 2410 | 1720 | | |
| | | P | 3,99 | 3,85 | 3,71 | 3,57 | 3,27 | 2,94 | 2,58 | 2,20 | 1,79 | | |
| 4EC-4.2Y | 30 | Q | 20700 | 18850 | 17120 | 15510 | 12660 | 10220 | 8160 | 6410 | 4960 | 3750 | 2760 |
| | | P | 2,80 | 2,84 | 2,86 | 2,86 | 2,82 | 2,72 | 2,57 | 2,38 | 2,16 | 1,91 | 1,64 |
| | 40 | Q | 18210 | 16550 | 15020 | 13600 | 11060 | 8900 | 7050 | 5490 | 4190 | 3100 | 2200 |
| | | P | 3,48 | 3,47 | 3,44 | 3,39 | 3,25 | 3,06 | 2,83 | 2,55 | 2,25 | 1,92 | 1,58 |
| | 50 | Q | 15740 | 14300 | 12960 | 11720 | 9500 | 7600 | 5970 | 4590 | 3420 | 2450 | 1640 |
| | | P | 4,13 | 4,06 | 3,98 | 3,88 | 3,64 | 3,36 | 3,03 | 2,67 | 2,27 | 1,86 | 1,42 |
| 4EC-6.2Y | 50 | Q | 15710 | 14270 | 12940 | 11710 | 9490 | 7600 | 5970 | 4590 | 3430 | | |
| | | P | 4,16 | 4,09 | 4,00 | 3,89 | 3,65 | 3,35 | 3,02 | 2,65 | 2,24 | | |
| | 60 | Q | 13350 | 12120 | 10970 | 9900 | 7990 | 6340 | 4920 | 3710 | 2690 | | |
| | | P | 4,81 | 4,68 | 4,53 | 4,37 | 4,01 | 3,61 | 3,17 | 2,70 | 2,21 | | |
| | 70 | Q | 11030 | 10000 | 9030 | 8140 | 6520 | 5110 | 3910 | 2870 | 1990 | | |
| | | P | 5,44 | 5,24 | 5,03 | 4,81 | 4,34 | 3,83 | 3,28 | 2,71 | 2,11 | | |
| 4DC-5.2Y | 30 | Q | 24600 | 22450 | 20400 | 18510 | 15140 | 12250 | 9790 | 7700 | 5930 | 4440 | 3210 |
| | | P | 3,61 | 3,55 | 3,49 | 3,42 | 3,26 | 3,08 | 2,86 | 2,62 | 2,35 | 2,05 | 1,72 |
| | 40 | Q | 21700 | 19750 | 17940 | 16270 | 13260 | 10690 | 8480 | 6610 | 5030 | 3700 | 2600 |
| | | P | 4,30 | 4,21 | 4,12 | 4,02 | 3,79 | 3,53 | 3,23 | 2,91 | 2,56 | 2,17 | 1,75 |
| | 50 | Q | 18880 | 17170 | 15580 | 14110 | 11460 | 9190 | 7240 | 5590 | 4190 | 3020 | 2050 |
| | | P | 4,96 | 4,84 | 4,71 | 4,57 | 4,27 | 3,93 | 3,56 | 3,15 | 2,71 | 2,23 | 1,73 |
| 4DC-7.2Y | 50 | Q | 18800 | 17100 | 15520 | 14050 | 11430 | 9170 | 7230 | 5580 | 4190 | | |
| | | P | 4,99 | 4,86 | 4,73 | 4,58 | 4,27 | 3,92 | 3,54 | 3,13 | 2,69 | | |
| | 60 | Q | 16160 | 14680 | 13310 | 12030 | 9750 | 7770 | 6090 | 4650 | 3440 | | |
| | | P | 5,62 | 5,46 | 5,28 | 5,10 | 4,70 | 4,28 | 3,82 | 3,33 | 2,80 | | |
| | 70 | Q | 13580 | 12330 | 11170 | 10080 | 8140 | 6460 | 5020 | 3800 | 2770 | | |
| | | P | 6,27 | 6,06 | 5,84 | 5,61 | 5,13 | 4,63 | 4,09 | 3,51 | 2,90 | | |
| 4CC-6.2Y | 30 | Q | 29550 | 26900 | 24450 | 22200 | 18170 | 14720 | 11770 | 9270 | 7170 | 5410 | 3950 |
| | | P | 4,35 | 4,28 | 4,20 | 4,10 | 3,89 | 3,64 | 3,35 | 3,04 | 2,70 | 2,33 | 1,95 |
| | 40 | Q | 26000 | 23650 | 21500 | 19490 | 15910 | 12830 | 10210 | 7980 | 6100 | 4520 | 3210 |
| | | P | 5,25 | 5,13 | 5,00 | 4,85 | 4,54 | 4,18 | 3,80 | 3,38 | 2,94 | 2,48 | 2,00 |
| | 50 | Q | 22550 | 20500 | 18630 | 16880 | 13740 | 11040 | 8730 | 6760 | 5100 | 3700 | 2540 |
| | | P | 6,08 | 5,90 | 5,72 | 5,53 | 5,11 | 4,66 | 4,17 | 3,66 | 3,13 | 2,57 | 1,99 |
| 4CC-9.2Y | 50 | Q | 22550 | 20550 | 18640 | 16890 | 13750 | 11040 | 8730 | 6770 | 5100 | | |
| | | P | 6,07 | 5,90 | 5,72 | 5,53 | 5,12 | 4,66 | 4,18 | 3,66 | 3,12 | | |
| | 60 | Q | 19250 | 17500 | 15870 | 14360 | 11650 | 9320 | 7320 | 5620 | 4180 | | |
| | | P | 6,86 | 6,63 | 6,39 | 6,14 | 5,62 | 5,07 | 4,49 | 3,89 | 3,25 | | |
| | 70 | Q | 15970 | 14520 | 13160 | 11900 | 9620 | 7660 | 5980 | 4560 | 3350 | | |
| | | P | 7,57 | 7,29 | 6,99 | 6,69 | 6,07 | 5,43 | 4,76 | 4,06 | 3,34 | | |
| 4VCS-6.2Y | 30 | Q | 31550 | 28700 | 26100 | 23700 | 19380 | 15680 | 12530 | 9850 | 7590 | 5700 | 4130 |
| | | P | 4,45 | 4,44 | 4,40 | 4,35 | 4,19 | 3,96 | 3,69 | 3,37 | 3,02 | 2,65 | 2,26 |
| | 40 | Q | 27800 | 25300 | 23000 | 20800 | 16970 | 13660 | 10820 | 8410 | 6380 | 4670 | 3240 |
| | | P | 5,56 | 5,44 | 5,30 | 5,14 | 4,80 | 4,42 | 4,01 | 3,57 | 3,10 | 2,63 | 2,15 |
| | 50 | Q | 24050 | 21850 | 19820 | 17920 | 14520 | 11600 | 9090 | 6960 | 5150 | 3630 | 2360 |
| | | P | 6,49 | 6,28 | 6,06 | 5,82 | 5,32 | 4,79 | 4,24 | 3,66 | 3,09 | 2,51 | 1,95 |
| 4VCS-10.2Y | 50 | Q | 24200 | 21950 | 19860 | 17900 | 14410 | 11400 | 8830 | 6650 | 4800 | | |
| | | P | 6,18 | 6,03 | 5,85 | 5,65 | 5,19 | 4,67 | 4,10 | 3,51 | 2,91 | | |
| | 60 | Q | 20300 | 18360 | 16570 | 14900 | 11900 | 9320 | 7110 | 5240 | 3650 | | |
| | | P | 6,92 | 6,66 | 6,40 | 6,11 | 5,50 | 4,86 | 4,18 | 3,50 | 2,82 | | |
| | 70 | Q | 16440 | 14850 | 13360 | 11980 | 9500 | 7360 | 5530 | 3970 | 2660 | | |
| | | P | 7,43 | 7,10 | 6,76 | 6,41 | 5,68 | 4,94 | 4,20 | 3,45 | 2,73 | | |
| 4TCS-8.2Y | 30 | Q | 38400 | 35000 | 31800 | 28900 | 23600 | 19120 | 15280 | 12030 | 9280 | 6980 | 5080 |
| | | P | 5,05 | 5,12 | 5,16 | 5,16 | 5,05 | 4,83 | 4,53 | 4,15 | 3,73 | 3,28 | 2,84 |
| | 40 | Q | 33950 | 30900 | 28050 | 25400 | 20700 | 16670 | 13220 | 10290 | 7810 | 5730 | 3990 |
| | | P | 6,63 | 6,52 | 6,39 | 6,24 | 5,87 | 5,43 | 4,93 | 4,40 | 3,83 | 3,26 | 2,69 |
| | 50 | Q | 29350 | 26700 | 24200 | 21900 | 17730 | 14170 | 11110 | 8520 | 6320 | 4470 | 2930 |
| | | P | 7,88 | 7,64 | 7,38 | 7,10 | 6,52 | 5,89 | 5,23 | 4,54 | 3,84 | 3,14 | 2,44 |
| 4TCS-12.2Y | 50 | Q | 29100 | 26400 | 23900 | 21550 | 17390 | 13810 | 10750 | 8140 | 5940 | | |
| | | P | 7,51 | 7,33 | 7,12 | 6,88 | 6,34 | 5,73 | 5,06 | 4,37 | 3,66 | | |
| | 60 | Q | 24450 | 22150 | 19990 | 18000 | 14420 | 11340 | 8710 | 6460 | 4560 | | |
| | | P | 8,49 | 8,18 | 7,86 | 7,51 | 6,79 | 6,02 | 5,21 | 4,40 | 3,58 | | |
| | 70 | Q | 19850 | 17950 | 16170 | 14520 | 11540 | 8970 | 6760 | 4880 | 3290 | | |
| | | P | 9,15 | 8,75 | 8,33 | 7,91 | 7,04 | 6,14 | 5,24 | 4,33 | 3,43 | | |
| 4PCS-10.2Y | 30 | Q | 44850 | 40850 | 37150 | 33700 | 27550 | 22300 | 17790 | 13960 | 10730 | 8020 | 5760 |
| | | P | 5,88 | 6,01 | 6,08 | 6,10 | 5,99 | 5,73 | 5,33 | 4,84 | 4,30 | 3,73 | 3,17 |
| | 40 | Q | 39600 | 36000 | 32700 | 29650 | 24150 | 19410 | 15360 | 11920 | 9000 | 6540 | 4480 |
| | | P | 7,63 | 7,56 | 7,45 | 7,29 | 6,89 | 6,38 | 5,77 | 5,11 | 4,41 | 3,70 | 3,01 |
| | 50 | Q | 34200 | 31100 | 28200 | 25450 | 20600 | 16450 | 12870 | 9820 | 7230 | 5050 | 3220 |
| | | P | 9,11 | 8,85 | 8,56 | 8,26 | 7,58 | 6,84 | 6,05 | 5,24 | 4,40 | 3,58 | 2,77 |

① Daten für Octagon®-Verdichter beziehen sich auf 20°C Saugggastemperatur nach EN 12900, Daten für 4J-13.2Y bis 6F-50.2Y auf 25°C (nach ISO-DIS 9309). Siehe auch Seite 6.

① Data for Octagon® compressors are based on 20°C suction gas temperature according to EN 12900, data from 4J-13.2Y to 6F-50.2Y on 25°C (according to ISO-DIS 9309). See also page 6.

① Данные компрессоров OCTAGON® действительны при температура всасываемого газа 20°C в соответствии со стандартом EN 12900; данные компрессоров от 4J-13.2(Y) до 6F-50.2(Y) — при температуре всасываемого газа 25°C (в соответствии с ISO-DIS 9309). Смотрите также стр. 6.

Zusatzkühlung oder eingeschränkte Sauggastemperatur

Additional cooling or limited suction gas temperature

Дополнительное охлаждение или ограниченная температура всасываемого пара

**Leistungswerte 50 Hz** ①
bezogen auf Sauggastemperatur 20 (25)°C, ohne Flüssigkeits-Unterkühlung

**Performance data 50 Hz** ①
relating to 20 (25)°C suction gas temperature, without liquid subcooling

**Данные по производительности 50 Гц** ①
при температуре всасываемого пара 20 (25)°C без переохлаждения жидкости

| Verdichter Typ / Compressor type / Тип компрессора | Verfl. Temp. / Cond. temp. / Темп. Конд. °C | ↓ | Kälteleistung / Cooling capacity / Холодо-производительность $Q_o$ [Watt] — Verdampfungstemperatur °C / Evaporating temperature °C / Температура испарения °C | | | | | | | | | | |
|---|---|---|---|---|---|---|---|---|---|---|---|---|---|
| | | | 12,5 | 10 | 7,5 | 5 | 0 | -5 | -10 | -15 | -20 | -25 | -30 |
| 4PCS-15.2Y | 50 | Q | 34700 | 31450 | 28450 | 25650 | 20650 | 16350 | 12680 | 9560 | 6930 | | |
| | | P | 8,78 | 8,54 | 8,28 | 8,00 | 7,36 | 6,65 | 5,88 | 5,07 | 4,24 | | |
| | 60 | Q | 29250 | 26500 | 23900 | 21500 | 17170 | 13450 | 10270 | 7550 | 5260 | | |
| | | P | 9,80 | 9,44 | 9,06 | 8,67 | 7,83 | 6,94 | 6,01 | 5,05 | 4,07 | | |
| | 70 | Q | 23850 | 21550 | 19380 | 17380 | 13770 | 10650 | 7960 | 5670 | 3720 | | |
| | | P | 10,58 | 10,12 | 9,64 | 9,15 | 8,14 | 7,09 | 6,00 | 4,89 | 3,76 | | |
| 4NCS-12.2Y | 30 | Q | 50900 | 46300 | 42100 | 38250 | 31300 | 25350 | 20250 | 15930 | 12290 | 9240 | 6700 |
| | | P | 7,45 | 7,40 | 7,33 | 7,22 | 6,93 | 6,55 | 6,10 | 5,58 | 5,01 | 4,41 | 3,79 |
| | 40 | Q | 45300 | 41200 | 37450 | 33950 | 27700 | 22300 | 17680 | 13760 | 10440 | 7650 | 5320 |
| | | P | 9,16 | 8,97 | 8,75 | 8,50 | 7,95 | 7,33 | 6,65 | 5,92 | 5,17 | 4,39 | 3,61 |
| | 50 | Q | 39550 | 35950 | 32600 | 29500 | 23900 | 19090 | 14980 | 11480 | 8510 | 6020 | 3930 |
| | | P | 10,79 | 10,45 | 10,09 | 9,71 | 8,88 | 7,99 | 7,05 | 6,10 | 5,15 | 4,22 | 3,34 |
| 4NCS-20.2Y | 50 | Q | 40250 | 36500 | 33000 | 29800 | 23950 | 18970 | 14690 | 11040 | 7940 | | |
| | | P | 10,42 | 10,11 | 9,77 | 9,41 | 8,63 | 7,77 | 6,85 | 5,88 | 4,89 | | |
| | 60 | Q | 33900 | 30650 | 27650 | 24850 | 19850 | 15530 | 11830 | 8690 | 6020 | | |
| | | P | 11,65 | 11,20 | 10,72 | 10,22 | 9,18 | 8,10 | 6,98 | 5,84 | 4,70 | | |
| | 70 | Q | 27500 | 24850 | 22350 | 20000 | 15840 | 12240 | 9150 | 6520 | 4300 | | |
| | | P | 12,59 | 12,01 | 11,42 | 10,82 | 9,57 | 8,30 | 7,02 | 5,75 | 4,52 | | |
| 4J-13.2Y | 30 | Q | 59800 | 54300 | 49250 | 44500 | 36150 | 29000 | 22950 | 17860 | 13610 | 10110 | 7260 |
| | | P | 8,91 | 8,66 | 8,39 | 8,12 | 7,56 | 6,98 | 6,38 | 5,75 | 5,10 | 4,43 | 3,74 |
| | 40 | Q | 53000 | 48150 | 43600 | 39400 | 31950 | 25550 | 20150 | 15600 | 11800 | 8660 | 6100 |
| | | P | 10,72 | 10,30 | 9,88 | 9,47 | 8,66 | 7,85 | 7,05 | 6,25 | 5,44 | 4,62 | 3,78 |
| | 50 | Q | 46600 | 42300 | 38300 | 34600 | 27950 | 22300 | 17510 | 13460 | 10080 | 7280 | 4990 |
| | | P | 12,22 | 11,66 | 11,11 | 10,57 | 9,53 | 8,51 | 7,53 | 6,56 | 5,61 | 4,66 | 3,70 |
| 4J-22.2Y | 50 | Q | 46600 | 42300 | 38300 | 34600 | 27950 | 22300 | 17510 | 13460 | 10080 | | |
| | | P | 11,87 | 11,33 | 10,80 | 10,29 | 9,30 | 8,36 | 7,45 | 6,55 | 5,66 | | |
| | 60 | Q | 40450 | 36700 | 33200 | 29950 | 24200 | 19210 | 14990 | 11420 | 8430 | | |
| | | P | 12,90 | 12,26 | 11,64 | 11,03 | 9,87 | 8,76 | 7,69 | 6,65 | 5,64 | | |
| | 70 | Q | 34400 | 31200 | 28250 | 25500 | 20500 | 16250 | 12590 | 9490 | 6880 | | |
| | | P | 13,75 | 13,03 | 12,33 | 11,65 | 10,34 | 9,08 | 7,88 | 6,71 | 5,56 | | |
| 4H-15.2Y | 30 | Q | 69100 | 62800 | 57000 | 51600 | 41950 | 33700 | 26700 | 20850 | 15920 | 11840 | 8500 |
| | | P | 10,40 | 10,07 | 9,74 | 9,41 | 8,74 | 8,07 | 7,38 | 6,67 | 5,95 | 5,20 | 4,42 |
| | 40 | Q | 61300 | 55700 | 50400 | 45600 | 37000 | 29600 | 23350 | 18100 | 13700 | 10060 | 7080 |
| | | P | 12,46 | 11,93 | 11,43 | 10,93 | 9,97 | 9,04 | 8,13 | 7,23 | 6,32 | 5,39 | 4,44 |
| | 50 | Q | 54100 | 49050 | 44400 | 40100 | 32400 | 25800 | 20250 | 15570 | 11660 | 8430 | 5800 |
| | | P | 14,24 | 13,54 | 12,87 | 12,22 | 10,99 | 9,81 | 8,69 | 7,59 | 6,51 | 5,43 | 4,34 |
| 4H-25.2Y | 50 | Q | 54100 | 49050 | 44400 | 40100 | 32400 | 25800 | 20250 | 15570 | 11660 | | |
| | | P | 13,77 | 13,13 | 12,52 | 11,92 | 10,78 | 9,68 | 8,62 | 7,58 | 6,55 | | |
| | 60 | Q | 47100 | 42700 | 38600 | 34800 | 28000 | 22200 | 17320 | 13190 | 9760 | | |
| | | P | 15,04 | 14,27 | 13,53 | 12,81 | 11,44 | 10,13 | 8,89 | 7,69 | 6,53 | | |
| | 70 | Q | 40250 | 36450 | 32900 | 29600 | 23750 | 18740 | 14500 | 10940 | 7980 | | |
| | | P | 16,09 | 15,21 | 14,36 | 13,53 | 11,96 | 10,48 | 9,07 | 7,74 | 6,45 | | |
| 4G-20.2Y | 30 | Q | 78500 | 71400 | 64800 | 58600 | 47700 | 38350 | 30450 | 23800 | 18190 | 13560 | 9770 |
| | | P | 12,45 | 12,15 | 11,83 | 11,50 | 10,78 | 10,00 | 9,16 | 8,26 | 7,31 | 6,32 | 5,28 |
| | 40 | Q | 69700 | 63300 | 57400 | 51900 | 42100 | 33750 | 26650 | 20700 | 15700 | 11570 | 8190 |
| | | P | 14,65 | 14,14 | 13,62 | 13,09 | 12,03 | 10,95 | 9,85 | 8,73 | 7,59 | 6,44 | 5,28 |
| | 50 | Q | 61500 | 55800 | 50500 | 45650 | 36950 | 29500 | 23200 | 17870 | 13430 | 9760 | 6770 |
| | | P | 16,67 | 15,93 | 15,20 | 14,48 | 13,06 | 11,67 | 10,31 | 8,97 | 7,66 | 6,37 | 5,10 |
| 4G-30.2Y | 50 | Q | 61500 | 55800 | 50500 | 45650 | 36950 | 29500 | 23200 | 17870 | 13430 | | |
| | | P | 16,09 | 15,42 | 14,76 | 14,10 | 12,79 | 11,50 | 10,22 | 8,94 | 7,67 | | |
| | 60 | Q | 53700 | 48650 | 44000 | 39700 | 32000 | 25450 | 19890 | 15210 | 11300 | | |
| | | P | 17,65 | 16,80 | 15,96 | 15,14 | 13,54 | 11,99 | 10,49 | 9,03 | 7,60 | | |
| | 70 | Q | 45900 | 41600 | 37600 | 33850 | 27200 | 21550 | 16720 | 12680 | 9320 | | |
| | | P | 19,22 | 18,16 | 17,14 | 16,15 | 14,25 | 12,46 | 10,75 | 9,12 | 7,55 | | |
| 6J-22.2Y | 30 | Q | 89800 | 81500 | 73900 | 66800 | 54200 | 43500 | 34450 | 26800 | 20450 | 15180 | 10890 |
| | | P | 13,38 | 12,99 | 12,59 | 12,19 | 11,35 | 10,47 | 9,57 | 8,63 | 7,66 | 6,65 | 5,61 |
| | 40 | Q | 79600 | 72300 | 65500 | 59200 | 47950 | 38350 | 30250 | 23400 | 17710 | 13000 | 9160 |
| | | P | 16,09 | 15,46 | 14,83 | 14,22 | 12,99 | 11,78 | 10,58 | 9,38 | 8,16 | 6,93 | 5,67 |
| | 50 | Q | 69900 | 63500 | 57500 | 51900 | 41950 | 33500 | 26300 | 20200 | 15120 | 10920 | 7490 |
| | | P | 18,34 | 17,50 | 16,68 | 15,87 | 14,30 | 12,78 | 11,30 | 9,85 | 8,41 | 6,99 | 5,56 |
| 6J-33.2Y | 50 | Q | 69900 | 63500 | 57500 | 51900 | 41950 | 33500 | 26300 | 20200 | 15120 | | |
| | | P | 17,82 | 17,00 | 16,21 | 15,44 | 13,96 | 12,55 | 11,18 | 9,83 | 8,49 | | |
| | 60 | Q | 60700 | 55100 | 49800 | 44950 | 36300 | 28850 | 22500 | 17140 | 12650 | | |
| | | P | 19,36 | 18,40 | 17,47 | 16,56 | 14,81 | 13,14 | 11,54 | 9,99 | 8,46 | | |
| | 70 | Q | 51600 | 46850 | 42400 | 38250 | 30800 | 24400 | 18900 | 14240 | 10330 | | |
| | | P | 20,60 | 19,56 | 18,50 | 17,48 | 15,51 | 13,63 | 11,83 | 10,07 | 8,35 | | |
| 6H-25.2Y | 30 | Q | 103800 | 94300 | 85600 | 77400 | 63000 | 50600 | 40100 | 31300 | 23900 | 17780 | 12760 |
| | | P | 15,62 | 15,12 | 14,62 | 14,12 | 13,12 | 12,11 | 11,08 | 10,02 | 8,93 | 7,81 | 6,64 |
| | 40 | Q | 92000 | 83600 | 75700 | 68500 | 55500 | 44450 | 35100 | 27150 | 20550 | 15100 | 10630 |
| | | P | 18,70 | 17,92 | 17,15 | 16,41 | 14,97 | 13,57 | 12,20 | 10,85 | 9,49 | 8,10 | 6,66 |
| | 50 | Q | 81100 | 73600 | 66600 | 60200 | 48600 | 38800 | 30400 | 23400 | 17510 | 12660 | 8710 |
| | | P | 21,40 | 20,30 | 19,33 | 18,35 | 16,49 | 14,73 | 13,04 | 11,40 | 9,78 | 8,16 | 6,51 |
| 6H-35.2Y | 50 | Q | 81100 | 73600 | 66600 | 60200 | 48600 | 38800 | 30400 | 23400 | 17510 | | |
| | | P | 20,70 | 19,72 | 18,80 | 17,90 | 16,18 | 14,53 | 12,94 | 11,38 | 9,84 | | |
| | 60 | Q | 70700 | 64100 | 57900 | 52200 | 42050 | 33400 | 26000 | 19810 | 14650 | | |
| | | P | 22,60 | 21,40 | 20,30 | 19,24 | 17,17 | 15,21 | 13,34 | 11,54 | 9,80 | | |
| | 70 | Q | 60400 | 54700 | 49400 | 44450 | 35650 | 28150 | 21750 | 16420 | 11980 | | |
| | | P | 24,20 | 22,80 | 21,60 | 20,30 | 17,95 | 15,73 | 13,62 | 11,61 | 9,68 | | |
| 6G-30.2Y | 30 | Q | 117900 | 107100 | 97200 | 88000 | 71600 | 57600 | 45700 | 35650 | 27300 | 20350 | 14660 |
| | | P | 18,68 | 18,23 | 17,76 | 17,26 | 16,18 | 15,01 | 13,74 | 12,40 | 10,97 | 9,48 | 7,93 |
| | 40 | Q | 104600 | 95000 | 86100 | 77900 | 63200 | 50700 | 40000 | 31050 | 23550 | 17360 | 12280 |
| | | P | 22,00 | 21,20 | 20,40 | 19,65 | 18,05 | 16,43 | 14,77 | 13,10 | 11,39 | 9,67 | 7,92 |
| | 50 | Q | 92300 | 83800 | 75800 | 68500 | 55400 | 44250 | 34800 | 26800 | 20150 | 14650 | 10160 |
| | | P | 25,00 | 23,90 | 22,80 | 21,70 | 19,60 | 17,51 | 15,47 | 13,46 | 11,49 | 9,55 | 7,65 |

## Leistungswerte 50 Hz ①
bezogen auf Sauggastemperatur 20 (25)°C, ohne Flüssigkeits-Unterkühlung

## Performance data 50 Hz ①
relating to 20 (25)°C suction gas temperature, without liquid subcooling

## Данные по производительности 50 Гц ①
при температуре всасываемого пара 20 (25)°C без переохлаждения жидкости

| Verdichter Typ / Compressor type / Тип компрессора | Verfl. Temp. / Cond. temp. / Темп. Конд. °C | ↓ | Kälteleistung / Cooling capacity / Холодо-производительность $Q_o$ [Watt] — Verdampfungstemperatur °C / Evaporating temperature °C / Температура испарения °C | | | | | | | | | | |
|---|---|---|---|---|---|---|---|---|---|---|---|---|---|
| | | | 12,5 | 10 | 7,5 | 5 | 0 | -5 | -10 | -15 | -20 | -25 | -30 |
| 6G-40.2Y | 50 | Q | 92300 | 83800 | 75800 | 68500 | 55400 | 44250 | 34800 | 26800 | 20150 | | |
| | | P | 24,10 | 23,10 | 22,10 | 21,20 | 19,20 | 17,26 | 15,33 | 13,42 | 11,51 | | |
| | 60 | Q | 80500 | 73000 | 66000 | 59600 | 48050 | 38200 | 29850 | 22800 | 16960 | | |
| | | P | 26,50 | 25,20 | 24,00 | 22,70 | 20,30 | 17,99 | 15,74 | 13,55 | 11,41 | | |
| | 70 | Q | 68900 | 62400 | 56400 | 50800 | 40850 | 32300 | 25100 | 19020 | 13980 | | |
| | | P | 28,80 | 27,30 | 25,70 | 24,20 | 21,40 | 18,70 | 16,13 | 13,69 | 11,33 | | |
| 6F-40.2Y | 30 | Q | 138400 | 125800 | 114200 | 103400 | 84200 | 67900 | 53900 | 42200 | 32400 | 24250 | 17570 |
| | | P | 22,20 | 21,60 | 21,10 | 20,50 | 19,27 | 17,91 | 16,44 | 14,87 | 13,20 | 11,44 | 9,59 |
| | 40 | Q | 122900 | 111700 | 101300 | 91700 | 74500 | 59900 | 47400 | 36900 | 28150 | 20850 | 14900 |
| | | P | 25,80 | 24,90 | 24,00 | 23,10 | 21,20 | 19,33 | 17,39 | 15,42 | 13,42 | 11,41 | 9,38 |
| | 50 | Q | 108700 | 98700 | 89500 | 80900 | 65600 | 52500 | 41450 | 32100 | 24250 | 17800 | 12520 |
| | | P | 29,90 | 28,50 | 27,10 | 25,80 | 23,10 | 20,60 | 18,16 | 15,79 | 13,48 | 11,23 | 9,03 |
| 6F-50.2Y | 50 | Q | 108700 | 98700 | 89500 | 80900 | 65600 | 52500 | 41450 | 32100 | 24250 | | |
| | | P | 29,30 | 28,00 | 26,70 | 25,40 | 22,90 | 20,50 | 18,14 | 15,85 | 13,61 | | |
| | 60 | Q | 95000 | 86300 | 78100 | 70600 | 57100 | 45550 | 35750 | 27500 | 20650 | | |
| | | P | 32,60 | 30,80 | 29,10 | 27,50 | 24,40 | 21,40 | 18,67 | 16,05 | 13,55 | | |
| | 70 | Q | 81500 | 74000 | 66900 | 60400 | 48750 | 38750 | 30300 | 23200 | 17250 | | |
| | | P | 35,20 | 33,10 | 31,20 | 29,30 | 25,80 | 22,50 | 19,39 | 16,49 | 13,72 | | |
| 8GC-50.2Y ① | 30 | Q | 164600 | 149900 | 136300 | 123800 | 101300 | 82000 | 65500 | 51600 | 39750 | | |
| | | P | 24,68 | 24,76 | 24,65 | 24,38 | 23,41 | 21,97 | 20,22 | 18,29 | 16,32 | | |
| | 40 | Q | 145900 | 132800 | 120600 | 109300 | 89100 | 71700 | 56900 | 44250 | 33500 | | |
| | | P | 30,40 | 29,95 | 29,33 | 28,56 | 26,64 | 24,36 | 21,88 | 19,35 | 16,93 | | |
| | 50 | Q | 127000 | 115400 | 104700 | 94700 | 76800 | 61400 | 48200 | 36900 | 27350 | | |
| | | P | 35,29 | 34,28 | 33,13 | 31,85 | 29,02 | 25,96 | 22,86 | 19,90 | 17,25 | | |
| 8GC-60.2Y ① | 50 | Q | 127000 | 115400 | 104700 | 94700 | 76800 | 61400 | 48200 | 36900 | 27350 | | |
| | | P | 35,36 | 34,35 | 33,20 | 31,93 | 29,11 | 26,08 | 23,01 | 20,07 | 17,45 | | |
| | 60 | Q | 107900 | 98000 | 88700 | 80100 | 64600 | 51200 | 39650 | 29750 | 21300 | ② | |
| | | P | 39,31 | 37,80 | 36,18 | 34,46 | 30,85 | 27,19 | 23,69 | 20,56 | 18,00 | | |
| | 70 | Q | 88800 | 80500 | 72800 | 65500 | 52500 | 41100 | 31300 | 22900 | 15670 | | |
| | | P | 42,57 | 40,61 | 38,57 | 36,47 | 32,21 | 28,12 | 24,43 | 21,41 | 19,31 | | |
| 8FC-60.2Y ① | 30 | Q | 193100 | 176100 | 160300 | 145600 | 119400 | 96900 | 77600 | 61100 | 47200 | | |
| | | P | 28,79 | 28,93 | 28,85 | 28,56 | 27,48 | 25,84 | 23,80 | 21,52 | 19,16 | | |
| | 40 | Q | 170900 | 155700 | 141600 | 128400 | 104900 | 84700 | 67300 | 52400 | 39800 | | |
| | | P | 35,55 | 35,08 | 34,40 | 33,54 | 31,35 | 28,70 | 25,77 | 22,77 | 19,87 | | |
| | 50 | Q | 148400 | 135000 | 122600 | 111100 | 90400 | 72400 | 57000 | 43700 | 32350 | | |
| | | P | 41,42 | 40,29 | 38,98 | 37,52 | 34,22 | 30,63 | 26,95 | 23,41 | 20,22 | | |
| 8FC-70.2Y ① | 50 | Q | 148400 | 135000 | 122600 | 111100 | 90400 | 72400 | 57000 | 43700 | 32350 | | |
| | | P | 41,38 | 40,29 | 39,02 | 37,59 | 34,37 | 30,85 | 27,24 | 23,75 | 20,60 | | |
| | 60 | Q | 125800 | 114300 | 103700 | 93700 | 75800 | 60200 | 46750 | 35100 | 25100 | ② | |
| | | P | 45,94 | 44,28 | 42,47 | 40,52 | 36,37 | 32,10 | 27,97 | 24,23 | 21,15 | | |
| | 70 | Q | 103100 | 93600 | 84700 | 76400 | 61300 | 48150 | 36700 | 26750 | 18080 | | |
| | | P | 49,51 | 47,34 | 45,04 | 42,64 | 37,75 | 32,97 | 28,62 | 25,02 | 22,48 | | |

| Leistungsaufnahme / Power consumption / Потребляемая мощность $P_e$ [kW] — Verdampfungstemperatur °C / Evaporating temperature °C / Температура испарения °C | | | | | | | | | | | | |
|---|---|---|---|---|---|---|---|---|---|---|---|---|
| 12,5 | 10 | 7,5 | 5 | 0 | -5 | -10 | -15 | -20 | -25 | -30 | | |
| 6G-40.2Y | 50 | Q | 92300 | 83800 | 75800 | 68500 | 55400 | 44250 | 34800 | 26800 | 20150 | |
| | | P | 24,10 | 23,10 | 22,10 | 21,20 | 19,20 | 17,26 | 15,33 | 13,42 | 11,51 | |
| | 60 | Q | 80500 | 73000 | 66000 | 59600 | 48050 | 38200 | 29850 | 22800 | 16960 | |
| | | P | 26,50 | 25,20 | 24,00 | 22,70 | 20,30 | 17,99 | 15,74 | 13,55 | 11,41 | |
| | 70 | Q | 68900 | 62400 | 56400 | 50800 | 40850 | 32300 | 25100 | 19020 | 13980 | |
| | | P | 28,80 | 27,30 | 25,70 | 24,20 | 21,40 | 18,70 | 16,13 | 13,69 | 11,33 | |
| 6F-40.2Y | 30 | Q | 138400 | 125800 | 114200 | 103400 | 84200 | 67900 | 53900 | 42200 | 32400 | 24250 | 17570 |
| | | P | 22,20 | 21,60 | 21,10 | 20,50 | 19,27 | 17,91 | 16,44 | 14,87 | 13,20 | 11,44 | 9,59 |
| | 40 | Q | 122900 | 111700 | 101300 | 91700 | 74500 | 59900 | 47400 | 36900 | 28150 | 20850 | 14900 |
| | | P | 25,80 | 24,90 | 24,00 | 23,10 | 21,20 | 19,33 | 17,39 | 15,42 | 13,42 | 11,41 | 9,38 |
| | 50 | Q | 108700 | 98700 | 89500 | 80900 | 65600 | 52500 | 41450 | 32100 | 24250 | 17800 | 12520 |
| | | P | 29,90 | 28,50 | 27,10 | 25,80 | 23,10 | 20,60 | 18,16 | 15,79 | 13,48 | 11,23 | 9,03 |
| 6F-50.2Y | 50 | Q | 108700 | 98700 | 89500 | 80900 | 65600 | 52500 | 41450 | 32100 | 24250 | | |
| | | P | 29,30 | 28,00 | 26,70 | 25,40 | 22,90 | 20,50 | 18,14 | 15,85 | 13,61 | | |
| | 60 | Q | 95000 | 86300 | 78100 | 70600 | 57100 | 45550 | 35750 | 27500 | 20650 | | |
| | | P | 32,60 | 30,80 | 29,10 | 27,50 | 24,40 | 21,40 | 18,67 | 16,05 | 13,55 | | |
| | 70 | Q | 81500 | 74000 | 66900 | 60400 | 48750 | 38750 | 30300 | 23200 | 17250 | | |
| | | P | 35,20 | 33,10 | 31,20 | 29,30 | 25,80 | 22,50 | 19,39 | 16,49 | 13,72 | | |
| 8GC-50.2Y ① | 30 | Q | 164600 | 149900 | 136300 | 123800 | 101300 | 82000 | 65500 | 51600 | 39750 | | |
| | | P | 24,68 | 24,76 | 24,65 | 24,38 | 23,41 | 21,97 | 20,22 | 18,29 | 16,32 | | |
| | 40 | Q | 145900 | 132800 | 120600 | 109300 | 89100 | 71700 | 56900 | 44250 | 33500 | | |
| | | P | 30,40 | 29,95 | 29,33 | 28,56 | 26,64 | 24,36 | 21,88 | 19,35 | 16,93 | | |
| | 50 | Q | 127000 | 115400 | 104700 | 94700 | 76800 | 61400 | 48200 | 36900 | 27350 | | |
| | | P | 35,29 | 34,28 | 33,13 | 31,85 | 29,02 | 25,96 | 22,86 | 19,90 | 17,25 | | |
| 8GC-60.2Y ① | 50 | Q | 127000 | 115400 | 104700 | 94700 | 76800 | 61400 | 48200 | 36900 | 27350 | | |
| | | P | 35,36 | 34,35 | 33,20 | 31,93 | 29,11 | 26,08 | 23,01 | 20,07 | 17,45 | | |
| | 60 | Q | 107900 | 98000 | 88700 | 80100 | 64600 | 51200 | 39650 | 29750 | 21300 | ② | |
| | | P | 39,31 | 37,80 | 36,18 | 34,46 | 30,85 | 27,19 | 23,69 | 20,56 | 18,00 | | |
| | 70 | Q | 88800 | 80500 | 72800 | 65500 | 52500 | 41100 | 31300 | 22900 | 15670 | | |
| | | P | 42,57 | 40,61 | 38,57 | 36,47 | 32,21 | 28,12 | 24,43 | 21,41 | 19,31 | | |
| 8FC-60.2Y ① | 30 | Q | 193100 | 176100 | 160300 | 145600 | 119400 | 96900 | 77600 | 61100 | 47200 | | |
| | | P | 28,79 | 28,93 | 28,85 | 28,56 | 27,48 | 25,84 | 23,80 | 21,52 | 19,16 | | |
| | 40 | Q | 170900 | 155700 | 141600 | 128400 | 104900 | 84700 | 67300 | 52400 | 39800 | | |
| | | P | 35,55 | 35,08 | 34,40 | 33,54 | 31,35 | 28,70 | 25,77 | 22,77 | 19,87 | | |
| | 50 | Q | 148400 | 135000 | 122600 | 111100 | 90400 | 72400 | 57000 | 43700 | 32350 | | |
| | | P | 41,42 | 40,29 | 38,98 | 37,52 | 34,22 | 30,63 | 26,95 | 23,41 | 20,22 | | |
| 8FC-70.2Y ① | 50 | Q | 148400 | 135000 | 122600 | 111100 | 90400 | 72400 | 57000 | 43700 | 32350 | | |
| | | P | 41,38 | 40,29 | 39,02 | 37,59 | 34,37 | 30,85 | 27,24 | 23,75 | 20,60 | | |
| | 60 | Q | 125800 | 114300 | 103700 | 93700 | 75800 | 60200 | 46750 | 35100 | 25100 | ② | |
| | | P | 45,94 | 44,28 | 42,47 | 40,52 | 36,37 | 32,10 | 27,97 | 24,23 | 21,15 | | |
| | 70 | Q | 103100 | 93600 | 84700 | 76400 | 61300 | 48150 | 36700 | 26750 | 18080 | | |
| | | P | 49,51 | 47,34 | 45,04 | 42,64 | 37,75 | 32,97 | 28,62 | 25,02 | 22,48 | | |

**Leistungswerte der Tandem-Verdichter siehe KP-110.**

**Performance data of the tandem compressors see KP-110.**

**Данные по производительности тандем-компрессоров смотрите в KP-110.**

① Daten für Octagon®-Verdichter beziehen sich auf 20°C Saugggastemperatur nach EN 12900, Daten für 4J-13.2Y bis 6F-50.2Y auf 25°C (nach ISO-DIS 9309). Siehe auch Seite 6.

① Data for Octagon® compressors are based on 20°C suction gas temperature according to EN 12900, data from 4J-13.2Y to 6F-50.2Y on 25°C (according to ISO-DIS 9309). See also page 6.

① Данные компрессоров OCTAGON® действительны при температура всасываемого газа 20°C в соответствии со стандартом EN 12900; данные компрессоров от 4J-13.2(Y) до 6F-50.2(Y) — при температуре всасываемого газа 25°C (в соответствии с ISO-DIS 9309). Смотрите также стр. 6.

② Daten auf Anfrage

② Data upon request

② Данные по запросу

Zusatzkühlung oder eingeschränkte Sauggastemperatur

Additional cooling or limited suction gas temperature

Дополнительное охлаждение или ограниченная температура всасываемого пара

**Leistungswerte 50 Hz** ①
bezogen auf Sauggastemperatur 20°C, ohne Flüssigkeits-Unterkühlung

**Performance data 50 Hz** ①
relating to 20°C suction gas temperature, without liquid subcooling

**Данные по производительности 50 Гц** ①
при температуре всасываемого пара 20°C без переохлаждения жидкости

| Verdichter Typ / Compressor type / Тип компрессора | Verfl. Temp. / Cond. temp. / Темп. Конд. °C | ↓ | Kälteleistung / Cooling capacity / Холодо-производительность $Q_o$ [Watt] — Verdampfungstemperatur °C / Evaporating temperature °C / Температура испарения °C | | | | | | | Leistungsaufnahme / Power consumption / Потребляемая мощность $P_e$ [kW] | | | | |
|---|---|---|---|---|---|---|---|---|---|---|---|---|---|---|
| | | | 7,5 | 5 | 0 | -5 | -10 | -15 | -20 | -25 | -30 | -35 | -40 | -45 |
| 2KC-05.2Y | 30 | Q | 4690 | 4290 | 3560 | 2940 | 2390 | 1920 | 1510 | 1160 | 865 | 610 | 395 | 215 |
| | | P | 0,82 | 0,81 | 0,80 | 0,78 | 0,75 | 0,72 | 0,68 | 0,63 | 0,57 | 0,50 | 0,42 | 0,32 |
| | 40 | Q | 3850 | 3520 | 2920 | 2390 | 1940 | 1540 | 1200 | 900 | 650 | 435 | 255 | 100 |
| | | P | 0,98 | 0,96 | 0,93 | 0,89 | 0,84 | 0,78 | 0,72 | 0,65 | 0,57 | 0,47 | 0,36 | 0,24 |
| | 50 | Q | 3080 | 2810 | 2320 | 1890 | 1520 | 1190 | 910 | 670 | 460 | 285 | 140 | |
| | | P | 1,14 | 1,11 | 1,05 | 0,99 | 0,92 | 0,84 | 0,76 | 0,66 | 0,55 | 0,43 | 0,30 | |
| 2JC-07.2Y | 30 | Q | 6190 | 5670 | 4740 | 3920 | 3210 | 2600 | 2070 | 1620 | 1230 | 905 | 625 | 395 |
| | | P | 1,08 | 1,08 | 1,07 | 1,05 | 1,02 | 0,97 | 0,91 | 0,84 | 0,76 | 0,66 | 0,56 | 0,44 |
| | 40 | Q | 5180 | 4740 | 3950 | 3260 | 2660 | 2130 | 1680 | 1290 | 960 | 675 | 440 | 240 |
| | | P | 1,33 | 1,31 | 1,27 | 1,21 | 1,14 | 1,07 | 0,98 | 0,88 | 0,76 | 0,64 | 0,51 | 0,37 |
| | 50 | Q | 4210 | 3850 | 3190 | 2620 | 2120 | 1680 | 1300 | 980 | 700 | 465 | 265 | |
| | | P | 1,56 | 1,53 | 1,45 | 1,36 | 1,26 | 1,15 | 1,02 | 0,89 | 0,75 | 0,60 | 0,44 | |
| 2HC-1.2Y | 30 | Q | | | | 4910 | 4040 | 3280 | 2630 | 2070 | 1590 | 1180 | 840 | 550 |
| | | P | | | | 1,38 | 1,31 | 1,23 | 1,14 | 1,04 | 0,93 | 0,82 | 0,69 | 0,56 |
| | 40 | Q | | | | 4090 | 3340 | 2700 | 2140 | 1650 | 1240 | 890 | 595 | 345 |
| | | P | | | | 1,59 | 1,47 | 1,35 | 1,22 | 1,08 | 0,94 | 0,79 | 0,64 | 0,48 |
| | 50 | Q | | | | 3290 | 2670 | 2130 | 1660 | 1250 | 910 | 615 | 365 | |
| | | P | | | | 1,76 | 1,60 | 1,43 | 1,26 | 1,09 | 0,91 | 0,73 | 0,55 | |
| 2HC-2.2Y | 30 | Q | 7860 | 7200 | 6020 | 5000 | 4110 | 3340 | 2680 | 2110 | 1620 | 1210 * | 855 * | |
| | | P | 1,42 | 1,42 | 1,40 | 1,37 | 1,32 | 1,25 | 1,16 | 1,06 | 0,95 | 0,83 | 0,70 | |
| | 40 | Q | 6620 | 6070 | 5060 | 4190 | 3430 | 2760 | 2190 | 1700 | 1270 | 915 * | 610 * | |
| | | P | 1,73 | 1,70 | 1,64 | 1,56 | 1,47 | 1,36 | 1,24 | 1,10 | 0,96 | 0,80 | 0,64 | |
| | 50 | Q | 5400 | 4940 | 4110 | 3380 | 2740 | 2190 | 1710 | 1290 | 935 | 630 | 375 | |
| | | P | 2,00 | 1,96 | 1,85 | 1,73 | 1,59 | 1,44 | 1,28 | 1,11 | 0,93 | 0,75 * | 0,56 * | |
| 2GC-2.2Y | 30 | Q | 8970 | 8230 | 6890 | 5730 | 4720 | 3850 | 3090 | 2450 | 1890 | 1420 | 1030 | 695 |
| | | P | 1,67 | 1,67 | 1,65 | 1,60 | 1,53 | 1,45 | 1,34 | 1,23 | 1,10 | 0,96 | 0,81 | 0,66 |
| | 40 | Q | 7540 | 6910 | 5780 | 4790 | 3930 | 3190 | 2540 | 1990 | 1520 | 1110 | 775 | 490 |
| | | P | 2,04 | 2,00 | 1,93 | 1,83 | 1,72 | 1,59 | 1,45 | 1,30 | 1,13 | 0,96 | 0,79 | 0,61 |
| | 50 | Q | 6160 | 5650 | 4710 | 3890 | 3180 | 2560 | 2020 | 1560 | 1160 | 825 | 540 | |
| | | P | 2,39 | 2,33 | 2,20 | 2,06 | 1,90 | 1,72 | 1,54 | 1,35 | 1,16 | 0,96 | 0,76 | |
| 2FC-2.2Y | 30 | Q | | | | 7140 | 5890 | 4810 | 3880 | 3080 | 2400 | 1820 | 1330 | 915 |
| | | P | | | | 1,98 | 1,91 | 1,80 | 1,67 | 1,51 | 1,35 | 1,17 | 0,98 | 0,80 |
| | 40 | Q | | | | 5950 | 4900 | 3980 | 3190 | 2500 | 1920 | 1420 | 1000 | 650 |
| | | P | | | | 2,27 | 2,13 | 1,97 | 1,79 | 1,60 | 1,39 | 1,18 | 0,97 | 0,77 |
| | 50 | Q | | | | 4810 | 3940 | 3180 | 2520 | 1950 | 1470 | 1050 | 705 | |
| | | P | | | | 2,55 | 2,36 | 2,15 | 1,92 | 1,68 | 1,44 | 1,20 | 0,97 | |
| 2FC-3.2Y | 30 | Q | 11180 | 10260 | 8600 | 7150 | 5900 | 4820 | 3880 | 3080 | 2400 | 1820 * | 1330 * | |
| | | P | 2,03 | 2,03 | 2,00 | 1,95 | 1,86 | 1,76 | 1,63 | 1,49 | 1,34 | 1,17 | 1,00 | |
| | 40 | Q | 9450 | 8670 | 7250 | 6020 | 4950 | 4010 | 3210 | 2520 | 1930 | 1420 * | 1000 * | |
| | | P | 2,50 | 2,46 | 2,37 | 2,25 | 2,11 | 1,94 | 1,77 | 1,58 | 1,38 | 1,17 | 0,96 | |
| | 50 | Q | 7730 | 7080 | 5920 | 4890 | 4000 | 3220 | 2540 | 1960 | 1470 | 1050 * | 690 * | |
| | | P | 2,95 | 2,88 | 2,72 | 2,53 | 2,33 | 2,11 | 1,88 | 1,64 | 1,40 | 1,15 | 0,91 | |
| 2EC-2.2Y | 30 | Q | | | | 8620 | 7120 | 5820 | 4690 | 3730 | 2900 | 2200 | 1610 | 1120 |
| | | P | | | | 2,39 | 2,27 | 2,13 | 1,97 | 1,79 | 1,60 | 1,40 | 1,20 | 0,99 |
| | 40 | Q | | | | 7270 | 5980 | 4860 | 3900 | 3060 | 2350 | 1750 | 1240 | 810 |
| | | P | | | | 2,75 | 2,55 | 2,34 | 2,11 | 1,87 | 1,64 | 1,40 | 1,16 | 0,93 |
| | 50 | Q | | | | 5950 | 4870 | 3930 | 3120 | 2420 | 1830 | 1320 | 890 | |
| | | P | | | | 3,08 | 2,80 | 2,52 | 2,23 | 1,95 | 1,67 | 1,39 | 1,13 | |
| 2EC-3.2Y | 30 | Q | 13680 | 12550 | 10520 | 8760 | 7230 | 5900 | 4760 | 3780 | 2940 | 2230 * | 1640 * | |
| | | P | 2,39 | 2,40 | 2,38 | 2,32 | 2,23 | 2,10 | 1,95 | 1,78 | 1,59 | 1,39 | 1,19 | |
| | 40 | Q | 11620 | 10660 | 8930 | 7420 | 6100 | 4960 | 3970 | 3120 | 2390 | 1770 * | 1250 * | |
| | | P | 3,02 | 2,98 | 2,87 | 2,73 | 2,56 | 2,37 | 2,15 | 1,92 | 1,67 | 1,43 | 1,18 | |
| | 50 | Q | 9580 | 8790 | 7340 | 6080 | 4970 | 4010 | 3180 | 2460 | 1850 | 1330 | 890 | |
| | | P | 3,56 | 3,48 | 3,29 | 3,07 | 2,82 | 2,56 | 2,28 | 2,00 | 1,70 | 1,41 * | 1,12 * | |
| 2DC-2.2Y | 30 | Q | | | | 10110 | 8340 | 6810 | 5490 | 4360 | 3390 | 2570 | 1880 | 1300 |
| | | P | | | | 2,72 | 2,59 | 2,43 | 2,25 | 2,05 | 1,83 | 1,59 | 1,35 | 1,09 |
| | 40 | Q | | | | 8490 | 6980 | 5670 | 4530 | 3560 | 2720 | 2020 | 1420 | 920 |
| | | P | | | | 3,15 | 2,94 | 2,70 | 2,44 | 2,17 | 1,88 | 1,58 | 1,28 | 0,98 |
| | 50 | Q | | | | 6900 | 5640 | 4550 | 3600 | 2780 | 2080 | 1490 | 990 | |
| | | P | | | | 3,55 | 3,25 | 2,93 | 2,59 | 2,25 | 1,90 | 1,54 | 1,19 | |
| 2DC-3.2Y | 30 | Q | 15940 | 14630 | 12260 | 10200 | 8420 | 6870 | 5540 | 4400 | 3420 | 2590 * | 1890 * | |
| | | P | 2,79 | 2,80 | 2,77 | 2,71 | 2,60 | 2,45 | 2,28 | 2,08 | 1,86 | 1,62 | 1,37 | |
| | 40 | Q | 13510 | 12390 | 10380 | 8610 | 7080 | 5750 | 4600 | 3610 | 2760 | 2040 * | 1430 * | |
| | | P | 3,49 | 3,44 | 3,32 | 3,16 | 2,96 | 2,74 | 2,49 | 2,21 | 1,92 | 1,62 | 1,31 | |
| | 50 | Q | 11110 | 10180 | 8500 | 7030 | 5740 | 4630 | 3660 | 2820 | 2110 | 1510 * | 1000 * | |
| | | P | 4,11 | 4,02 | 3,80 | 3,55 | 3,27 | 2,96 | 2,63 | 2,29 | 1,93 | 1,57 | 1,20 | |
| 2CC-3.2Y | 30 | Q | | | | 12470 | 10290 | 8400 | 6780 | 5380 | 4190 | 3180 | 2330 | 1630 |
| | | P | | | | 3,33 | 3,15 | 2,95 | 2,72 | 2,48 | 2,21 | 1,93 | 1,64 | 1,35 |
| | 40 | Q | | | | 10510 | 8650 | 7040 | 5640 | 4440 | 3420 | 2550 | 1810 | 1200 |
| | | P | | | | 3,85 | 3,58 | 3,29 | 2,98 | 2,65 | 2,32 | 1,97 | 1,62 | 1,27 |
| | 50 | Q | | | | 8590 | 7050 | 5710 | 4550 | 3540 | 2690 | 1950 | 1340 | |
| | | P | | | | 4,35 | 3,98 | 3,60 | 3,21 | 2,80 | 2,39 | 1,98 | 1,57 | |
| 2CC-4.2Y | 30 | Q | 19440 | 17840 | 14960 | 12450 | 10280 | 8400 | 6770 | 5380 | 4190 | 3170 * | 2320 * | |
| | | P | 3,48 | 3,48 | 3,42 | 3,32 | 3,17 | 2,98 | 2,76 | 2,50 | 2,23 | 1,94 | 1,64 | |
| | 40 | Q | 16470 | 15110 | 12660 | 10520 | 8660 | 7050 | 5650 | 4450 | 3420 | 2540 * | 1810 * | |
| | | P | 4,31 | 4,25 | 4,08 | 3,86 | 3,61 | 3,33 | 3,02 | 2,69 | 2,34 | 1,98 | 1,61 | |
| | 50 | Q | 13550 | 12430 | 10400 | 8620 | 7070 | 5720 | 4550 | 3540 | 2690 | 1960 | 1340 | |
| | | P | 5,08 | 4,96 | 4,68 | 4,36 | 4,01 | 3,63 | 3,23 | 2,82 | 2,40 | 1,98 * | 1,55 * | |
| 4FC-3.2Y | 30 | Q | | | | 13720 | 11330 | 9260 | 7470 | 5940 | 4630 | 3510 | 2580 | 1800 |
| | | P | | | | 3,85 | 3,66 | 3,44 | 3,18 | 2,90 | 2,58 | 2,24 | 1,88 | 1,50 |
| | 40 | Q | | | | 11560 | 9520 | 7740 | 6200 | 4880 | 3750 | 2790 | 1980 | 1310 |
| | | P | | | | 4,42 | 4,10 | 3,76 | 3,40 | 3,03 | 2,63 | 2,23 | 1,82 | 1,40 |
| | 50 | Q | | | | 9450 | 7740 | 6260 | 4970 | 3860 | 2910 | 2110 | 1430 | |
| | | P | | | | 4,91 | 4,48 | 4,04 | 3,59 | 3,13 | 2,67 | 2,22 | 1,77 | |

**Leistungswerte 50 Hz** ①
bezogen auf Sauggastemperatur 20°C, ohne Flüssigkeits-Unterkühlung

**Performance data 50 Hz** ①
relating to 20°C suction gas temperature, without liquid subcooling

**Данные по производительности 50 Гц** ①
при температуре всасываемого пара 20°C без переохлаждения жидкости

| Verdichter Typ / Compressor type / Тип компрессора | Verfl. Temp. / Cond. temp. / Темп. Конд. °C | | Kälteleistung / Cooling capacity / Холодопроизводительность $Q_o$ [Watt] — Verdampfungstemperatur °C / Evaporating temperature °C / Температура испарения °C | | | | | | | Leistungsaufnahme / Power consumption / Потребляемая мощность $P_e$ [kW] | | | | |
|---|---|---|---|---|---|---|---|---|---|---|---|---|---|---|
| | | ↓ | 7,5 | 5 | 0 | -5 | -10 | -15 | -20 | -25 | -30 | -35 | -40 | -45 |
| 4FC-5.2Y | 30 | Q | 21550 | 19790 | 16590 | 13810 | 11400 | 9320 | 7520 | 5970 | 4650 | 3530 | 2580 | |
| | | P | 3,78 | 3,79 | 3,76 | 3,67 | 3,52 | 3,32 | 3,07 | 2,79 | 2,48 | 2,15 * | 1,81 * | |
| | 40 | Q | 18240 | 16740 | 14020 | 11650 | 9580 | 7790 | 6240 | 4900 | 3760 | 2790 | 1970 | |
| | | P | 4,65 | 4,60 | 4,46 | 4,25 | 3,99 | 3,69 | 3,35 | 2,98 | 2,59 | 2,18 * | 1,76 * | |
| | 50 | Q | 14970 | 13730 | 11470 | 9500 | 7780 | 6280 | 4980 | 3860 | 2900 | 2090 | 1410 | |
| | | P | 5,44 | 5,33 | 5,07 | 4,75 | 4,39 | 3,98 | 3,55 | 3,10 | 2,62 | 2,14 * | 1,65 * | |
| 4EC-4.2Y | 30 | Q | | | | 17330 | 14290 | 11660 | 9400 | 7450 | 5800 | 4390 | 3210 | 2220 |
| | | P | | | | 4,61 | 4,39 | 4,12 | 3,81 | 3,45 | 3,06 | 2,65 | 2,22 | 1,78 |
| | 40 | Q | | | | 14440 | 11870 | 9650 | 7720 | 6070 | 4650 | 3450 | 2440 | 1590 |
| | | P | | | | 5,28 | 4,93 | 4,53 | 4,10 | 3,64 | 3,15 | 2,65 | 2,14 | 1,63 |
| | 50 | Q | | | | 11650 | 9550 | 7720 | 6130 | 4760 | 3590 | 2590 | 1750 | |
| | | P | | | | 5,86 | 5,39 | 4,87 | 4,33 | 3,77 | 3,19 | 2,60 | 2,02 | |
| 4EC-6.2Y | 30 | Q | 27500 | 25200 | 21100 | 17580 | 14500 | 11830 | 9530 | 7550 | 5860 | 4420 | 3210 | |
| | | P | 4,73 | 4,75 | 4,73 | 4,62 | 4,43 | 4,17 | 3,85 | 3,48 | 3,08 | 2,65 | 2,21 | |
| | 40 | Q | 23150 | 21250 | 17780 | 14750 | 12120 | 9840 | 7860 | 6160 | 4700 | 3470 | 2420 | |
| | | P | 5,87 | 5,81 | 5,62 | 5,35 | 5,01 | 4,61 | 4,17 | 3,68 | 3,17 | 2,65 | 2,12 | |
| | 50 | Q | 18930 | 17360 | 14490 | 11980 | 9790 | 7890 | 6240 | 4820 | 3600 | 2570 | 1710 | |
| | | P | 6,86 | 6,72 | 6,37 | 5,95 | 5,47 | 4,95 | 4,38 | 3,79 | 3,19 | 2,58 * | 1,97 * | |
| 4DC-5.2Y | 30 | Q | | | | 21100 | 17420 | 14220 | 11470 | 9100 | 7080 | 5370 | 3930 | 2730 |
| | | P | | | | 5,52 | 5,29 | 4,99 | 4,62 | 4,18 | 3,70 | 3,19 | 2,66 | 2,11 |
| | 40 | Q | | | | 17650 | 14520 | 11810 | 9460 | 7440 | 5720 | 4250 | 3010 | 1980 |
| | | P | | | | 6,34 | 5,95 | 5,50 | 4,99 | 4,43 | 3,83 | 3,22 | 2,60 | 1,98 |
| | 50 | Q | | | | 14300 | 11730 | 9490 | 7550 | 5880 | 4440 | 3220 | 2190 | |
| | | P | | | | 7,07 | 6,53 | 5,93 | 5,29 | 4,62 | 3,92 | 3,22 | 2,52 | |
| 4DC-7.2Y | 30 | Q | 32600 | 29900 | 25000 | 20800 | 17120 | 13950 | 11210 | 8860 | 6860 | 5160 | 3720 | |
| | | P | 5,49 | 5,52 | 5,51 | 5,39 | 5,18 | 4,88 | 4,52 | 4,10 | 3,63 | 3,12 | 2,59 | |
| | 40 | Q | 27500 | 25200 | 21100 | 17490 | 14350 | 11630 | 9270 | 7250 | 5510 | 4040 | 2800 | |
| | | P | 6,81 | 6,75 | 6,55 | 6,26 | 5,88 | 5,43 | 4,91 | 4,35 | 3,74 | 3,11 | 2,47 * | |
| | 50 | Q | 22500 | 20600 | 17210 | 14230 | 11620 | 9350 | 7380 | 5690 | 4240 | 3010 | 1980 | |
| | | P | 7,98 | 7,83 | 7,46 | 7,00 | 6,46 | 5,86 | 5,20 | 4,50 | 3,78 | 3,03 * | 2,28 * | |
| 4CC-6.2Y | 30 | Q | | | | 24950 | 20650 | 16900 | 13670 | 10900 | 8540 | 6530 | 4840 | 3420 |
| | | P | | | | 6,65 | 6,36 | 5,98 | 5,52 | 5,01 | 4,45 | 3,86 | 3,25 | 2,63 |
| | 40 | Q | | | | 21100 | 17420 | 14200 | 11420 | 9030 | 6980 | 5240 | 3770 | 2540 |
| | | P | | | | 7,64 | 7,17 | 6,63 | 6,03 | 5,37 | 4,67 | 3,94 | 3,21 | 2,47 |
| | 50 | Q | | | | 17320 | 14220 | 11520 | 9190 | 7180 | 5460 | 4000 | 2770 | |
| | | P | | | | 8,61 | 7,98 | 7,28 | 6,51 | 5,71 | 4,87 | 4,01 | 3,14 | |
| 4CC-9.2Y | 30 | Q | 38800 | 35600 | 29900 | 24900 | 20600 | 16880 | 13660 | 10890 | 8530 | 6530 | 4840 | |
| | | P | 6,85 | 6,87 | 6,82 | 6,64 | 6,36 | 5,98 | 5,53 | 5,01 | 4,45 | 3,86 | 3,25 | |
| | 40 | Q | 32850 | 30150 | 25300 | 21100 | 17410 | 14210 | 11440 | 9050 | 7000 | 5250 | 3770 | |
| | | P | 8,35 | 8,27 | 8,01 | 7,64 | 7,18 | 6,63 | 6,02 | 5,36 | 4,66 | 3,94 | 3,20 | |
| | 50 | Q | 27050 | 24850 | 20900 | 17380 | 14310 | 11620 | 9280 | 7240 | 5480 | 3960 | 2660 | |
| | | P | 9,80 | 9,62 | 9,16 | 8,61 | 7,98 | 7,28 | 6,52 | 5,71 | 4,87 | 4,01 * | 3,14 * | |
| 4VCS-6.2Y | 30 | Q | | | | 27050 | 22300 | 18190 | 14640 | 11600 | 8990 | 6780 | 4920 | 3370 |
| | | P | | | | 7,17 | 6,70 | 6,18 | 5,62 | 5,02 | 4,40 | 3,76 | 3,11 | 2,46 |
| | 40 | Q | | | | 22750 | 18670 | 15140 | 12090 | 9470 | 7230 | 5320 | 3720 | 2380 |
| | | P | | | | 8,12 | 7,45 | 6,76 | 6,03 | 5,28 | 4,52 | 3,74 | 2,95 | 2,15 |
| | 50 | Q | | | | | 14970 | 12050 | 9530 | 7370 | 5520 | 3950 | 2640 | |
| | | P | | | | | 7,98 | 7,12 | 6,26 | 5,41 | 4,55 | 3,67 | 2,78 | |
| 4VCS-10.2Y | 30 | Q | 42750 | 39200 | 32800 | 27250 | 22400 | 18240 | 14610 | 11490 | 8810 | 6530 | 4580 | |
| | | P | 7,14 | 7,13 | 7,01 | 6,76 | 6,41 | 5,96 | 5,45 | 4,88 | 4,27 | 3,64 | 3,00 | |
| | 40 | Q | 36100 | 33100 | 27600 | 22850 | 18680 | 15070 | 11950 | 9260 | 6960 | 5000 | 3350 | |
| | | P | 8,67 | 8,54 | 8,18 | 7,70 | 7,14 | 6,50 | 5,80 | 5,07 | 4,31 | 3,55 * | 2,80 * | |
| | 50 | Q | 29550 | 27050 | 22500 | 18490 | 15020 | 12010 | 9410 | 7180 | 5290 | 3690 | 2360 | |
| | | P | 9,97 | 9,71 | 9,13 | 8,44 | 7,68 | 6,87 | 6,01 | 5,13 | 4,26 | 3,39 * | 2,57 * | |
| 4TCS-8.2Y | 30 | Q | | | | 33050 | 27250 | 22200 | 17890 | 14170 | 10990 | 8300 | 6040 | 4150 |
| | | P | | | | 8,74 | 8,17 | 7,55 | 6,87 | 6,16 | 5,41 | 4,64 | 3,86 | 3,07 |
| | 40 | Q | | | | 27750 | 22800 | 18480 | 14760 | 11560 | 8830 | 6520 | 4580 | 2960 |
| | | P | | | | 9,86 | 9,05 | 8,20 | 7,34 | 6,46 | 5,57 | 4,66 | 3,74 | 2,81 |
| | 50 | Q | | | | | 18350 | 14790 | 11710 | 9070 | 6800 | 4880 | 3260 | |
| | | P | | | | | 9,74 | 8,71 | 7,68 | 6,65 | 5,61 | 4,55 | 3,46 | |
| 4TCS-12.2Y | 30 | Q | 51500 | 47200 | 39450 | 32750 | 26900 | 21900 | 17550 | 13830 | 10650 | 7960 | 5700 | |
| | | P | 8,63 | 8,63 | 8,49 | 8,22 | 7,81 | 7,29 | 6,68 | 6,00 | 5,26 | 4,48 | 3,68 | |
| | 40 | Q | 43500 | 39850 | 33300 | 27550 | 22600 | 18260 | 14530 | 11320 | 8590 | 6270 | 4320 | |
| | | P | 10,66 | 10,47 | 9,99 | 9,40 | 8,72 | 7,96 | 7,15 | 6,29 | 5,40 | 4,51 * | 3,62 * | |
| | 50 | Q | 35400 | 32400 | 27050 | 22350 | 18230 | 14650 | 11550 | 8880 | 6590 | 4650 | 3020 | |
| | | P | 12,28 | 11,93 | 11,17 | 10,33 | 9,42 | 8,45 | 7,45 | 6,42 | 5,39 | 4,36 * | 3,36 * | |
| 4PCS-10.2Y | 30 | Q | | | | 38300 | 31600 | 25750 | 20700 | 16390 | 12690 | 9550 | 6910 | 4690 |
| | | P | | | | 10,07 | 9,37 | 8,64 | 7,87 | 7,06 | 6,22 | 5,34 | 4,43 | 3,48 |
| | 40 | Q | | | | 32300 | 26500 | 21500 | 17130 | 13400 | 10220 | 7520 | 5240 | 3350 |
| | | P | | | | 11,39 | 10,45 | 9,47 | 8,45 | 7,41 | 6,35 | 5,30 | 4,25 | 3,22 |
| | 50 | Q | | | | | 21500 | 17290 | 13660 | 10550 | 7890 | 5640 | 3760 | |
| | | P | | | | | 11,26 | 10,04 | 8,80 | 7,53 | 6,28 | 5,05 | 3,88 | |
| 4PCS-15.2Y | 30 | Q | 61500 | 56400 | 47100 | 39050 | 32100 | 26000 | 20800 | 16320 | 12490 | 9240 | 6500 | |
| | | P | 10,23 | 10,19 | 9,96 | 9,58 | 9,06 | 8,43 | 7,70 | 6,90 | 6,04 | 5,14 * | 4,23 * | |
| | 40 | Q | 52200 | 47850 | 39950 | 33050 | 27050 | 21850 | 17360 | 13490 | 10190 | 7390 | 5020 | |
| | | P | 12,41 | 12,14 | 11,51 | 10,79 | 9,99 | 9,11 | 8,18 | 7,19 | 6,17 | 5,13 * | 4,07 * | |
| | 50 | Q | 42600 | 39000 | 32500 | 26750 | 21800 | 17430 | 13680 | 10460 | 7710 | 5380 | 3420 | |
| | | P | 14,27 | 13,78 | 12,78 | 11,73 | 10,66 | 9,55 | 8,43 | 7,28 | 6,11 | 4,94 * | 3,75 * | |

* Bevorzugt Motor 2 einsetzen, siehe auch Einsatzgrenzen

Zusatzkühlung oder eingeschränkte Sauggastemperatur

* Preferably use motor 2, see also Application limits

Additional cooling or limited suction gas temperature

* Предпочтительно применение мотора 2, см. также "Пределы применения".

Дополнительное охлаждение или ограниченная температура всасываемого пара

**Leistungswerte 50 Hz** ①
bezogen auf Sauggastemperatur 20°C, ohne Flüssigkeits-Unterkühlung

**Performance data 50 Hz** ①
relating to 20°C suction gas temperature, without liquid subcooling

**Данные по производительности 50 Гц** ①
при температуре всасываемого пара 20°C без переохлаждения жидкости

| Verdichter Typ / Compressor type / Тип компрессора | Verfl. Temp. / Cond. temp. / Темп. Конд. °C | ↓ | Kälteleistung / Cooling capacity / Холодо-производительность $Q_o$ [Watt] — Verdampfungstemperatur °C / Evaporating temperature °C / Температура испарения °C | | | | | | | Leistungsaufnahme / Power consumption / Потребляемая мощность $P_e$ [kW] | | | | |
|---|---|---|---|---|---|---|---|---|---|---|---|---|---|---|
| | | | 7,5 | 5 | 0 | -5 | -10 | -15 | -20 | -25 | -30 | -35 | -40 | -45 |
| 4NCS-12.2Y | 30 | Q | | | | 44000 | 36250 | 29550 | 23750 | 18810 | 14580 | 11000 | 7980 | 5470 |
| | | P | | | | 11,88 | 11,15 | 10,30 | 9,35 | 8,35 | 7,30 | 6,23 | 5,19 | 4,18 |
| | 40 | Q | | | | 37300 | 30600 | 24800 | 19810 | 15510 | 11840 | 8740 | 6120 | 3950 |
| | | P | | | | 13,39 | 12,33 | 11,18 | 9,97 | 8,71 | 7,44 | 6,19 | 4,99 | 3,87 |
| | 50 | Q | | | | | 24850 | 20000 | 15820 | 12210 | 9120 | 6510 | 4300 | |
| | | P | | | | | 13,28 | 11,83 | 10,37 | 8,91 | 7,45 | 6,01 | 4,60 | |
| 4NCS-20.2Y | 30 | Q | 71000 | 65100 | 54500 | 45250 | 37200 | 30250 | 24250 | 19070 | 14640 | 10860 * | 7660 * | |
| | | P | 12,24 | 12,20 | 11,94 | 11,47 | 10,82 | 10,04 | 9,14 | 8,16 | 7,12 | 6,07 | 5,02 | |
| | 40 | Q | 60500 | 55400 | 46250 | 38200 | 31250 | 25200 | 20000 | 15530 | 11730 | 8510 * | 5820 * | |
| | | P | 14,78 | 14,49 | 13,79 | 12,91 | 11,91 | 10,80 | 9,62 | 8,40 | 7,16 | 5,95 | 4,78 | |
| | 50 | Q | 49900 | 45650 | 37900 | 31100 | 25250 | 20150 | 15760 | 12010 | 8840 | 6180 * | 3980 * | |
| | | P | 16,78 | 16,28 | 15,18 | 13,95 | 12,63 | 11,24 | 9,81 | 8,38 | 6,97 | 5,63 | 4,37 | |
| 4J-13.2Y | 30 | Q | | | | 50300 | 41500 | 33900 | 27350 | 21700 | 16920 | 12840 | 9410 | 6550 |
| | | P | | | | 13,23 | 12,50 | 11,63 | 10,65 | 9,58 | 8,44 | 7,24 | 6,01 | 4,76 |
| | 40 | Q | | | | 42800 | 35250 | 28700 | 23000 | 18150 | 14000 | 10470 | 7500 | 5020 |
| | | P | | | | 15,16 | 14,08 | 12,90 | 11,62 | 10,27 | 8,87 | 7,44 | 6,00 | 4,57 |
| | 50 | Q | | | | | 29050 | 23550 | 18790 | 14700 | 11220 | 8260 | 5790 | |
| | | P | | | | | 15,52 | 14,02 | 12,46 | 10,84 | 9,19 | 7,53 | 5,89 | |
| 4J-22.2Y | 30 | Q | 78300 | 71800 | 60200 | 50000 | 41200 | 33550 | 27000 | 21300 | 16490 | 12380 * | 8920 * | |
| | | P | 13,28 | 13,28 | 13,10 | 12,70 | 12,11 | 11,35 | 10,46 | 9,46 | 8,37 | 7,22 | 6,05 | |
| | 40 | Q | 67100 | 61500 | 51500 | 42700 | 35100 | 28500 | 22800 | 17870 | 13670 | 10110 * | 7120 * | |
| | | P | 16,36 | 16,12 | 15,49 | 14,67 | 13,69 | 12,59 | 11,37 | 10,08 | 8,74 | 7,37 | 6,02 | |
| | 50 | Q | 55900 | 51300 | 42900 | 35550 | 29100 | 23550 | 18730 | 14590 | 11060 | 8070 | 5560 | |
| | | P | 19,41 | 18,93 | 17,85 | 16,62 | 15,26 | 13,81 | 12,28 | 10,71 | 9,12 | 7,54 * | 6,00 * | |
| 4H-15.2Y | 30 | Q | | | | 58500 | 48400 | 39700 | 32200 | 25750 | 20250 | 15560 | 11630 | 8350 |
| | | P | | | | 15,78 | 14,84 | 13,79 | 12,63 | 11,40 | 10,10 | 8,77 | 7,43 | 6,10 |
| | 40 | Q | | | | 49850 | 41150 | 33600 | 27100 | 21500 | 16730 | 12660 | 9240 | 6380 |
| | | P | | | | 18,16 | 16,80 | 15,34 | 13,82 | 12,25 | 10,65 | 9,05 | 7,47 | 5,93 |
| | 50 | Q | | | | | 33950 | 27600 | 22050 | 17330 | 13270 | 9820 | 6920 | |
| | | P | | | | | 18,50 | 16,67 | 14,80 | 12,91 | 11,03 | 9,17 | 7,37 | |
| 4H-25.2Y | 30 | Q | 90700 | 83200 | 69700 | 57900 | 47750 | 38950 | 31350 | 24800 | 19210 | 14460 | 10460 | |
| | | P | 16,14 | 16,07 | 15,72 | 15,14 | 14,36 | 13,41 | 12,32 | 11,11 | 9,81 | 8,46 * | 7,08 * | |
| | 40 | Q | 77400 | 71000 | 59500 | 49400 | 40650 | 33000 | 26450 | 20800 | 15930 | 11800 | 8320 | |
| | | P | 19,56 | 19,22 | 18,37 | 17,32 | 16,11 | 14,76 | 13,31 | 11,78 | 10,20 | 8,60 * | 7,00 * | |
| | 50 | Q | 64500 | 59100 | 49500 | 41000 | 33600 | 27200 | 21600 | 16830 | 12740 | 9260 | 6340 | |
| | | P | 22,78 | 22,18 | 20,84 | 19,33 | 17,71 | 15,98 | 14,18 | 12,34 | 10,49 | 8,65 * | 6,86 * | |
| 4G-20.2Y | 30 | Q | | | | 67100 | 55500 | 45400 | 36750 | 29350 | 23000 | 17600 | 13060 | 9260 |
| | | P | | | | 18,22 | 17,12 | 15,89 | 14,55 | 13,12 | 11,62 | 10,08 | 8,53 | 6,97 |
| | 40 | Q | | | | 57200 | 47300 | 38700 | 31200 | 24800 | 19250 | 14540 | 10540 | 7160 |
| | | P | | | | 20,94 | 19,36 | 17,68 | 15,93 | 14,13 | 12,30 | 10,47 | 8,65 | 6,89 |
| | 50 | Q | | | | | 38750 | 31650 | 25450 | 20100 | 15480 | 11510 | 8120 | |
| | | P | | | | | 21,25 | 19,15 | 17,02 | 14,87 | 12,73 | 10,63 | 8,60 | |
| 4G-30.2Y | 30 | Q | 103800 | 95300 | 79900 | 66500 | 54900 | 44900 | 36250 | 28800 | 22450 | 17040 | 12480 | |
| | | P | 19,21 | 19,07 | 18,57 | 17,81 | 16,84 | 15,70 | 14,41 | 13,02 | 11,57 | 10,09 * | 8,61 * | |
| | 40 | Q | 89100 | 81800 | 68600 | 57000 | 47000 | 38250 | 30700 | 24200 | 18610 | 13860 | 9850 | |
| | | P | 23,37 | 22,88 | 21,73 | 20,38 | 18,88 | 17,26 | 15,56 | 13,81 | 12,06 | 10,33 * | 8,68 * | |
| | 50 | Q | 74300 | 68200 | 57100 | 47400 | 38900 | 31500 | 25100 | 19580 | 14840 | 10810 | 7410 | |
| | | P | 27,01 | 26,20 | 24,46 | 22,58 | 20,60 | 18,56 | 16,50 | 14,45 | 12,45 | 10,54 * | 8,76 * | |
| 6J-22.2Y | 30 | Q | | | | 74300 | 61300 | 50100 | 40500 | 32200 | 25150 | 19140 | 14090 | 9880 |
| | | P | | | | 19,73 | 18,62 | 17,32 | 15,86 | 14,28 | 12,60 | 10,84 | 9,04 | 7,22 |
| | 40 | Q | | | | 63800 | 52600 | 42800 | 34350 | 27100 | 20900 | 15640 | 11210 | 7510 |
| | | P | | | | 22,91 | 21,24 | 19,43 | 17,48 | 15,45 | 13,34 | 11,19 | 9,03 | 6,88 |
| | 50 | Q | | | | | 43700 | 35400 | 28200 | 22000 | 16740 | 12270 | 8520 | |
| | | P | | | | | 23,61 | 21,27 | 18,84 | 16,34 | 13,80 | 11,25 | 8,73 | |
| 6J-33.2Y | 30 | Q | 118800 | 108900 | 91100 | 75600 | 62200 | 50500 | 40500 | 31900 | 24500 | 18280 | 13020 | |
| | | P | 20,40 | 20,30 | 19,76 | 18,99 | 17,99 | 16,79 | 15,39 | 13,83 | 12,12 | 10,29 * | 8,36 * | |
| | 40 | Q | 101500 | 93000 | 77700 | 64300 | 52700 | 42600 | 33900 | 26400 | 20050 | 14640 | 10110 | |
| | | P | 24,30 | 23,90 | 22,90 | 21,60 | 20,10 | 18,34 | 16,46 | 14,45 | 12,35 | 10,19 * | 8,00 * | |
| | 50 | Q | 84400 | 77400 | 64600 | 53300 | 43550 | 35050 | 27700 | 21400 | 16040 | 11500 | 7700 | |
| | | P | 28,00 | 27,40 | 25,80 | 24,00 | 22,00 | 19,80 | 17,48 | 15,08 | 12,65 | 10,25 * | 7,91 * | |
| 6H-25.2Y | 30 | Q | | | | 87900 | 72500 | 59300 | 47800 | 38000 | 29700 | 22650 | 16740 | 11850 |
| | | P | | | | 23,50 | 22,15 | 20,58 | 18,83 | 16,94 | 14,95 | 12,89 | 10,81 | 8,75 |
| | 40 | Q | | | | 74700 | 61600 | 50200 | 40400 | 31900 | 24700 | 18590 | 13440 | 9130 |
| | | P | | | | 27,20 | 25,18 | 23,00 | 20,68 | 18,28 | 15,82 | 13,36 | 10,92 | 8,54 |
| | 50 | Q | | | | | 50500 | 41150 | 33000 | 25950 | 19920 | 14760 | 10390 | |
| | | P | | | | | 27,78 | 25,02 | 22,18 | 19,31 | 16,43 | 13,59 | 10,83 | |
| 6H-35.2Y | 30 | Q | 136000 | 124800 | 104500 | 86900 | 71600 | 58400 | 47000 | 37200 | 28800 | 21700 | 15720 | |
| | | P | 25,11 | 24,84 | 24,07 | 23,04 | 21,77 | 20,29 | 18,64 | 16,83 | 14,91 | 12,89 * | 10,81 * | |
| | 40 | Q | 116300 | 106600 | 89300 | 74100 | 60900 | 49450 | 39600 | 31100 | 23800 | 17670 | 12480 | |
| | | P | 29,81 | 29,20 | 27,79 | 26,14 | 24,30 | 22,29 | 20,14 | 17,88 | 15,53 | 13,13 * | 10,71 * | |
| | 50 | Q | 96600 | 88600 | 74100 | 61400 | 50400 | 40700 | 32400 | 25250 | 19160 | 14000 | 9670 | |
| | | P | 34,17 | 33,23 | 31,19 | 28,96 | 26,56 | 24,04 | 21,41 | 18,71 | 15,96 | 13,20 * | 10,45 * | |
| 6G-30.2Y | 30 | Q | | | | 98300 | 81200 | 66400 | 53600 | 42700 | 33350 | 25400 | 18760 | 13210 |
| | | P | | | | 26,77 | 25,07 | 23,21 | 21,20 | 19,08 | 16,84 | 14,54 | 12,17 | 9,76 |
| | 40 | Q | | | | 84000 | 69300 | 56600 | 45550 | 36050 | 27900 | 21000 | 15130 | 10210 |
| | | P | | | | 30,86 | 28,50 | 26,00 | 23,38 | 20,68 | 17,90 | 15,07 | 12,21 | 9,34 |
| | 50 | Q | | | | | 57600 | 46900 | 37600 | 29550 | 22600 | 16720 | 11710 | |
| | | P | | | | | 31,43 | 28,35 | 25,18 | 21,94 | 18,67 | 15,37 | 12,06 | |
| 6G-40.2Y | 30 | Q | 156100 | 143200 | 120000 | 99900 | 82500 | 67400 | 54300 | 43150 | 33600 | 25550 | 18730 | |
| | | P | 30,46 | 29,91 | 28,66 | 27,20 | 25,57 | 23,77 | 21,82 | 19,75 | 17,56 | 15,28 * | 12,93 * | |
| | 40 | Q | 133400 | 122400 | 102700 | 85400 | 70300 | 57300 | 46000 | 36300 | 28000 | 20900 | 14940 | |
| | | P | 35,49 | 34,61 | 32,70 | 30,62 | 28,38 | 26,02 | 23,54 | 20,96 | 18,30 | 15,57 * | 12,80 * | |
| | 50 | Q | 110800 | 101800 | 85400 | 70900 | 58300 | 47350 | 37800 | 29550 | 22500 | 16450 | 11330 | |
| | | P | 40,19 | 38,97 | 36,42 | 33,73 | 30,91 | 27,99 | 24,99 | 21,92 | 18,79 | 15,63 * | 12,46 * | |

## Leistungswerte 50 Hz ①
bezogen auf Sauggastemperatur 20°C, ohne Flüssigkeits-Unterkühlung

## Performance data 50 Hz ①
relating to 20°C suction gas temperature, without liquid subcooling

## Данные по производительности 50 Гц ①
при температуре всасываемого пара 20°C без переохлаждения жидкости

| Verdichter Typ / Compressor type / Тип компрессора | Verfl. Temp. / Cond. temp. / Темп. Конд. °C | ↓ | Kälteleistung / Cooling capacity / Холодопроизводительность $Q_o$ [Watt] — Verdampfungstemperatur °C / Evaporating temperature °C / Температура испарения °C | | | | | | | | | | | |
|---|---|---|---|---|---|---|---|---|---|---|---|---|---|---|
| | | | 7,5 | 5 | 0 | -5 | -10 | -15 | -20 | -25 | -30 | -35 | -40 | -45 |
| 6F-40.2Y | 30 | Q | | | | 118800 | 98100 | 80100 | 64700 | 51400 | 40100 | 30500 | 22400 | 15600 |
| | | P | | | | 31,46 | 29,74 | 27,69 | 25,37 | 22,84 | 20,14 | 17,34 | 14,49 | 11,63 |
| | 40 | Q | | | | 100900 | 83100 | 67600 | 54300 | 42800 | 32950 | 24600 | 17570 | 11680 |
| | | P | | | | 36,00 | 33,43 | 30,59 | 27,55 | 24,36 | 21,06 | 17,73 | 14,40 | 11,14 |
| | 50 | Q | | | | | 68300 | 55300 | 44050 | 34300 | 26050 | 18990 | 13060 | |
| | | P | | | | | 36,68 | 33,08 | 29,33 | 25,49 | 21,62 | 17,76 | 13,98 | |
| 6F-50.2Y | 30 | Q | 184400 | 169300 | 142200 | 118600 | 98100 | 80400 | 65200 | 52100 | 40900 | 31400 | 23450 | |
| | | P | 36,24 | 35,76 | 34,49 | 32,87 | 30,95 | 28,79 | 26,43 | 23,94 | 21,38 | 18,79 * | 16,23 * | |
| | 40 | Q | 157900 | 145000 | 121700 | 101300 | 83600 | 68300 | 55000 | 43600 | 33850 | 25600 | 18620 | |
| | | P | 43,13 | 42,10 | 39,80 | 37,22 | 34,43 | 31,47 | 28,40 | 25,28 | 22,15 | 19,09 * | 16,14 * | |
| | 50 | Q | 131000 | 120200 | 100800 | 83800 | 68900 | 56000 | 44800 | 35150 | 26950 | 19960 | 14090 | |
| | | P | 49,80 | 48,21 | 44,85 | 41,30 | 37,60 | 33,83 | 30,02 | 26,24 | 22,53 | 18,97 * | 15,59 * | |
| 8GC-60.2Y | 30 | Q | 223400 | 205200 | 172400 | 143800 | 118900 | 97300 | 78500 | | | | | |
| | | P | 42,47 | 42,30 | 41,33 | 39,63 | 37,31 | 34,48 | 31,28 | | | | | |
| | 40 | Q | 188400 | 173100 | 145400 | 121200 | 100000 | 81500 | 65400 | | | ② | | |
| | | P | 50,88 | 50,00 | 47,66 | 44,69 | 41,23 | 37,39 | 33,32 | | | | | |
| | 50 | Q | 152600 | 140300 | 118000 | 98200 | 80900 | 65600 | 52200 | | | | | |
| | | P | 57,25 | 55,79 | 52,38 | 48,43 | 44,06 | 39,41 | 34,60 | | | | | |
| 8FC-70.2Y | 30 | Q | 264400 | 242800 | 204000 | 170200 | 140700 | 115100 | 93000 | | | | | |
| | | P | 51,82 | 51,61 | 50,43 | 48,35 | 45,52 | 42,07 | 38,17 | | | | | |
| | 40 | Q | 223000 | 204900 | 172100 | 143500 | 118400 | 96500 | 77400 | | | ② | | |
| | | P | 62,08 | 61,00 | 58,15 | 54,53 | 50,30 | 45,62 | 40,65 | | | | | |
| | 50 | Q | 180600 | 166100 | 139600 | 116300 | 95700 | 77700 | 61800 | | | | | |
| | | P | 69,85 | 68,07 | 63,91 | 59,09 | 53,76 | 48,09 | 42,21 | | | | | |

**Leistungswerte der Tandem-Verdichter siehe KP-110.**

**Performance data of the tandem compressors see KP-110.**

**Данные по производительности тандем-компрессоров смотрите в KP-110.**

① Daten gelten für R404A. Bei R507A ergeben sich geringfügige Abweichungen – siehe BITZER Software.

② Daten auf Anfrage

* Bevorzugt Motor 2 einsetzen, siehe auch Einsatzgrenzen

Zusatzkühlung oder eingeschränkte Sauggastemperatur

① Data are valid for R404A. Slight variations have to be considered for R507A – see BITZER Software.

② Data upon request

* Preferably use motor 2, see also Application limits

Additional cooling or limited suction gas temperature

① Данные действительны для R404A. Следует учитывать небольшие отличия данных для R507A — смотрите в BITZER Software.

② Данные по запросу

* Предпочтительно применение мотора 2, см. также "Пределы применения".

Дополнительное охлаждение или ограниченная температура всасываемого пара

**Leistungswerte 50 Hz ③**
bezogen auf Sauggastemperatur 20°C, ohne Flüssigkeits-Unterkühlung

**Performance data 50 Hz ③**
relating to 20°C suction gas temperature, without liquid subcooling

**Данные по производительности 50 Гц ③**
при температуре всасываемого пара 20°C без переохлаждения жидкости

| Verdichter Typ / Compressor type / Тип компрессора | Verfl. Temp. / Cond. temp. / Темп. Конд. °C | ↓ | Kälteleistung / Cooling capacity / Холодо-производительность $Q_o$ [Watt] — Verdampfungstemperatur °C / Evaporating temperature °C / Температура испарения °C | | | | | Leistungsaufnahme / Power consumption / Потребляемая мощность $P_e$ [kW] | | | | |
|---|---|---|---|---|---|---|---|---|---|---|---|---|
| | | | 12,5 | 10 | 7,5 | 5 | 0 | -5 | -10 | -15 | -20 | -25 |
| 2KC-05.2Y | 30 | Q | 5280 | 4780 | 4320 | 3880 | 3110 | 2450 | 1880 | 1400 | 980 | 635 |
| | | P | 0,73 | 0,75 | 0,76 | 0,77 | 0,76 | 0,74 | 0,70 | 0,64 | 0,57 | 0,49 |
| | 40 | Q | 4570 | 4130 | 3720 | 3340 | 2650 | 2070 | 1560 | 1130 | 765 | 460 |
| | | P | 0,97 | 0,97 | 0,96 | 0,94 | 0,90 | 0,83 | 0,76 | 0,67 | 0,58 | 0,48 |
| | 50 | Q | 3910 | 3530 | 3170 | 2840 | 2250 | 1740 | 1300 | 920 | 600 | 330 |
| | | P | 1,23 | 1,20 | 1,17 | 1,13 | 1,05 | 0,95 | 0,84 | 0,73 | 0,62 | 0,50 ④ |
| 2JC-07.2Y | 30 | Q | 6600 | 5980 | 5410 | 4870 | 3920 | 3100 | 2390 | 1790 | 1280 | 850 |
| | | P | 0,87 | 0,90 | 0,93 | 0,95 | 0,97 | 0,96 | 0,92 | 0,86 | 0,78 | 0,67 |
| | 40 | Q | 5700 | 5150 | 4650 | 4180 | 3330 | 2610 | 1990 | 1450 | 1000 | 620 |
| | | P | 1,16 | 1,17 | 1,17 | 1,17 | 1,14 | 1,09 | 1,01 | 0,91 | 0,79 | 0,64 |
| | 50 | Q | 4860 | 4390 | 3950 | 3540 | 2810 | 2180 | 1640 | 1180 | 780 | 450 |
| | | P | 1,44 | 1,43 | 1,41 | 1,38 | 1,31 | 1,22 | 1,11 | 0,97 | 0,81 | 0,63 ④ |
| 2HC-1.2Y | 30 | Q | | | | | | | | | | |
| | | P | | | | | | | | | | |
| | 40 | Q | | | ② | | | | | | | |
| | | P | | | | | | | | | | |
| | 50 | Q | | | | | | | | | | |
| | | P | | | | | | | | | | |
| 2HC-2.2Y | 30 | Q | 8620 | 7850 | 7130 | 6470 | 5280 | 4270 | 3400 | 2650 | 2020 | 1490 |
| | | P | 1,17 | 1,19 | 1,20 | 1,20 | 1,18 | 1,14 | 1,07 | 0,98 | 0,87 | 0,74 |
| | 40 | Q | 7410 | 6740 | 6120 | 5550 | 4520 | 3630 | 2870 | 2210 | 1660 | 1190 |
| | | P | 1,54 | 1,53 | 1,51 | 1,49 | 1,43 | 1,33 | 1,22 | 1,09 | 0,94 | 0,77 |
| | 50 | Q | 6280 | 5710 | 5180 | 4690 | 3810 | 3050 | 2390 | 1830 | 1350 | 950 |
| | | P | 1,87 | 1,84 | 1,80 | 1,76 | 1,65 | 1,51 | 1,36 | 1,19 | 1,00 | 0,80 ④ |
| 2GC-2.2Y | 30 | Q | 10030 | 9140 | 8320 | 7550 | 6180 | 5000 | 3990 | 3130 | 2400 | 1780 |
| | | P | 1,26 | 1,30 | 1,34 | 1,36 | 1,37 | 1,35 | 1,30 | 1,21 | 1,10 | 0,97 |
| | 40 | Q | 8660 | 7890 | 7170 | 6500 | 5310 | 4280 | 3390 | 2640 | 2000 | 1460 |
| | | P | 1,73 | 1,73 | 1,72 | 1,71 | 1,65 | 1,57 | 1,46 | 1,32 | 1,17 | 0,99 |
| | 50 | Q | 7370 | 6710 | 6100 | 5530 | 4500 | 3620 | 2860 | 2210 | 1660 | 1190 |
| | | P | 2,13 | 2,09 | 2,05 | 2,00 | 1,89 | 1,75 | 1,59 | 1,41 | 1,21 | 0,99 ④ |
| 2FC-2.2Y | 30 | Q | | | | | | | | | | |
| | | P | | | | | | | | | | |
| | 40 | Q | | | ② | | | | | | | |
| | | P | | | | | | | | | | |
| | 50 | Q | | | | | | | | | | |
| | | P | | | | | | | | | | |
| 2FC-3.2Y | 30 | Q | 12030 | 10970 | 9990 | 9080 | 7460 | 6060 | 4860 | 3840 | 2970 | 2240 |
| | | P | 1,64 | 1,66 | 1,68 | 1,68 | 1,66 | 1,60 | 1,52 | 1,40 | 1,26 | 1,11 |
| | 40 | Q | 10440 | 9520 | 8660 | 7860 | 6430 | 5200 | 4150 | 3250 | 2480 | 1840 |
| | | P | 2,17 | 2,16 | 2,14 | 2,11 | 2,03 | 1,91 | 1,76 | 1,59 | 1,40 | 1,20 |
| | 50 | Q | 8910 | 8120 | 7380 | 6700 | 5460 | 4400 | 3490 | 2710 | 2040 | 1480 |
| | | P | 2,67 | 2,63 | 2,57 | 2,51 | 2,36 | 2,18 | 1,98 | 1,76 | 1,52 | 1,27 ④ |
| 2EC-2.2Y | 30 | Q | | | | | | | | | | |
| | | P | | | | | | | | | | |
| | 40 | Q | | | ② | | | | | | | |
| | | P | | | | | | | | | | |
| | 50 | Q | | | | | | | | | | |
| | | P | | | | | | | | | | |
| 2EC-3.2Y | 30 | Q | 14320 | 13060 | 11890 | 10800 | 8860 | 7190 | 5760 | 4540 | 3510 | 2630 |
| | | P | 1,78 | 1,85 | 1,91 | 1,95 | 1,96 | 1,92 | 1,82 | 1,69 | 1,53 | 1,36 |
| | 40 | Q | 12390 | 11280 | 10250 | 9290 | 7580 | 6100 | 4840 | 3760 | 2840 | 2060 |
| | | P | 2,43 | 2,44 | 2,44 | 2,41 | 2,32 | 2,18 | 2,01 | 1,81 | 1,61 | 1,41 |
| | 50 | Q | 10490 | 9530 | 8640 | 7810 | 6320 | 5030 | 3930 | 2990 | 2180 | 1500 |
| | | P | 3,07 | 3,02 | 2,95 | 2,87 | 2,68 | 2,45 | 2,21 | 1,96 | 1,72 | 1,50 ④ |
| 2DC-2.2Y | 30 | Q | | | | | | | | | | |
| | | P | | | | | | | | | | |
| | 40 | Q | | | ② | | | | | | | |
| | | P | | | | | | | | | | |
| | 50 | Q | | | | | | | | | | |
| | | P | | | | | | | | | | |
| 2DC-3.2Y | 30 | Q | 17200 | 15680 | 14270 | 12970 | 10630 | 8620 | 6900 | 5440 | 4190 | 3140 |
| | | P | 2,03 | 2,13 | 2,20 | 2,24 | 2,26 | 2,21 | 2,10 | 1,94 | 1,76 | 1,56 |
| | 40 | Q | 14890 | 13550 | 12310 | 11160 | 9100 | 7320 | 5800 | 4500 | 3390 | 2460 |
| | | P | 2,80 | 2,82 | 2,81 | 2,78 | 2,67 | 2,51 | 2,30 | 2,07 | 1,82 | 1,58 |
| | 50 | Q | 12610 | 11450 | 10380 | 9380 | 7590 | 6040 | 4710 | 3570 | 2610 | 1790 |
| | | P | 3,54 | 3,48 | 3,40 | 3,30 | 3,07 | 2,80 | 2,50 | 2,20 | 1,90 | 1,62 ④ |
| 2CC-3.2Y | 30 | Q | | | | | | | | | | |
| | | P | | | | | | | | | | |
| | 40 | Q | | | ② | | | | | | | |
| | | P | | | | | | | | | | |
| | 50 | Q | | | | | | | | | | |
| | | P | | | | | | | | | | |
| 2CC-4.2Y | 30 | Q | 21250 | 19390 | 17660 | 16060 | 13200 | 10740 | 8630 | 6840 | 5310 | 4020 |
| | | P | 2,52 | 2,62 | 2,70 | 2,74 | 2,76 | 2,70 | 2,57 | 2,38 | 2,16 | 1,92 |
| | 40 | Q | 18390 | 16760 | 15230 | 13820 | 11300 | 9120 | 7250 | 5660 | 4300 | 3160 |
| | | P | 3,56 | 3,53 | 3,49 | 3,43 | 3,27 | 3,06 | 2,82 | 2,55 | 2,26 | 1,98 |
| | 50 | Q | 15550 | 14130 | 12820 | 11600 | 9400 | 7510 | 5880 | 4490 | 3300 | 2300 |
| | | P | 4,40 | 4,28 | 4,14 | 4,00 | 3,70 | 3,37 | 3,05 | 2,73 | 2,43 | 2,16 ④ |
| 4FC-3.2Y | 30 | Q | | | | | | | | | | |
| | | P | | | | | | | | | | |
| | 40 | Q | | | ② | | | | | | | |
| | | P | | | | | | | | | | |
| | 50 | Q | | | | | | | | | | |
| | | P | | | | | | | | | | |

**Leistungswerte 50 Hz ③**
bezogen auf Sauggastemperatur 20°C, ohne Flüssigkeits-Unterkühlung

**Performance data 50 Hz ③**
relating to 20°C suction gas temperature, without liquid subcooling

**Данные по производительности 50 Гц ③**
при температуре всасываемого пара 20°C без переохлаждения жидкости

| Verdichter Typ / Compressor type / Тип компрессора | Verfl. Temp. / Cond. temp. / Темп. Конд. °C | ↓ | Kälteleistung / Cooling capacity / Холодо-производительность $Q_o$ [Watt] — Verdampfungstemperatur °C / Evaporating temperature °C / Температура испарения °C | | | | | Leistungsaufnahme / Power consumption / Потребляемая мощность $P_e$ [kW] | | | | |
|---|---|---|---|---|---|---|---|---|---|---|---|---|
| | | | 12,5 | 10 | 7,5 | 5 | 0 | -5 | -10 | -15 | -20 | -25 |
| 4FC-5.2Y | 30 | Q | 24150 | 22000 | 20000 | 18170 | 14880 | 12040 | 9610 | 7540 | 5780 | 4300 |
| | | P | 2,82 | 2,94 | 3,02 | 3,07 | 3,08 | 2,99 | 2,82 | 2,60 | 2,34 | 2,08 |
| | 40 | Q | 21100 | 19170 | 17400 | 15760 | 12820 | 10290 | 8120 | 6260 | 4690 | 3360 |
| | | P | 3,90 | 3,91 | 3,89 | 3,84 | 3,67 | 3,43 | 3,13 | 2,81 | 2,49 | 2,18 |
| | 50 | Q | 17990 | 16330 | 14790 | 13350 | 10770 | 8550 | 6640 | 5000 | 3610 | 2430 ④ |
| | | P | 4,91 | 4,82 | 4,70 | 4,55 | 4,22 | 3,85 | 3,45 | 3,05 | 2,67 | 2,34 |
| 4EC-4.2Y | 30 | Q | | | | | | | | | | |
| | | P | | | | | | | | | | |
| | 40 | Q | | | ② | | | | | | | |
| | | P | | | | | | | | | | |
| | 50 | Q | | | | | | | | | | |
| | | P | | | | | | | | | | |
| 4EC-6.2Y | 30 | Q | 30400 | 27700 | 25250 | 22900 | 18810 | 15270 | 12230 | 9650 | 7450 | 5590 |
| | | P | 3,59 | 3,74 | 3,85 | 3,92 | 3,94 | 3,83 | 3,62 | 3,34 | 3,02 | 2,69 |
| | 40 | Q | 26350 | 24000 | 21800 | 19750 | 16100 | 12970 | 10280 | 7980 | 6030 | 4380 |
| | | P | 4,85 | 4,86 | 4,83 | 4,77 | 4,56 | 4,26 | 3,90 | 3,51 | 3,12 | 2,77 |
| | 50 | Q | 22300 | 20250 | 18360 | 16600 | 13430 | 10700 | 8350 | 6340 | 4630 | 3190 ④ |
| | | P | 6,08 | 5,95 | 5,80 | 5,62 | 5,21 | 4,75 | 4,27 | 3,80 | 3,37 | 3,01 |
| 4DC-5.2Y | 30 | Q | | | | | | | | | | |
| | | P | | | | | | | | | | |
| | 40 | Q | | | ② | | | | | | | |
| | | P | | | | | | | | | | |
| | 50 | Q | | | | | | | | | | |
| | | P | | | | | | | | | | |
| 4DC-7.2Y | 30 | Q | 36750 | 33500 | 30500 | 27700 | 22700 | 18410 | 14740 | 11600 | 8930 | 6680 |
| | | P | 4,33 | 4,47 | 4,56 | 4,61 | 4,60 | 4,46 | 4,23 | 3,92 | 3,57 | 3,20 |
| | 40 | Q | 31850 | 29000 | 26350 | 23900 | 19480 | 15690 | 12430 | 9650 | 7280 | 5290 |
| | | P | 5,77 | 5,76 | 5,71 | 5,63 | 5,39 | 5,05 | 4,65 | 4,22 | 3,78 | 3,36 |
| | 50 | Q | 27050 | 24600 | 22300 | 20200 | 16340 | 13040 | 10200 | 7770 | 5710 | 3960 ④ |
| | | P | 7,17 | 7,03 | 6,86 | 6,66 | 6,21 | 5,70 | 5,16 | 4,62 | 4,11 | 3,66 |
| 4CC-6.2Y | 30 | Q | | | | | | | | | | |
| | | P | | | | | | | | | | |
| | 40 | Q | | | ② | | | | | | | |
| | | P | | | | | | | | | | |
| | 50 | Q | | | | | | | | | | |
| | | P | | | | | | | | | | |
| 4CC-9.2Y | 30 | Q | 44000 | 40100 | 36550 | 33200 | 27300 | 22200 | 17840 | 14110 | 10950 | 8280 |
| | | P | 5,77 | 5,82 | 5,83 | 5,80 | 5,64 | 5,38 | 5,03 | 4,63 | 4,19 | 3,75 |
| | 40 | Q | 38200 | 34800 | 31600 | 28700 | 23450 | 18950 | 15080 | 11780 | 8970 | 6610 |
| | | P | 7,16 | 7,08 | 6,96 | 6,82 | 6,45 | 6,01 | 5,52 | 5,01 | 4,50 | 4,04 |
| | 50 | Q | 32400 | 29450 | 26700 | 24200 | 19640 | 15710 | 12330 | 9440 | 6980 | 4900 ④ |
| | | P | 8,64 | 8,43 | 8,20 | 7,95 | 7,40 | 6,81 | 6,20 | 5,60 | 5,04 | 4,55 |
| 4VCS-6.2Y | 30 | Q | | | | | | | | | | |
| | | P | | | | | | | | | | |
| | 40 | Q | | | ② | | | | | | | |
| | | P | | | | | | | | | | |
| | 50 | Q | | | | | | | | | | |
| | | P | | | | | | | | | | |
| 4VCS-10.2Y | 30 | Q | 46400 | 42350 | 38550 | 35050 | 28800 | 23400 | 18750 | 14790 | 11430 | 8580 |
| | | P | 5,64 | 5,73 | 5,77 | 5,78 | 5,69 | 5,48 | 5,16 | 4,74 | 4,24 | 3,68 |
| | 40 | Q | 40250 | 36700 | 33400 | 30350 | 24900 | 20150 | 16090 | 12620 | 9660 | 7160 |
| | | P | 7,26 | 7,20 | 7,10 | 6,98 | 6,65 | 6,22 | 5,72 | 5,15 | 4,53 | 3,88 |
| | 50 | Q | 34200 | 31150 | 28300 | 25700 | 20950 | 16870 | 13370 | 10390 | 7850 | 5720 ④ |
| | | P | 8,77 | 8,57 | 8,34 | 8,10 | 7,55 | 6,94 | 6,27 | 5,55 | 4,80 | 4,03 |
| 4TCS-8.2Y | 30 | Q | | | | | | | | | | |
| | | P | | | | | | | | | | |
| | 40 | Q | | | ② | | | | | | | |
| | | P | | | | | | | | | | |
| | 50 | Q | | | | | | | | | | |
| | | P | | | | | | | | | | |
| 4TCS-12.2Y | 30 | Q | 55600 | 50700 | 46200 | 42000 | 34500 | 28100 | 22600 | 17860 | 13850 | 10460 |
| | | P | 6,80 | 6,90 | 6,97 | 6,98 | 6,89 | 6,65 | 6,27 | 5,77 | 5,17 | 4,49 |
| | 40 | Q | 48450 | 44200 | 40250 | 36550 | 29950 | 24300 | 19430 | 15260 | 11720 | 8730 |
| | | P | 8,89 | 8,81 | 8,69 | 8,53 | 8,13 | 7,62 | 7,01 | 6,33 | 5,60 | 4,83 |
| | 50 | Q | 41200 | 37500 | 34100 | 30950 | 25250 | 20400 | 16190 | 12610 | 9590 | 7040 ④ |
| | | P | 10,80 | 10,55 | 10,27 | 9,97 | 9,29 | 8,54 | 7,72 | 6,85 | 5,94 | 5,00 |
| 4PCS-10.2Y | 30 | Q | | | | | | | | | | |
| | | P | | | | | | | | | | |
| | 40 | Q | | | ② | | | | | | | |
| | | P | | | | | | | | | | |
| | 50 | Q | | | | | | | | | | |
| | | P | | | | | | | | | | |
| 4PCS-15.2Y | 30 | Q | 66600 | 60700 | 55300 | 50200 | 41200 | 33450 | 26800 | 21150 | 16320 | 12260 |
| | | P | 8,18 | 8,27 | 8,30 | 8,28 | 8,11 | 7,77 | 7,29 | 6,68 | 5,97 | 5,18 |
| | 40 | Q | 58100 | 52900 | 48150 | 43700 | 35800 | 28950 | 23100 | 18070 | 13810 | 10210 |
| | | P | 10,42 | 10,29 | 10,12 | 9,92 | 9,41 | 8,79 | 8,07 | 7,28 | 6,43 | 5,54 |
| | 50 | Q | 49500 | 45100 | 40950 | 37150 | 30300 | 24400 | 19330 | 15030 | 11380 | 8320 ④ |
| | | P | 12,50 | 12,16 | 11,81 | 11,43 | 10,63 | 9,76 | 8,84 | 7,86 | 6,83 | 5,75 |

②, ③ und ④ siehe Seite 21

②, ③ and ④ refer to page 21

②, ③ и ④ - см. стр. 21

**Leistungswerte 50 Hz ③**
bezogen auf Sauggastemperatur 20°C, ohne Flüssigkeits-Unterkühlung

**Performance data 50 Hz ③**
relating to 20°C suction gas temperature, without liquid subcooling

**Данные по производительности 50 Гц ③**
при температуре всасываемого пара 20°C без переохлаждения жидкости

| Verdichter Typ / Compressor type / Тип компрессора | Verfl. Temp. / Cond. temp. / Темп. Конд. °C | ↓ | Kälteleistung / Cooling capacity / Холодо-производительность $Q_o$ [Watt] — Verdampfungstemperatur °C / Evaporating temperature °C / Температура испарения °C | | | | | Leistungsaufnahme / Power consumption / Потребляемая мощность $P_e$ [kW] | | | | |
|---|---|---|---|---|---|---|---|---|---|---|---|---|
| | | | 12,5 | 10 | 7,5 | 5 | 0 | -5 | -10 | -15 | -20 | -25 |
| 4NCS-12.2Y | 30 | Q | | | | | | | | | | |
| | | P | | | | | | | | | | |
| | 40 | Q | | | ② | | | | | | | |
| | | P | | | | | | | | | | |
| | 50 | Q | | | | | | | | | | |
| | | P | | | | | | | | | | |
| 4NCS-20.2Y | 30 | Q | 76900 | 70200 | 63900 | 58100 | 47700 | 38750 | 31100 | 24550 | 19000 | 14300 |
| | | P | 10,36 | 10,33 | 10,26 | 10,16 | 9,83 | 9,37 | 8,77 | 8,05 | 7,21 | 6,27 |
| | 40 | Q | 67300 | 61400 | 55800 | 50700 | 41500 | 33550 | 26750 | 20900 | 15970 | 11770 |
| | | P | 12,85 | 12,66 | 12,42 | 12,14 | 11,45 | 10,63 | 9,70 | 8,68 | 7,62 | 6,53 |
| | 50 | Q | 57500 | 52300 | 47550 | 43100 | 35100 | 28250 | 22350 | 17290 | 13010 | 9400 ④ |
| | | P | 15,30 | 14,88 | 14,42 | 13,93 | 12,87 | 11,71 | 10,47 | 9,19 | 7,89 | 6,60 |
| 4J-13.2Y | 30 | Q | | | | | | | | | | |
| | | P | | | | | | | | | | |
| | 40 | Q | | | ② | | | | | | | |
| | | P | | | | | | | | | | |
| | 50 | Q | | | | | | | | | | |
| | | P | | | | | | | | | | |
| 4J-22.2Y | 30 | Q | 84800 | 77400 | 70500 | 64000 | 52500 | 42650 | 34200 | 26950 | 20800 | 15630 |
| | | P | 10,71 | 10,88 | 10,98 | 11,02 | 10,93 | 10,61 | 10,11 | 9,45 | 8,65 | 7,74 |
| | 40 | Q | 74500 | 67900 | 61800 | 56000 | 45800 | 37000 | 29400 | 22950 | 17440 | 12780 |
| | | P | 14,02 | 13,92 | 13,76 | 13,54 | 12,95 | 12,19 | 11,27 | 10,22 | 9,08 | 7,86 |
| | 50 | Q | 64400 | 58600 | 53200 | 48150 | 39150 | 31400 | 24750 | 19030 | 14190 | 10100 ④ |
| | | P | 16,94 | 16,57 | 16,15 | 15,68 | 14,62 | 13,42 | 12,10 | 10,69 | 9,22 | 7,71 |
| 4H-15.2Y | 30 | Q | | | | | | | | | | |
| | | P | | | | | | | | | | |
| | 40 | Q | | | ② | | | | | | | |
| | | P | | | | | | | | | | |
| | 50 | Q | | | | | | | | | | |
| | | P | | | | | | | | | | |
| 4H-25.2Y | 30 | Q | 97900 | 89400 | 81500 | 74200 | 61100 | 49850 | 40200 | 32000 | 25000 | 19120 |
| | | P | 13,14 | 13,14 | 13,09 | 13,01 | 12,73 | 12,30 | 11,73 | 11,03 | 10,20 | 9,24 |
| | 40 | Q | 86100 | 78600 | 71600 | 65100 | 53400 | 43400 | 34800 | 27450 | 21200 | 15900 |
| | | P | 16,70 | 16,47 | 16,21 | 15,90 | 15,18 | 14,32 | 13,32 | 12,20 | 10,95 | 9,58 |
| | 50 | Q | 74500 | 67900 | 61800 | 56100 | 45800 | 37000 | 29400 | 22950 | 17420 | 12770 ④ |
| | | P | 20,10 | 19,58 | 19,07 | 18,52 | 17,31 | 15,96 | 14,49 | 12,89 | 11,18 | 9,35 |
| 4G-20.2Y | 30 | Q | | | | | | | | | | |
| | | P | | | | | | | | | | |
| | 40 | Q | | | ② | | | | | | | |
| | | P | | | | | | | | | | |
| | 50 | Q | | | | | | | | | | |
| | | P | | | | | | | | | | |
| 4G-30.2Y | 30 | Q | 112100 | 102300 | 93100 | 84700 | 69600 | 56700 | 45600 | 36200 | 28250 | 21550 |
| | | P | 16,04 | 15,90 | 15,73 | 15,54 | 15,07 | 14,49 | 13,78 | 12,94 | 11,96 | 10,83 |
| | 40 | Q | 98800 | 90000 | 81900 | 74400 | 60900 | 49300 | 39400 | 31000 | 23850 | 17900 |
| | | P | 19,80 | 19,47 | 19,10 | 18,71 | 17,83 | 16,81 | 15,65 | 14,35 | 12,89 | 11,27 |
| | 50 | Q | 84900 | 77300 | 70100 | 63500 | 51700 | 41600 | 32900 | 25550 | 19370 | 14190 ④ |
| | | P | 23,40 | 22,80 | 22,20 | 21,60 | 20,20 | 18,67 | 16,98 | 15,13 | 13,12 | 10,92 |
| 6J-22.2Y | 30 | Q | | | | | | | | | | |
| | | P | | | | | | | | | | |
| | 40 | Q | | | ② | | | | | | | |
| | | P | | | | | | | | | | |
| | 50 | Q | | | | | | | | | | |
| | | P | | | | | | | | | | |
| 6J-33.2Y | 30 | Q | 127300 | 116100 | 105700 | 96100 | 78800 | 64000 | 51300 | 40450 | 31250 | 23450 |
| | | P | 16,75 | 16,67 | 16,57 | 16,44 | 16,09 | 15,63 | 15,06 | 14,39 | 13,60 | 12,71 |
| | 40 | Q | 111900 | 101900 | 92700 | 84100 | 68700 | 55500 | 44150 | 34400 | 26150 | 19190 |
| | | P | 20,80 | 20,50 | 20,20 | 19,78 | 18,96 | 18,03 | 17,01 | 15,89 | 14,67 | 13,36 |
| | 50 | Q | 96600 | 87900 | 79800 | 72300 | 58800 | 47100 | 37100 | 28550 | 21300 | 15160 ④ |
| | | P | 24,70 | 24,10 | 23,50 | 22,90 | 21,50 | 20,10 | 18,60 | 17,01 | 15,33 | 13,56 |
| 6H-25.2Y | 30 | Q | | | | | | | | | | |
| | | P | | | | | | | | | | |
| | 40 | Q | | | ② | | | | | | | |
| | | P | | | | | | | | | | |
| | 50 | Q | | | | | | | | | | |
| | | P | | | | | | | | | | |
| 6H-35.2Y | 30 | Q | 146900 | 134200 | 122300 | 111300 | 91700 | 74800 | 60400 | 48000 | 37550 | 28700 |
| | | P | 19,52 | 19,52 | 19,47 | 19,38 | 19,05 | 18,51 | 17,77 | 16,81 | 15,62 | 14,19 |
| | 40 | Q | 129300 | 118000 | 107500 | 97700 | 80200 | 65200 | 52200 | 41200 | 31800 | 23850 |
| | | P | 24,70 | 24,40 | 24,00 | 23,60 | 22,70 | 21,50 | 20,10 | 18,52 | 16,65 | 14,53 |
| | 50 | Q | 111800 | 101900 | 92700 | 84200 | 68800 | 55500 | 44150 | 34450 | 26150 | 19170 ④ |
| | | P | 29,80 | 29,10 | 28,50 | 27,70 | 26,10 | 24,20 | 22,00 | 19,61 | 16,95 | 14,02 |
| 6G-30.2Y | 30 | Q | | | | | | | | | | |
| | | P | | | | | | | | | | |
| | 40 | Q | | | ② | | | | | | | |
| | | P | | | | | | | | | | |
| | 50 | Q | | | | | | | | | | |
| | | P | | | | | | | | | | |
| 6G-40.2Y | 30 | Q | 168200 | 153400 | 139800 | 127100 | 104400 | 85000 | 68400 | 54300 | 42400 | 32350 |
| | | P | 23,70 | 23,50 | 23,40 | 23,10 | 22,50 | 21,60 | 20,60 | 19,33 | 17,85 | 16,15 |
| | 40 | Q | 148300 | 135100 | 122900 | 111600 | 91300 | 74000 | 59100 | 46500 | 35800 | 26850 |
| | | P | 29,40 | 29,00 | 28,50 | 27,90 | 26,60 | 25,10 | 23,40 | 21,40 | 19,25 | 16,81 |
| | 50 | Q | 127400 | 115900 | 105300 | 95300 | 77600 | 62400 | 49400 | 38350 | 29050 | 21300 ④ |
| | | P | 34,80 | 34,00 | 33,10 | 32,20 | 30,20 | 27,90 | 25,40 | 22,60 | 19,58 | 16,28 |

## Leistungswerte 50 Hz ③
bezogen auf Sauggastemperatur 20°C, ohne Flüssigkeits-Unterkühlung

## Performance data 50 Hz ③
relating to 20°C suction gas temperature, without liquid subcooling

## Данные по производительности 50 Гц ③
при температуре всасываемого пара 20°C без переохлаждения жидкости

| Verdichter Typ / Compressor type / Тип компрессора | Verfl. Temp. / Cond. temp. / Темп. Конд. °C | ↓ | Kälteleistung / Cooling capacity / Холодо-производительность $Q_o$ [Watt] — Verdampfungstemperatur °C / Evaporating temperature °C / Температура испарения °C | | | | | Leistungsaufnahme / Power consumption / Потребляемая мощность $P_e$ [kW] | | | | |
|---|---|---|---|---|---|---|---|---|---|---|---|---|
| | | | 12,5 | 10 | 7,5 | 5 | 0 | -5 | -10 | -15 | -20 | -25 |
| 6F-40.2Y | 30 | Q | | | | | | | | | | |
| | | P | | | | | | | | | | |
| | 40 | Q | | | ② | | | | | | | |
| | | P | | | | | | | | | | |
| | 50 | Q | | | | | | | | | | |
| | | P | | | | | | | | | | |
| 6F-50.2Y | 30 | Q | 198400 | 181200 | 165300 | 150500 | 124100 | 101400 | 82000 | 65400 | 51300 | 39400 |
| | | P | 29,50 | 29,30 | 29,00 | 28,60 | 27,80 | 26,70 | 25,40 | 23,80 | 22,00 | 19,97 |
| | 40 | Q | 175800 | 160500 | 146300 | 133100 | 109500 | 89100 | 71700 | 56700 | 44050 | 33350 |
| | | P | 35,80 | 35,20 | 34,50 | 33,80 | 32,20 | 30,40 | 28,30 | 26,00 | 23,40 | 20,50 |
| | 50 | Q | 153200 | 139800 | 127300 | 115600 | 94800 | 76800 | 61300 | 48100 | 36900 | 27400 ④ |
| | | P | 42,50 | 41,50 | 40,40 | 39,20 | 36,70 | 34,00 | 31,00 | 27,80 | 24,30 | 20,50 |
| 8GC-60.2Y | 30 | Q | 249700 | 228400 | 208600 | 190200 | 157200 | 128800 | 104300 | 83200 | 65000 | |
| | | P | 33,27 | 33,86 | 34,19 | 34,27 | 33,80 | 32,59 | 30,82 | 28,63 | 26,19 | |
| | 40 | Q | 220800 | 201800 | 184200 | 167700 | 138200 | 112600 | 90500 | 71300 | 54800 | ② |
| | | P | 43,10 | 42,78 | 42,28 | 41,60 | 39,76 | 37,35 | 34,47 | 31,20 | 27,65 | |
| | 50 | Q | 191400 | 174800 | 159200 | 144800 | 118600 | 95900 | 76000 | 58600 | 43400 | |
| | | P | 51,73 | 50,66 | 49,43 | 48,06 | 44,92 | 41,32 | 37,35 | 33,07 | 28,57 | |
| 8FC-70.2Y | 30 | Q | 295000 | 269900 | 246600 | 224900 | 186000 | 152400 | 123500 | 98500 | 77000 | |
| | | P | 40,58 | 41,30 | 41,71 | 41,81 | 41,23 | 39,76 | 37,59 | 34,92 | 31,95 | |
| | 40 | Q | 261300 | 238900 | 218000 | 198500 | 163600 | 133400 | 107100 | 84400 | 64800 | ② |
| | | P | 52,58 | 52,19 | 51,58 | 50,75 | 48,50 | 45,56 | 42,04 | 38,06 | 33,73 | |
| | 50 | Q | 226800 | 207000 | 188600 | 171300 | 140300 | 113300 | 89900 | 69500 | 51800 | |
| | | P | 63,10 | 61,79 | 60,30 | 58,62 | 54,80 | 50,41 | 45,56 | 40,34 | 34,85 | |

**Leistungswerte der Tandem-Verdichter siehe KP-110.**

**Performance data of the tandem compressors see KP-110.**

**Данные по производительности тандем-компрессоров смотрите в KP-110.**

② Daten auf Anfrage
③ Verdampfungs- und Verflüssigungstemperaturen beziehen sich auf **Taupunkt**-Werte (gem. EN 12900).
④ Zusatzkühlung + max. Sauggas-Überhitzung 20 K
Zusatzkühlung oder eingeschränkte Sauggastemperatur

② Data upon request
③ Evaporating and condensing temperatures are based on **dew point** temperatures (according to EN 12900).
④ Additional cooling & max. suction superheat 20 K
Additional cooling or limited suction gas temperature

② Данные по запросу
③ Температуры испарения и конденсации соответствуют значениям **температуры насыщения** (согласно EN 12900).
④ Дополнительное охлаждение + перегрев всасываемого пара макс. 20 K
Дополнительное охлаждение или ограниченная температура всасываемого пара

**Leistungswerte 50 Hz**
bezogen auf Sauggastemperatur 20°C, ohne Flüssigkeits-Unterkühlung

**Performance data 50 Hz**
relating to 20°C suction gas temperature, without liquid subcooling

**Данные по производительности 50 Гц**
при температуре всасываемого пара 20°C без переохлаждения жидкости

| Verdichter Typ / Compressor type / Тип компрессора | Verfl. Temp. / Cond. temp. / Темп. Конд. °C | ↓ | Kälteleistung / Cooling capacity / Холодо-производительность $Q_o$ [Watt] — Verdampfungstemperatur °C / Evaporating temperature °C / Температура испарения °C | | | | | | | | Leistungsaufnahme / Power consumption / Потребляемая мощность $P_e$ [kW] | | | | |
|---|---|---|---|---|---|---|---|---|---|---|---|---|---|---|---|
| | | | 12,5 | 10 | 7,5 | 5 | 0 | -5 | -10 | -15 | -20 | -25 | -30 | -35 | -40 |
| 2KC-05.2 | 30 | Q | 5550 | 5070 | 4610 | 4190 | 3420 | 2760 | 2180 | 1680 | 1460 | 1120 | 835 | 600 | 410 |
| | | P | 0,78 | 0,79 | 0,80 | 0,80 | 0,80 | 0,78 | 0,75 | 0,70 | 0,63 | 0,56 | 0,48 | 0,39 | 0,31 |
| | 40 | Q | 4860 | 4430 | 4020 | 3640 | 2960 | 2370 | 1850 | 1400 | 1270 | 955 | 700 | 490 | 315 |
| | | P | 1,01 | 1,01 | 1,00 | 0,99 | 0,95 | 0,90 | 0,83 | 0,76 | 0,71 | 0,61 | 0,50 | 0,40 | 0,31 |
| | 50 | Q | 4220 | 3840 | 3480 | 3150 | 2540 | 2020 | 1560 | 1160 | 1090 | 820 | 590 | 400 | |
| | | P | 1,22 | 1,20 | 1,18 | 1,15 | 1,08 | 1,00 | 0,91 | 0,81 | 0,78 | 0,65 | 0,54 | 0,42 | |
| 2JC-07.2 | 30 | Q | 6780 | 6210 | 5670 | 5170 | 4280 | 3500 | 2820 | 2230 | 1900 | 1460 | 1100 | 795 | 550 |
| | | P | 0,94 | 0,95 | 0,96 | 0,96 | 0,95 | 0,93 | 0,90 | 0,85 | 0,81 | 0,73 | 0,64 | 0,55 | 0,46 |
| | 40 | Q | 5950 | 5450 | 4970 | 4530 | 3730 | 3030 | 2420 | 1900 | 1650 | 1250 | 920 | 645 | 425 |
| | | P | 1,22 | 1,21 | 1,20 | 1,19 | 1,15 | 1,10 | 1,03 | 0,95 | 0,91 | 0,80 | 0,68 | 0,56 | 0,45 |
| | 50 | Q | 5170 | 4730 | 4310 | 3920 | 3210 | 2590 | 2050 | 1590 | 1420 | 1070 | 770 | 530 | |
| | | P | 1,50 | 1,48 | 1,45 | 1,42 | 1,34 | 1,25 | 1,15 | 1,04 | 1,00 | 0,86 | 0,72 | 0,58 | |
| 2HC-1.2 | 30 | Q | | | | | | 4490 | 3650 | 2920 | 2500 | 1950 | 1470 | 1080 | 755 |
| | | P | | | | | | 1,17 | 1,13 | 1,06 | 1,01 | 0,91 | 0,79 | 0,67 | 0,55 |
| | 40 | Q | | | | | | 3910 | 3150 | 2510 | 2170 | 1660 | 1230 | 880 | 585 |
| | | P | | | | | | 1,41 | 1,33 | 1,22 | 1,14 | 0,99 | 0,83 | 0,68 | 0,54 |
| | 50 | Q | | | | | | 3370 | 2710 | 2140 | 1880 | 1420 | 1030 | 720 | |
| | | P | | | | | | 1,63 | 1,51 | 1,37 | 1,25 | 1,07 | 0,88 | 0,71 ④ | |
| 2HC-2.2 | 30 | Q | 8600 | 7880 | 7210 | 6590 | 5470 | 4490 | 3640 | 2910 | 2290 | 1750 | 1300 | | |
| | | P | 1,21 | 1,22 | 1,22 | 1,22 | 1,20 | 1,17 | 1,12 | 1,06 | 0,98 | 0,88 | 0,76 | | |
| | 40 | Q | 7530 | 6900 | 6310 | 5760 | 4770 | 3910 | 3160 | 2510 | 1950 | 1470 | 1070 | | |
| | | P | 1,56 | 1,55 | 1,54 | 1,52 | 1,47 | 1,40 | 1,32 | 1,21 | 1,09 | 0,95 | 0,78 ④ | | |
| | 50 | Q | 6540 | 5990 | 5480 | 5000 | 4130 | 3380 | 2720 | 2150 | 1650 ④ | 1230 ④ | | | |
| | | P | 1,92 | 1,89 | 1,86 | 1,82 | 1,73 | 1,62 | 1,50 | 1,35 | 1,19 | 1,00 | | | |
| 2GC-2.2 | 30 | Q | 10020 | 9190 | 8420 | 7690 | 6390 | 5260 | 4280 | 3430 | 2960 | 2320 | 1790 | 1340 | 960 |
| | | P | 1,32 | 1,33 | 1,35 | 1,36 | 1,37 | 1,36 | 1,33 | 1,29 | 1,24 | 1,14 | 1,03 | 0,89 | 0,75 |
| | 40 | Q | 8790 | 8060 | 7380 | 6750 | 5600 | 4600 | 3730 | 2980 | 2600 | 2010 | 1510 | 1100 | 760 |
| | | P | 1,76 | 1,75 | 1,74 | 1,73 | 1,69 | 1,63 | 1,56 | 1,46 | 1,37 | 1,24 | 1,08 | 0,92 | 0,73 |
| | 50 | Q | 7650 | 7020 | 6420 | 5870 | 4870 | 3990 | 3230 | 2570 | 2260 | 1720 | 1270 | 890 | |
| | | P | 2,17 | 2,14 | 2,11 | 2,07 | 1,98 | 1,87 | 1,75 | 1,60 | 1,49 | 1,30 | 1,11 | 0,93 ④ | |
| 2FC-2.2 | 30 | Q | | | | | | 6360 | 5200 | 4200 | 3640 | 2880 | 2240 | 1700 | 1250 |
| | | P | | | | | | 1,64 | 1,59 | 1,51 | 1,45 | 1,33 | 1,19 | 1,04 | 0,88 |
| | 40 | Q | | | | | | 5580 | 4540 | 3640 | 3170 | 2470 | 1880 | 1390 | 985 |
| | | P | | | | | | 1,98 | 1,87 | 1,73 | 1,62 | 1,44 | 1,24 | 1,05 | 0,85 |
| | 50 | Q | | | | | | 4830 | 3900 | 3100 | 2700 | 2060 | 1530 | 1090 | |
| | | P | | | | | | 2,27 | 2,10 | 1,89 | 1,73 | 1,49 | 1,27 | 1,06 ④ | |
| 2FC-3.2 | 30 | Q | 11990 | 11010 | 10100 | 9240 | 7700 | 6370 | 5210 | 4210 | 3340 | 2610 | 1980 | | |
| | | P | 1,68 | 1,69 | 1,70 | 1,71 | 1,69 | 1,66 | 1,61 | 1,53 | 1,43 | 1,31 | 1,16 | | |
| | 40 | Q | 10620 | 9750 | 8930 | 8170 | 6790 | 5590 | 4540 | 3640 | 2870 | 2200 | 1640 | | |
| | | P | 2,21 | 2,20 | 2,18 | 2,15 | 2,09 | 2,00 | 1,89 | 1,76 | 1,60 | 1,42 | 1,22 ④ | | |
| | 50 | Q | 9290 | 8510 | 7790 | 7110 | 5890 | 4820 | 3890 | 3090 | 2400 ④ | 1820 ④ | | | |
| | | P | 2,73 | 2,69 | 2,64 | 2,59 | 2,46 | 2,31 | 2,14 | 1,95 | 1,73 | 1,49 | | | |
| 2EC-2.2 | 30 | Q | | | | | | 7590 | 6190 | 4990 | 4340 | 3430 | 2650 | 1990 | 1440 |
| | | P | | | | | | 2,06 | 1,94 | 1,80 | 1,71 | 1,56 | 1,40 | 1,23 | 1,05 |
| | 40 | Q | | | | | | 6650 | 5370 | 4270 | 3810 | 2960 | 2250 | 1640 | 1140 |
| | | P | | | | | | 2,42 | 2,21 | 1,99 | 1,91 | 1,72 | 1,51 | 1,29 | 1,06 |
| | 50 | Q | | | | | | 5680 | 4520 | 3520 | 3150 | 2390 | 1730 | 1170 | |
| | | P | | | | | | 2,71 | 2,42 | 2,15 | 2,09 | 1,82 | 1,56 | 1,28 ④ | |
| 2EC-3.2 | 30 | Q | 14380 | 13200 | 12090 | 11060 | 9210 | 7600 | 6200 | 4990 | 3950 | 3070 | 2310 | | |
| | | P | 1,76 | 1,87 | 1,95 | 2,00 | 2,05 | 2,02 | 1,94 | 1,82 | 1,67 | 1,52 | 1,37 | | |
| | 40 | Q | 12840 | 11760 | 10760 | 9830 | 8130 | 6660 | 5380 | 4280 | 3320 | 2510 | 1810 | | |
| | | P | 2,53 | 2,56 | 2,56 | 2,55 | 2,48 | 2,35 | 2,18 | 1,99 | 1,80 | 1,61 | 1,46 ④ | | |
| | 50 | Q | 11260 | 10290 | 9380 | 8530 | 7000 | 5670 | 4510 | 3510 | 2640 | 1910 | | | |
| | | P | 3,19 | 3,15 | 3,09 | 3,01 | 2,83 | 2,61 | 2,37 | 2,13 | 1,91 ④ | 1,71 ④ | | | |
| 2DC-2.2 | 30 | Q | | | | | | 9110 | 7430 | 5980 | 5150 | 4030 | 3100 | 2330 | 1700 |
| | | P | | | | | | 2,42 | 2,29 | 2,14 | 2,02 | 1,82 | 1,62 | 1,43 | 1,24 |
| | 40 | Q | | | | | | 7970 | 6430 | 5110 | 4370 | 3370 | 2550 | 1870 | 1330 |
| | | P | | | | | | 2,77 | 2,57 | 2,35 | 2,22 | 1,97 | 1,73 | 1,49 | 1,26 |
| | 50 | Q | | | | | | 6790 | 5400 | 4200 | 3520 | 2660 | 1960 | 1390 | |
| | | P | | | | | | 3,08 | 2,80 | 2,53 | 2,40 | 2,09 | 1,80 | 1,54 ④ | |
| 2DC-3.2 | 30 | Q | 17280 | 15860 | 14530 | 13290 | 11060 | 9120 | 7440 | 5990 | 4740 | 3670 | 2770 | | |
| | | P | 2,01 | 2,14 | 2,24 | 2,31 | 2,36 | 2,33 | 2,24 | 2,09 | 1,92 | 1,74 | 1,58 | | |
| | 40 | Q | 15400 | 14110 | 12910 | 11780 | 9750 | 7980 | 6450 | 5120 | 3970 | 3000 | 2160 | | |
| | | P | 2,89 | 2,92 | 2,93 | 2,92 | 2,84 | 2,69 | 2,50 | 2,28 | 2,06 | 1,86 | 1,70 ④ | | |
| | 50 | Q | 13490 | 12320 | 11230 | 10220 | 8380 | 6780 | 5390 | 4190 | 3160 | 2270 | | | |
| | | P | 3,64 | 3,59 | 3,52 | 3,44 | 3,23 | 2,98 | 2,72 | 2,45 | 2,20 ④ | 2,00 ④ | | | |
| 2CC-3.2 | 30 | Q | | | | | | 11350 | 9290 | 7500 | 6390 | 5040 | 3890 | 2940 | 2160 |
| | | P | | | | | | 2,85 | 2,74 | 2,56 | 2,40 | 2,15 | 1,91 | 1,70 | 1,49 |
| | 40 | Q | | | | | | 9880 | 8010 | 6380 | 5400 | 4160 | 3140 | 2290 | 1600 |
| | | P | | | | | | 3,32 | 3,07 | 2,79 | 2,56 | 2,27 | 2,00 | 1,74 | 1,47 |
| | 50 | Q | | | | | | 8370 | 6680 | 5230 | 4450 | 3340 | 2430 | 1680 | |
| | | P | | | | | | 3,73 | 3,39 | 3,04 | 2,79 | 2,46 | 2,19 | 1,90 ④ | |
| 2CC-4.2 | 30 | Q | 21400 | 19650 | 18020 | 16490 | 13750 | 11360 | 9290 | 7510 | 5970 | 4660 | 3550 | | |
| | | P | 2,48 | 2,63 | 2,74 | 2,83 | 2,91 | 2,88 | 2,78 | 2,61 | 2,40 | 2,17 | 1,93 | | |
| | 40 | Q | 18960 | 17380 | 15910 | 14540 | 12050 | 9890 | 8020 | 6390 | 5000 | 3800 | 2780 | | |
| | | P | 3,67 | 3,69 | 3,68 | 3,64 | 3,51 | 3,31 | 3,06 | 2,79 | 2,51 | 2,24 | 2,01 ④ | | |
| | 50 | Q | 16490 | 15080 | 13760 | 12520 | 10290 | 8350 | 6670 | 5210 | 3960 | 2880 | | | |
| | | P | 4,61 | 4,51 | 4,40 | 4,27 | 3,99 | 3,67 | 3,33 | 3,01 | 2,72 ④ | 2,47 ④ | | | |
| 4FC-3.2 | 30 | Q | | | | | | 12760 | 10380 | 8310 | 7070 | 5540 | 4260 | 3190 | 2300 |
| | | P | | | | | | 3,25 | 3,07 | 2,86 | 2,68 | 2,43 | 2,17 | 1,93 | 1,71 |
| | 40 | Q | | | | | | 11220 | 9030 | 7140 | 6010 | 4650 | 3510 | 2560 | 1790 |
| | | P | | | | | | 3,78 | 3,48 | 3,16 | 2,96 | 2,62 | 2,28 | 1,97 | 1,70 |
| | 50 | Q | | | | | | 9650 | 7670 | 5950 | 4960 | 3770 | 2770 | 1940 | |
| | | P | | | | | | 4,22 | 3,82 | 3,42 | 3,25 | 2,88 | 2,52 | 2,13 ④ | |

## Leistungswerte 50 Hz
bezogen auf Sauggastemperatur 20°C, ohne Flüssigkeits-Unterkühlung

## Performance data 50 Hz
relating to 20°C suction gas temperature, without liquid subcooling

## Данные по производительности 50 Гц
при температуре всасываемого пара 20°C без переохлаждения жидкости

| Verdichter Typ / Compressor type / Тип компрессора | Verfl. Temp. / Cond. temp. / Темп. Конд. °C | ↓ | Kälteleistung / Cooling capacity / Холодо-производительность $Q_o$ [Watt] — Verdampfungstemperatur °C / Evaporating temperature °C / Температура испарения °C | | | | | Leistungsaufnahme / Power consumption / Потребляемая мощность $P_e$ [kW] | | | | | | | |
|---|---|---|---|---|---|---|---|---|---|---|---|---|---|---|---|
| | | | 12,5 | 10 | 7,5 | 5 | 0 | -5 | -10 | -15 | -20 | -25 | -30 | -35 | -40 |
| 4FC-5.2 | 30 | Q | 24400 | 22350 | 20500 | 18720 | 15540 | 12780 | 10390 | 8320 | 6550 | 5030 | 3740 | | |
| | | P | 2,84 | 2,97 | 3,06 | 3,13 | 3,17 | 3,12 | 2,99 | 2,80 | 2,57 | 2,32 | 2,07 | | |
| | 40 | Q | 21800 | 19960 | 18250 | 16650 | 13750 | 11230 | 9040 | 7150 | 5530 | 4130 | 2950 ④ | | |
| | | P | 4,00 | 4,02 | 4,02 | 3,99 | 3,86 | 3,66 | 3,40 | 3,11 | 2,80 | 2,49 | 2,21 | | |
| | 50 | Q | 19180 | 17530 | 15980 | 14530 | 11920 | 9640 | 7660 | 5950 | 4480 | 3220 | | | |
| | | P | 5,00 | 4,93 | 4,84 | 4,72 | 4,45 | 4,12 | 3,76 | 3,39 | 3,02 ④ | 2,67 ④ | | | |
| 4EC-4.2 | 30 | Q | | | | | | 15780 | 12860 | 10350 | 8820 | 6930 | 5340 | 4010 | 2910 |
| | | P | | | | | | 3,97 | 3,78 | 3,54 | 3,31 | 3,07 | 2,76 | 2,41 | 2,09 |
| | 40 | Q | | | | | | 13840 | 11180 | 8880 | 7550 | 5860 | 4440 | 3270 | 2300 |
| | | P | | | | | | 4,60 | 4,28 | 3,92 | 3,66 | 3,32 | 2,94 | 2,55 | 2,17 |
| | 50 | Q | | | | | | 11860 | 9450 | 7360 | 6160 | 4690 | 3450 | 2420 | |
| | | P | | | | | | 5,11 | 4,68 | 4,24 | 4,01 | 3,57 | 3,04 | 2,49 ④ | |
| 4EC-6.2 | 30 | Q | 29950 | 27500 | 25200 | 23050 | 19160 | 15800 | 12880 | 10360 | 8200 | 6350 | 4780 | | |
| | | P | 3,43 | 3,64 | 3,79 | 3,90 | 3,98 | 3,91 | 3,73 | 3,47 | 3,17 | 2,86 | 2,58 | | |
| | 40 | Q | 26750 | 24500 | 22400 | 20450 | 16930 | 13860 | 11190 | 8890 | 6910 | 5210 | 3770 | | |
| | | P | 4,97 | 5,03 | 5,03 | 5,00 | 4,83 | 4,56 | 4,22 | 3,84 | 3,46 | 3,12 | 2,84 ④ | | |
| | 50 | Q | 23450 | 21450 | 19570 | 17810 | 14630 | 11850 | 9440 | 7350 | 5560 | 4020 | | | |
| | | P | 6,31 | 6,22 | 6,09 | 5,94 | 5,56 | 5,12 | 4,65 | 4,19 | 3,77 ④ | 3,43 ④ | | | |
| 4DC-5.2 | 30 | Q | | | | | | 19140 | 15600 | 12540 | 10300 | 8110 | 6260 | 4690 | 3380 |
| | | P | | | | | | 4,77 | 4,51 | 4,21 | 3,93 | 3,62 | 3,27 | 2,91 | 2,55 |
| | 40 | Q | | | | | | 16830 | 13590 | 10800 | 8830 | 6880 | 5220 | 3820 | 2650 |
| | | P | | | | | | 5,56 | 5,14 | 4,70 | 4,35 | 3,92 | 3,49 | 3,05 | 2,62 |
| | 50 | Q | | | | | | 14480 | 11550 | 9020 | 7280 | 5570 | 4120 | 2920 | |
| | | P | | | | | | 6,23 | 5,66 | 5,09 | 4,67 | 4,23 | 3,82 | 3,39 ④ | |
| 4DC-7.2 | 30 | Q | 36400 | 33400 | 30600 | 28000 | 23250 | 19160 | 15610 | 12540 | 9910 | 7670 | 5760 | | |
| | | P | 4,21 | 4,37 | 4,49 | 4,57 | 4,63 | 4,56 | 4,40 | 4,15 | 3,85 | 3,51 | 3,15 | | |
| | 40 | Q | 32500 | 29750 | 27200 | 24850 | 20550 | 16830 | 13600 | 10800 | 8400 | 6340 | 4590 | | |
| | | P | 5,83 | 5,86 | 5,86 | 5,82 | 5,66 | 5,40 | 5,06 | 4,67 | 4,24 | 3,80 | 3,36 ④ | | |
| | 50 | Q | 28500 | 26100 | 23800 | 21700 | 17830 | 14480 | 11560 | 9030 | 6850 | 4970 | | | |
| | | P | 7,28 | 7,19 | 7,07 | 6,93 | 6,57 | 6,14 | 5,65 | 5,13 | 4,61 ④ | 4,09 ④ | | | |
| 4CC-6.2 ⑥ | 30 | Q | | | | | | 22950 | 18740 | 15120 | 12000 | 9340 | 7070 | | |
| | | P | | | | | | 5,76 | 5,48 | 5,16 | 4,80 | 4,39 | 3,91 | | |
| | 40 | Q | | | | | | 20250 | 16410 | 13090 | 10230 | 7780 | 5700 | | |
| | | P | | | | | | 6,62 | 6,18 | 5,72 | 5,22 | 4,68 | 4,09 ④ | | |
| | 50 | Q | | | | | | 17510 | 14010 | 10990 | 8390 | 6160 | | | |
| | | P | | | | | | 7,50 | 6,91 | 6,30 | 5,67 ④ | 5,00 ④ | | | |
| 4CC-9.2 | 30 | Q | 43300 | 39750 | 36450 | 33350 | 27800 | 22950 | 18750 | 15120 | 12000 | 9330 | 7060 | | |
| | | P | 5,50 | 5,69 | 5,82 | 5,90 | 5,92 | 5,78 | 5,53 | 5,18 | 4,77 | 4,34 | 3,93 | | |
| | 40 | Q | 38900 | 35650 | 32600 | 29800 | 24700 | 20250 | 16420 | 13100 | 10240 | 7790 | 5710 | | |
| | | P | 7,45 | 7,42 | 7,36 | 7,26 | 7,00 | 6,64 | 6,21 | 5,72 | 5,20 | 4,66 | 4,13 ④ | | |
| | 50 | Q | 34250 | 31350 | 28650 | 26100 | 21500 | 17500 | 14010 | 10990 | 8380 | 6150 | | | |
| | | P | 9,27 | 9,05 | 8,82 | 8,57 | 8,06 | 7,50 | 6,92 | 6,30 | 5,66 ④ | 4,99 ④ | | | |
| 4VCS-6.2 | 30 | Q | | | | | | 25150 | 20600 | 16710 | 13350 | 10480 | 8010 | 5940 | 4210 |
| | | P | | | | | | 5,96 | 5,63 | 5,24 | 4,79 | 4,29 | 3,78 | 3,23 | 2,67 |
| | 40 | Q | | | | | | 22200 | 18140 | 14620 | 11600 | 9010 | 6730 | 4850 | 3280 |
| | | P | | | | | | 6,89 | 6,38 | 5,83 | 5,24 | 4,63 | 4,06 | 3,40 | 2,69 |
| | 50 | Q | | | | | | 19210 | 15610 | 12490 | 9660 | 7320 | 5340 | 3670 | 2280 |
| | | P | | | | | | 7,74 | 7,06 | 6,34 | 5,63 | 4,90 | 4,13 | 3,33 | 2,49 ⑤ |
| 4VCS-10.2 | 30 | Q | 47700 | 43800 | 40150 | 36750 | 30600 | 25250 | 20650 | 16630 | 13170 | 10220 | 7700 | | |
| | | P | 5,73 | 5,84 | 5,91 | 5,94 | 5,92 | 5,77 | 5,52 | 5,16 | 4,73 | 4,21 | 3,64 | | |
| | 40 | Q | 42250 | 38750 | 35500 | 32500 | 27000 | 22250 | 18110 | 14530 | 11440 | 8800 | 6540 | | |
| | | P | 7,41 | 7,38 | 7,32 | 7,23 | 6,97 | 6,61 | 6,17 | 5,66 | 5,10 | 4,48 | 3,84 ④ | | |
| | 50 | Q | 36900 | 33800 | 30950 | 28250 | 23400 | 19200 | 15540 | 12380 | 9660 | 7340 | | | |
| | | P | 8,99 | 8,83 | 8,65 | 8,44 | 7,97 | 7,43 | 6,82 | 6,16 | 5,46 ④ | 4,73 ④ | | | |
| 4TCS-8.2 | 30 | Q | | | | | | 30700 | 25200 | 20450 | 16370 | 12880 | 9830 | 7320 | 5220 |
| | | P | | | | | | 7,30 | 6,91 | 6,44 | 5,89 | 5,29 | 4,66 | 4,01 | 3,35 |
| | 40 | Q | | | | | | 27100 | 22150 | 17840 | 14150 | 11000 | 8200 | 5920 | 4010 |
| | | P | | | | | | 8,39 | 7,77 | 7,11 | 6,42 | 5,70 | 5,06 | 4,31 | 3,51 |
| | 50 | Q | | | | | | 23450 | 19050 | 15250 | 11880 | 9050 | 6640 | 4610 | 2910 |
| | | P | | | | | | 9,40 | 8,58 | 7,73 | 6,90 | 6,09 | 5,25 | 4,37 | 3,43 ⑤ |
| 4TCS-12.2 | 30 | Q | 57100 | 52400 | 48100 | 44000 | 36700 | 30350 | 24800 | 20050 | 15930 | 12410 | 9410 | | |
| | | P | 6,90 | 7,04 | 7,13 | 7,18 | 7,17 | 7,00 | 6,70 | 6,28 | 5,76 | 5,15 | 4,46 | | |
| | 40 | Q | 50800 | 46650 | 42750 | 39100 | 32550 | 26800 | 21850 | 17550 | 13850 | 10680 | 7980 | | |
| | | P | 9,07 | 9,03 | 8,95 | 8,84 | 8,52 | 8,09 | 7,56 | 6,95 | 6,27 | 5,55 | 4,79 ④ | | |
| | 50 | Q | 44400 | 40700 | 37250 | 34050 | 28200 | 23150 | 18770 | 14980 | 11730 | 8950 | | | |
| | | P | 11,07 | 10,87 | 10,64 | 10,38 | 9,80 | 9,13 | 8,39 | 7,59 | 6,74 ④ | 5,86 ④ | | | |
| 4PCS-10.2 | 30 | Q | | | | | | 35650 | 29250 | 23700 | 18940 | 14860 | 11330 | 8390 | 5920 |
| | | P | | | | | | 8,44 | 8,03 | 7,49 | 6,86 | 6,14 | 5,46 | 4,70 | 3,96 |
| | 40 | Q | | | | | | 31450 | 25700 | 20700 | 16390 | 12710 | 9500 | 6850 | 4630 |
| | | P | | | | | | 9,74 | 9,03 | 8,25 | 7,42 | 6,56 | 5,68 | 4,83 | 4,02 |
| | 50 | Q | | | | | | 27300 | 22150 | 17700 | 13800 | 10510 | 7700 | 5330 | 3350 |
| | | P | | | | | | 10,92 | 9,94 | 8,93 | 7,95 | 6,91 | 5,89 | 4,93 | 4,04 ⑤ |
| 4PCS-15.2 | 30 | Q | 68400 | 62800 | 57600 | 52700 | 43800 | 36150 | 29500 | 23750 | 18810 | 14590 | 11000 | | |
| | | P | 8,33 | 8,45 | 8,52 | 8,54 | 8,45 | 8,20 | 7,81 | 7,28 | 6,65 | 5,93 | 5,14 | | |
| | 40 | Q | 60900 | 55900 | 51200 | 46800 | 38850 | 31950 | 26000 | 20800 | 16360 | 12550 | 9320 | | |
| | | P | 10,65 | 10,57 | 10,45 | 10,29 | 9,88 | 9,35 | 8,72 | 8,00 | 7,21 | 6,36 | 5,49 ④ | | |
| | 50 | Q | 53300 | 48900 | 44700 | 40800 | 33800 | 27700 | 22400 | 17860 | 13940 | 10610 | | | |
| | | P | 12,86 | 12,58 | 12,27 | 11,94 | 11,23 | 10,45 | 9,60 | 8,70 | 7,74 ④ | 6,73 ④ | | | |

①, ④ und ⑤ siehe Seite 25
⑥ Einsatzgrenzen für Direktansaugung "SL(B)" auf Anfrage

①, ④ and ⑤ refer to page 25
⑥ Application limits for direct suction "SL(B)" upon request

①, ④ и ⑤ - см. стр. 25
⑥ Пределы применения для непосредственного всасывания "SL(B)" - по запросу

**Leistungswerte 50 Hz**
bezogen auf Sauggastemperatur 20°C, ohne Flüssigkeits-Unterkühlung

**Performance data 50 Hz**
relating to 20°C suction gas temperature, without liquid subcooling

**Данные по производительности 50 Гц**
при температуре всасываемого пара 20°C без переохлаждения жидкости

| Verdichter Typ / Compressor type / Тип компрессора | Verfl. Temp. / Cond. temp. / Темп. Конд. °C | ↓ | Kälteleistung / Cooling capacity / Холодо-производительность $Q_o$ [Watt] — Verdampfungstemperatur °C / Evaporating temperature °C / Температура испарения °C | | | | | | | | Leistungsaufnahme / Power consumption / Потребляемая мощность $P_e$ [kW] | | | | |
|---|---|---|---|---|---|---|---|---|---|---|---|---|---|---|---|
| | | | 12,5 | 10 | 7,5 | 5 | 0 | -5 | -10 | -15 | -20 | -25 | -30 | -35 | -40 |
| 4NCS-12.2 | 30 | Q | | | | | | 41150 | 33750 | 27400 | 21900 | 17210 | 12990 | 9600 | 6760 |
| | | P | | | | | | 10,01 | 9,46 | 8,79 | 8,02 | 7,16 | 6,29 | 5,41 | 4,55 |
| | 40 | Q | | | | | | 36650 | 29950 | 24150 | 19170 | 14910 | 11040 | 7960 | 5400 |
| | | P | | | | | | 11,46 | 10,60 | 9,66 | 8,66 | 7,64 | 6,66 | 5,67 | 4,75 |
| | 50 | Q | | | | | | 32050 | 26050 | 20850 | 16150 | 12280 | 8980 | 6200 | 3880 |
| | | P | | | | | | 12,77 | 11,63 | 10,43 | 9,27 | 8,09 | 6,94 | 5,84 | 4,81 ⑤ |
| 4NCS-20.2 | 30 | Q | 79100 | 72600 | 66600 | 61000 | 50800 | 41900 | 34250 | 27600 | 21900 | 16980 | 12810 | | |
| | | P | 10,60 | 10,62 | 10,59 | 10,53 | 10,29 | 9,92 | 9,41 | 8,77 | 8,02 | 7,15 | 6,18 | | |
| | 40 | Q | 70600 | 64800 | 59300 | 54200 | 45000 | 37000 | 30100 | 24100 | 18920 | 14500 | 10750 | | |
| | | P | 13,15 | 13,02 | 12,85 | 12,63 | 12,06 | 11,34 | 10,51 | 9,58 | 8,59 | 7,54 | 6,48 ④ | | |
| | 50 | Q | 61900 | 56700 | 51900 | 47400 | 39250 | 32150 | 26000 | 20650 | 16050 | 12130 | | | |
| | | P | 15,74 | 15,40 | 15,01 | 14,59 | 13,65 | 12,60 | 11,46 | 10,26 | 9,02 ④ | 7,78 ④ | | | |
| 4J-13.2 | 30 | Q | | | | | | 45550 | 37200 | 30000 | 23800 | 18520 | 14140 | 10340 | 7150 |
| | | P | | | | | | 10,98 | 10,28 | 9,49 | 8,60 | 7,61 | 7,11 | 6,15 | 5,16 |
| | 40 | Q | | | | | | 40750 | 33150 | 26550 | 20900 | 16110 | 11930 | 8440 | 5540 |
| | | P | | | | | | 12,86 | 11,91 | 10,83 | 9,65 | 8,41 | 7,47 | 6,29 | 5,08 |
| | 50 | Q | | | | | | 35950 | 29100 | 23150 | 18020 | 13620 | 9920 | 6830 | 4280 |
| | | P | | | | | | 14,74 | 13,51 | 12,18 | 10,74 | 9,35 | 7,94 | 6,50 | 4,99 ⑤ |
| 4J-22.2 | 30 | Q | 86700 | 79500 | 72900 | 66700 | 55500 | 45850 | 37450 | 30200 | 24000 | 18680 | 14190 | | |
| | | P | 11,93 | 11,81 | 11,66 | 11,48 | 11,05 | 10,52 | 9,89 | 9,17 | 8,35 | 7,45 | 6,45 | | |
| | 40 | Q | 78200 | 71700 | 65700 | 60000 | 49900 | 41000 | 33350 | 26750 | 21100 | 16240 | 12150 | | |
| | | P | 14,48 | 14,24 | 13,97 | 13,68 | 13,01 | 12,24 | 11,36 | 10,40 | 9,35 | 8,22 | 7,02 ④ | | |
| | 50 | Q | 69600 | 63800 | 58300 | 53300 | 44150 | 36200 | 29300 | 23300 | 18190 | 13820 | | | |
| | | P | 16,90 | 16,56 | 16,19 | 15,79 | 14,90 | 13,90 | 12,79 | 11,60 | 10,33 ④ | 8,98 ④ | | | |
| 4H-15.2 | 30 | Q | | | | | | 52300 | 42700 | 34450 | 27350 | 21300 | 16400 | 12000 | 8310 |
| | | P | | | | | | 12,73 | 11,93 | 11,01 | 9,98 | 8,82 | 8,25 | 7,13 | 5,98 |
| | 40 | Q | | | | | | 46850 | 38100 | 30500 | 24050 | 18500 | 13840 | 9800 | 6440 |
| | | P | | | | | | 14,91 | 13,81 | 12,56 | 11,19 | 9,76 | 8,67 | 7,30 | 5,90 |
| | 50 | Q | | | | | | 41700 | 33700 | 26800 | 20900 | 15800 | 11500 | 7920 | 4970 |
| | | P | | | | | | 17,11 | 15,67 | 14,13 | 12,47 | 10,85 | 9,21 | 7,53 | 5,79 ⑤ |
| 4H-25.2 | 30 | Q | 99300 | 91200 | 83600 | 76500 | 63700 | 52600 | 42950 | 34650 | 27500 | 21400 | 16260 | | |
| | | P | 13,89 | 13,74 | 13,56 | 13,34 | 12,84 | 12,22 | 11,48 | 10,63 | 9,67 | 8,59 | 7,41 | | |
| | 40 | Q | 89700 | 82300 | 75400 | 68900 | 57300 | 47150 | 38350 | 30800 | 24250 | 18670 | 13940 | | |
| | | P | 16,75 | 16,47 | 16,16 | 15,82 | 15,05 | 14,17 | 13,18 | 12,07 | 10,85 | 9,52 | 8,08 ④ | | |
| | 50 | Q | 80500 | 73800 | 67600 | 61700 | 51100 | 41950 | 33950 | 27050 | 21100 | 16030 | | | |
| | | P | 19,56 | 19,16 | 18,74 | 18,27 | 17,25 | 16,10 | 14,83 | 13,44 | 11,94 ④ | 10,33 ④ | | | |
| 4G-20.2 | 30 | Q | | | | | | 60000 | 48950 | 39500 | 31400 | 24500 | 18940 | 13920 | 9670 |
| | | P | | | | | | 14,64 | 13,67 | 12,63 | 11,51 | 10,29 | 9,65 | 8,40 | 7,10 |
| | 40 | Q | | | | | | 53700 | 43700 | 35100 | 27750 | 21500 | 16080 | 11430 | 7530 |
| | | P | | | | | | 17,39 | 16,04 | 14,60 | 13,07 | 11,42 | 10,35 | 8,75 | 7,14 |
| | 50 | Q | | | | | | 47800 | 38750 | 30950 | 24200 | 18350 | 13390 | 9230 | 5790 |
| | | P | | | | | | 20,10 | 18,40 | 16,65 | 14,89 | 13,14 | 11,23 | 9,19 | 7,06 ⑤ |
| 4G-30.2 | 30 | Q | 114200 | 104800 | 96000 | 87800 | 73100 | 60400 | 49300 | 39800 | 31650 | 24700 | 18840 | | |
| | | P | 16,42 | 16,23 | 16,01 | 15,74 | 15,11 | 14,33 | 13,44 | 12,45 | 11,36 | 10,21 | 9,00 | | |
| | 40 | Q | 103000 | 94500 | 86500 | 79100 | 65700 | 54000 | 44000 | 35350 | 27950 | 21650 | 16330 | | |
| | | P | 19,78 | 19,46 | 19,09 | 18,68 | 17,74 | 16,67 | 15,49 | 14,20 | 12,83 | 11,40 | 9,92 ④ | | |
| | 50 | Q | 92300 | 84600 | 77400 | 70700 | 58600 | 48100 | 39000 | 31200 | 24500 | 18810 | | | |
| | | P | 23,40 | 22,90 | 22,30 | 21,70 | 20,40 | 19,04 | 17,57 | 16,05 | 14,49 ④ | 12,91 ④ | | | |
| 6J-22.2 | 30 | Q | | | | | | 68300 | 55800 | 45000 | 35700 | 27800 | 21200 | 15520 | 10740 |
| | | P | | | | | | 16,46 | 15,43 | 14,24 | 12,90 | 11,41 | 10,67 | 9,23 | 7,74 |
| | 40 | Q | | | | | | 61200 | 49750 | 39850 | 31400 | 24200 | 17900 | 12680 | 8330 |
| | | P | | | | | | 19,29 | 17,87 | 16,25 | 14,49 | 12,61 | 11,22 | 9,44 | 7,62 |
| | 50 | Q | | | | | | 54000 | 43650 | 34700 | 27050 | 20450 | 14870 | 10240 | 6420 |
| | | P | | | | | | 22,10 | 20,30 | 18,27 | 16,11 | 14,05 | 11,92 | 9,73 | 7,48 ⑤ |
| 6J-33.2 | 30 | Q | 130100 | 119400 | 109400 | 100100 | 83400 | 68800 | 56200 | 45300 | 36000 | 28050 | 21300 | | |
| | | P | 17,91 | 17,72 | 17,50 | 17,23 | 16,58 | 15,79 | 14,85 | 13,76 | 12,54 | 11,18 | 9,68 | | |
| | 40 | Q | 117400 | 107600 | 98600 | 90100 | 74800 | 61600 | 50100 | 40150 | 31650 | 24400 | 18230 | | |
| | | P | 21,70 | 21,40 | 21,00 | 20,50 | 19,53 | 18,36 | 17,05 | 15,61 | 14,03 | 12,34 | 10,53 ④ | | |
| | 50 | Q | 104400 | 95700 | 87600 | 80000 | 66300 | 54300 | 43950 | 35000 | 27300 | 20750 | | | |
| | | P | 25,40 | 24,90 | 24,30 | 23,70 | 22,40 | 20,90 | 19,20 | 17,41 | 15,50 ④ | 13,48 ④ | | | |
| 6H-25.2 | 30 | Q | | | | | | 78500 | 64100 | 51700 | 41050 | 31950 | 24600 | 18010 | 12460 |
| | | P | | | | | | 19,10 | 17,89 | 16,51 | 14,96 | 13,23 | 12,34 | 10,70 | 8,99 |
| | 40 | Q | | | | | | 70300 | 57200 | 45850 | 36100 | 27750 | 20750 | 14710 | 9660 |
| | | P | | | | | | 22,40 | 20,70 | 18,84 | 16,79 | 14,63 | 13,01 | 10,96 | 8,86 |
| | 50 | Q | | | | | | 62600 | 50600 | 40250 | 31350 | 23700 | 17240 | 11870 | 7440 |
| | | P | | | | | | 25,60 | 23,50 | 21,20 | 18,68 | 16,28 | 13,81 | 11,27 | 8,66 ⑤ |
| 6H-35.2 | 30 | Q | 149100 | 136900 | 125500 | 114800 | 95600 | 79000 | 64500 | 52000 | 41300 | 32200 | 24400 | | |
| | | P | 20,90 | 20,60 | 20,40 | 20,00 | 19,27 | 18,34 | 17,24 | 15,96 | 14,52 | 12,90 | 11,12 | | |
| | 40 | Q | 134600 | 123500 | 113200 | 103500 | 86000 | 70800 | 57600 | 46200 | 36400 | 28050 | 20900 | | |
| | | P | 25,20 | 24,70 | 24,30 | 23,70 | 22,60 | 21,30 | 19,78 | 18,12 | 16,29 | 14,30 | 12,14 ④ | | |
| | 50 | Q | 120900 | 110800 | 101400 | 92700 | 76800 | 63000 | 51000 | 40600 | 31700 | 24050 | | | |
| | | P | 29,40 | 28,80 | 28,10 | 27,40 | 25,90 | 24,20 | 22,30 | 20,20 | 17,92 ④ | 15,50 ④ | | | |
| 6G-30.2 | 30 | Q | | | | | | 90000 | 73500 | 59300 | 47100 | 36750 | 28400 | 20850 | 14480 |
| | | P | | | | | | 22,00 | 20,50 | 18,96 | 17,27 | 15,43 | 14,48 | 12,59 | 10,65 |
| | 40 | Q | | | | | | 80600 | 65600 | 52700 | 41600 | 32200 | 24100 | 17130 | 11280 |
| | | P | | | | | | 26,10 | 24,10 | 21,90 | 19,61 | 17,14 | 15,50 | 13,10 | 10,68 |
| | 50 | Q | | | | | | 71700 | 58200 | 46500 | 36300 | 27500 | 20050 | 13840 | 8670 |
| | | P | | | | | | 30,10 | 27,60 | 25,00 | 22,31 | 19,71 | 16,85 | 13,79 | 10,58 ⑤ |
| 6G-40.2 | 30 | Q | 171300 | 157200 | 144100 | 131800 | 109700 | 90600 | 74000 | 59700 | 47500 | 37100 | 28300 | | |
| | | P | 24,60 | 24,40 | 24,00 | 23,60 | 22,70 | 21,50 | 20,20 | 18,68 | 17,05 | 15,32 | 13,51 | | |
| | 40 | Q | 154600 | 141800 | 129800 | 118600 | 98500 | 81100 | 66000 | 53000 | 41900 | 32450 | 24500 | | |
| | | P | 29,70 | 29,20 | 28,60 | 28,00 | 26,60 | 25,00 | 23,20 | 21,30 | 19,26 | 17,11 | 14,89 ④ | | |
| | 50 | Q | 138500 | 127000 | 116200 | 106100 | 88000 | 72200 | 58500 | 46800 | 36750 | 28200 | | | |
| | | P | 35,20 | 34,40 | 33,50 | 32,60 | 30,70 | 28,60 | 26,40 | 24,10 | 21,70 ④ | 19,38 ④ | | | |

## Leistungswerte 50 Hz
bezogen auf Sauggastemperatur 20°C, ohne Flüssigkeits-Unterkühlung

## Performance data 50 Hz
relating to 20°C suction gas temperature, without liquid subcooling

## Данные по производительности 50 Гц
при температуре всасываемого пара 20°C без переохлаждения жидкости

| Verdichter Typ / Compressor type / Тип компрессора | Verfl. Temp. / Cond. temp. / Темп. Конд. °C | ↓ | Kälteleistung / Cooling capacity / Холодо-производительность $Q_o$ [Watt] — Verdampfungstemperatur °C / Evaporating temperature °C / Температура испарения °C | | | | | Leistungsaufnahme / Power consumption / Потребляемая мощность $P_e$ [kW] | | | | | | | |
|---|---|---|---|---|---|---|---|---|---|---|---|---|---|---|---|
| | | | 12,5 | 10 | 7,5 | 5 | 0 | -5 | -10 | -15 | -20 | -25 | -30 | -35 | -40 |
| 6F-40.2 | 30 | Q | | | | | | 106100 | 86800 | 70100 | 55900 | 43800 | 34000 | 25100 | 17600 |
| | | P | | | | | | 27,40 | 25,50 | 23,50 | 21,20 | 18,92 | 17,07 | 14,95 | 12,96 |
| | 40 | Q | | | | | | 95300 | 77700 | 62600 | 49650 | 38700 | 29150 | 20900 | 13960 |
| | | P | | | | | | 31,90 | 29,50 | 27,00 | 24,30 | 21,40 | 18,61 | 15,80 | 13,06 |
| | 50 | Q | | | | | | 85100 | 69200 | 55600 | 43600 | 33250 | 24450 | 17060 | 10890 ⑤ |
| | | P | | | | | | 36,40 | 33,50 | 30,40 | 27,04 | 23,71 | 20,21 | 16,60 | 12,94 |
| 6F-50.2 | 30 | Q | 201400 | 184800 | 169400 | 155000 | 129100 | 106700 | 87300 | 70600 | 56300 | 44150 | 33900 | | |
| | | P | 31,90 | 31,40 | 30,80 | 30,20 | 28,70 | 27,10 | 25,30 | 23,30 | 21,20 | 18,97 | 16,66 | | |
| | 40 | Q | 181700 | 166700 | 152800 | 139800 | 116300 | 95900 | 78300 | 63100 | 50100 | 39050 | 29700 | | |
| | | P | 37,60 | 36,90 | 36,10 | 35,20 | 33,30 | 31,30 | 29,00 | 26,60 | 24,00 | 21,30 | 18,44 ④ | | |
| | 50 | Q | 163200 | 149700 | 137100 | 125300 | 104100 | 85700 | 69700 | 56000 | 44250 | 34250 | | | |
| | | P | 43,00 | 42,10 | 41,10 | 40,10 | 37,90 | 35,50 | 32,80 | 29,90 | 26,80 ④ | 23,50 ④ | | | |
| 8GC-60.2 | 30 | Q | 249700 | 230400 | 212400 | 195600 | 165300 | 139000 | 116100 | 96400 | 79500 | | | | |
| | | P | 33,30 | 33,80 | 34,20 | 34,40 | 34,30 | 33,60 | 32,30 | 30,50 | 28,30 | | | | |
| | 40 | Q | 225700 | 208300 | 192100 | 177000 | 149700 | 125900 | 105300 | 87500 | 61900 | | ② | | |
| | | P | 42,90 | 42,80 | 42,50 | 42,00 | 40,60 | 38,70 | 36,40 | 33,70 | 30,92 | | | | |
| | 50 | Q | 198700 | 183600 | 169400 | 156100 | 132100 | 111200 | 93000 | 66700 | 49000 | | | | |
| | | P | 51,70 | 50,90 | 49,90 | 48,80 | 46,20 | 43,40 | 40,60 | 38,09 | 36,08 | | | | |
| 8FC-70.2 | 30 | Q | 287900 | 265000 | 243500 | 223400 | 187100 | 155400 | 127800 | 103700 | 82800 | | | | |
| | | P | 41,60 | 42,30 | 42,80 | 43,00 | 42,70 | 41,70 | 40,00 | 37,70 | 35,00 | | | | |
| | 40 | Q | 259300 | 238500 | 218900 | 200700 | 167500 | 138500 | 113000 | 90800 | 71200 | | ② | | |
| | | P | 53,70 | 53,50 | 53,10 | 52,50 | 50,70 | 48,30 | 45,20 | 41,70 | 37,84 | | | | |
| | 50 | Q | 230200 | 211500 | 194000 | 177500 | 147600 | 121200 | 97900 | 77300 | 59100 | | | | |
| | | P | 64,40 | 63,40 | 62,20 | 60,90 | 57,70 | 53,90 | 49,70 | 45,22 | 40,48 | | | | |

**Leistungswerte der Tandem-Verdichter siehe KP-110.**

**Performance data of the tandem compressors see KP-110.**

**Данные по производительности тандем-компрессоров смотрите в KP-110.**

② Daten auf Anfrage
④ Zusatzkühlung + max. Sauggas-Überhitzung 20 K
⑤ Dauerbetrieb wird bei diesen Bedingungen nicht empfohlen

Zusatzkühlung oder eingeschränkte Sauggas-temperatur
VARICOOL-System Zusatzlüfter + geänderte Saugventilposition "SL(B)"
Zusatzlüfter + C&C®-System

② Data upon request
④ Additional cooling & max. suction superheat 20 K
⑤ Continuous operation with these conditions is not recommended

Additional cooling or limited suction gas temperature
VARICOOL-System Additional fan & position of suction valve changed "SL(B)"
Additional fan & C&C® system; see page 5

② Данные по запросу
④ Дополнительное охлаждение + перегрев всасываемого пара макс. 20 K
⑤ В этих условиях непрерывная работа не рекомендуется.

Дополнительное охлаждение или ограниченная температура всасываемого пара
Система VARICOOL Дополнительный вентилятор + изменение положения вентиля "SL(B)" - см. стр. 5
Дополнительный вентилятор + система C&C® см. стр. 5

## Technische Daten / Technical data / Технические характеристики

| Verdichter Typ / Compressor type / Тип компрессора | Motor Version / Motor version / Исполнение мотора | Förder-volumen bei 1450 min$^{-1}$ / Displacement at 1450 min$^{-1}$ / Объёмная подача при частоте вращения 1450 мин$^{-1}$ m$^3$/h | Anzahl der Zylinder / Number of cylinders / Количество цилиндров | Öl-füllung / Oil charge / Заправка масла dm$^3$ | Gewicht / Weight / Вес kg | Rohranschlüsse / Pipe connections / Соединения: DL Druckleitung / DL Discharge line / DL-нагнетательный трубопровод mm | DL mm Zoll | SL Saugleitung / SL Suction line / SL-всасывающий трубопровод mm | SL mm Zoll | CR –Stufen – / CR – Steps – / Ступени производительности % ① | Elektrische Daten / Electrical Data / Электрические параметры: Motor-Anschluss / Motor connection / Присоединение мотора Volt/Вольт ② | max. Betriebs-strom / Max. operating current / Макс. Рабочий ток Amp. ③ | max. Leistungs-aufnahme / Max. power consumption / Макс. Потребляемая мощность kW③ | Anlauf-strom (Rotor blockiert) / Starting current (locked rotor) / Пусковой ток (с блокированным ротором) Amp. ⑤ |
|---|---|---|---|---|---|---|---|---|---|---|---|---|---|---|
| **2KC-05.2(Y)** | 1 + 2 | 4,06 | 2 | 1,0 | 43 | 12 | 1/2 | 16 | 5/8 | – | Δ / **Y** 220..240 Δ/ 380..420Y/3/50 265..290 Δ/ 440..480Y/3/60 | 4,6/2,7 | 1,5 | 20,8/12 |
| **2JC-07.2(Y)** | 1 + 2 | 5,21 | 2 | 1,0 | 43 | 12 | 1/2 | 16 | 5/8 | – | | 6,0/3,5 | 1,9 | 25,6/14,8 |
| **2HC-1.2(Y)** | 2 | 6,51 | 2 | 1,0 | 44 | 12 | 1/2 | 16 | 5/8 | – | | 6,1/3,5 | 2,0 | 28,9/16,7 |
| **2HC-2.2(Y)** | 1 | | | | 45 | | | | | | | 7,4/4,3 | 2,4 | 39/22,5 |
| **2GC-2.2(Y)** | 1 + 2 | 7,58 | 2 | 1,0 | 45 | 12 | 1/2 | 16 | 5/8 | – | | 8,1/4,7 | 2,7 | 39/22,5 |
| **2FC-2.2(Y)** | 2 | 9,54 | 2 | 1,0 | 45 | 12 | 1/2 | 16 | 5/8 | – | | 8,5/4,9 | 2,8 | 39/22,5 |
| **2FC-3.2(Y)** | 1 | | | | 47 | | | | | | | 10,0/5,8 | 3,4 | 44,2/25,5 |
| **2EC-2.2(Y)** | 2 | 11,4 | 2 | 1,5 | 67,5 | 16 | 5/8 | 22 | 7/8 | – | | 9,9/5,7 | 3,3 | 45/26 |
| **2EC-3.2(Y)** | 1 | | | | 70,5 | | | | | | | 12,0/6,9 | 4,0 | 60,6/37 |
| **2DC-2.2(Y)** | 2 | 13,4 | 2 | 1,5 | 67,5 | 16 | 5/8 | 22 | 7/8 | – | | 11,9/6,9 | 3,9 | 53,7/30,7 |
| **2DC-3.2(Y)** | 1 | | | | 70,5 | | | | | | | 13,5/7,8 | 4,5 | 64/37 |
| **2CC-3.2(Y)** | 2 | 16,2 | 2 | 1,5 | 70 | 16 | 5/8 | 22 | 7/8 | – | | 14,8/8,5 | 5,0 | 64/37 |
| **2CC-4.2(Y)** | 1 | | | | 70 | | | | | | | 16,4/9,4 | 5,6 | 76,6/44,2 |
| **4FC-3.2(Y)** | 2 | 18,1 | 4 | 2,0 | 82 | 16 | 5/8 | 22 | 7/8 | 50 | | 15,9/9,2 | 5,4 | 76,6/44,2 |
| **4FC-5.2(Y)** | 1 | | | | 86 | | | | | | | 18,7/10,8 | 6,2 | 107,7/62,2 |
| **4EC-4.2(Y)** | 2 | 22,7 | 4 | 2,0 | 84 | 16 | 5/8 | 28 | 1 1/8 | | | 18,5/10,7 | 6,4 | 92,7/53,2 |
| **4EC-6.2(Y)** | 1 | | | | 86 | | | | | | | 22,9/13,2 | 7,9 | 107,7/62,2 |
| **4DC-5.2(Y)** | 2 | 26,8 | 4 | 2,0 | 85,5 | 22 | 7/8 | 28 | 1 1/8 | | | 23,4/13,5 | 8,0 | 107,7/62,2 |
| **4DC-7.2(Y)** | 1 | | | | 88,5 | | | | | | | 27,5/15,9 | 9,0 | 142,8/82,4 |
| **4CC-6.2(Y)** | 2 | 32,5 | 4 | 2,0 | 90,5 | 22 | 7/8 | 28 | 1 1/8 | | | 27,5/15,9 | 9,0 | 142,8/82,4 |
| **4CC-9.2(Y)** | 1 | | | | 90,5 | | | | | | | 34,5/20,0 | 11,6 | 142,8/82,4 |
| **4VCS-6.2(Y)** | 2 | 34,7 | 4 | 2,6 | 129 | 22 | 7/8 | 28 | 1 1/8 | 50 | **PW** ④ 380..420YY/3/50 440..480YY/3/60 | 14 | 8,1 | 39/68 |
| **4VCS-10.2(Y)** | 1 | | | | 139 | | | | | | | 21 | 11,3 | 59/99 |
| **4TCS-8.2(Y)** | 2 | 41,3 | 4 | 2,6 | 134 | 28 | 1 1/8 | 35 | 1 3/8 | | | 17 | 9,4 | 49/81 |
| **4TCS-12.2(Y)** | 1 | | | | 141 | | | | | | | 24 | 13,8 | 69/113 |
| **4PCS-10.2(Y)** | 2 | 48,5 | 4 | 2,6 | 139 | 28 | 1 1/8 | 35 | 1 3/8 | | | 21 | 11,7 | 59/99 |
| **4PCS-15.2(Y)** | 1 | | | | 147 | | | 42 | 1 5/8 | | | 31 | 16,3 | 81/132 |
| **4NCS-12.2(Y)** | 2 | 56,2 | 4 | 2,6 | 141 | 28 | 1 1/8 | 35 | 1 3/8 | | | 24 | 14,1 | 69/113 |
| **4NCS-20.2(Y)** | 1 | | | | 150 | | | 42 | 1 5/8 | | | 37 | 19,5 | 97/158 |
| **4J-13.2(Y)** | 2 | 63,5 | 4 | 4,0 | 179 | 28 | 1 1/8 | 42 | 1 5/8 | | | 27 | 15,7 | 81/132 |
| **4J-22.2(Y)** | 1 | | | | 190 | | | | | | | 39 | 21,5 | 97/158 |
| **4H-15.2(Y)** | 2 | 73,7 | 4 | 4,0 | 183 | 28 | 1 1/8 | 42 | 1 5/8 | | | 31 | 18,1 | 81/132 |
| **4H-25.2(Y)** | 1 | | | 4,5 | 203 | | | 54 | 2 1/8 | | | 45 | 24,9 | 116/193 |
| **4G-20.2(Y)** | 2 | 84,6 | 4 | 4,5 | 192 | 28 | 1 1/8 | 54 | 2 1/8 | | | 37 | 21,5 | 97/158 |
| **4G-30.2(Y)** | 1 | | | | 206 | | | | | | | 53 | 30,1 | 135/220 |

## Technische Daten / Technical data / Технические характеристики

| Verdichter Typ / Compressor type / Тип компрессора | Motor Version / Motor version / Исполнение мотора | Förder-volumen bei 1450 min$^{-1}$ / Displacement at 1450 min$^{-1}$ / Объёмная подача при частоте вращения 1450 мин$^{-1}$ m$^3$/h | Anzahl der Zylinder / Number of cylinders / Количество цилиндров | Öl-füllung / Oil charge / Заправка масла dm$^3$ | Gewicht / Weight / Вес kg | Rohranschlüsse / Pipe connections / Соединения: DL Druckleitung / DL Discharge line / DL-нагнетательный трубопровод mm | Zoll / inch / дюймах | SL Saugleitung / SL Suction line / SL-всасывающий трубопровод mm | Zoll / inch / дюймах | CR –Stufen – / CR – Steps – / Ступени производительности % ① | Elektrische Daten / Electrical Data / Электрические параметры: Motor-Anschluss / Motor connection / Рабочее напряжение Volt/Вольт ② | max. Betriebs-strom / Max. operating current / Макс. Рабочий ток Amp. ③ | max. Leistungs-aufnahme / Max. power con-sumption / Макс. Потребляемая мощность kW③ | Anlauf-strom (Rotor blockiert) / Starting current (locked rotor) / Пусковой ток (с блокированным ротором) Amp. ⑤ |
|---|---|---|---|---|---|---|---|---|---|---|---|---|---|---|
| **6J-22.2(Y)** | 2 | 95,3 | 6 | 4,75 | 213 | 35 | 1$^3/_8$ | 54 | 2$^1/_8$ | 66 altern. 33 | 380..420YY/3/50 440..480 YY/3/60 **PW**④ | 39 | 23,5 | 116/193 |
| **6J-33.2(Y)** | 1 | | | | 231 | | | | | | | 60 | 32,2 | 147/262 |
| **6H-25.2(Y)** | 2 | 110,5 | 6 | 4,75 | 224 | 35 | 1$^3/_8$ | 54 | 2$^1/_8$ | | | 45 | 27,2 | 116/193 |
| **6H-35.2(Y)** | 1 | | | | 235 | | | | | | | 61 | 37,4 | 147/262 |
| **6G-30.2(Y)** | 2 | 126,8 | 6 | 4,75 | 228 | 35 | 1$^3/_8$ | 54 | 2$^1/_8$ | | | 53 | 31,9 | 135/220 |
| **6G-40.2(Y)** | 1 | | | | 238 | | | | | | | 78 | 45,1 | 180/323 |
| **6F-40.2(Y)** | 2 | 151,6 | 6 | 4,75 | 239 | 42 | 1$^5/_8$ | 54 | 2$^1/_8$ | | 380..400YY/3/50 440..460YY/3/60 | 78 | 38,6 | 180/323 |
| **6F-50.2(Y)** | 1 | | | | 241 | | | | | | | 92 | 53,2 | 226/404 |
| **8GC-50.2(Y)** | 2 | 185 | 8 | 5,0 | 342 | 42 | 1$^5/_8$ | 76 | 3$^1/_8$ | 75 altern. 50 | **PW**④ 380..420ΔΔ/3/50 440..480ΔΔ/3/60 | 92 | 50,5 | 285/426 |
| **8GC-60.2(Y)** | 1 | | | | 350 | | | | | | | 113 | 62,5 | 340/500 |
| **8FC-60.2(Y)** | 2 | 221 | 8 | 5,0 | 361 | 54 | 2$^1/_8$ | 76 | 3$^1/_8$ | | | 113 | 62,5 | 340/500 |
| **8FC-70.2(Y)** | 1 | | | | 374 | | | | | | | 139 | 77,8 | 380/570 |

### Ölsumpfheizung

❑ 230V
- 2KC-0.5.2(Y) .. 2FC-3.2(Y): 0 .. 60 W PTC-Heizung selbst-regulierend
- 2EC-2.2(Y) .. 4NCS-20.2(Y): 0 .. 120 W PTC-Heizung selbst-regulierend
- 4J-13.2(Y) .. 8FC-70.2(Y): 140 W

❑ obligatorisch bei
- Außenaufstellung des Verdichters
- langen Stillstandszeiten
- großer Kältemittel-Füllmenge
- Gefahr von Kältemittel-Kondensation in den Verdichter

### Crankcase heater

❑ 230V
- 2KC-0.5.2(Y) .. 2FC-3.2(Y): 0 .. 60 W self-regulating PTC heater
- 2EC-2.2(Y) .. 4NCS-20.2(Y): 0 .. 120 W self-regulating PTC heater
- 4J-13.2(Y) .. 8FC-70.2(Y): 140 W

❑ mandatory in case of
- outdoor installation of the compressor
- long shut-off periods
- high refrigerant charge
- danger of refrigerant condensation into the compressor

### Подогреватель масла в картере

❑ 230 V
- 2KC-0.5.2(Y) .. 2FC-3.2(Y): 0 .. 60 W нагреватель PTC саморегулирующийся
- 2EC-2.2(Y) .. 4NCS-20.2(Y): 0 .. 120 W нагреватель PTC саморегулирующийся
- 4J-13.2(Y) .. 8FC-70.2(Y): 140 W

❑ обязателен в случаях
- наружной установки компрессора
- длительных периодов простоя
- большой заправки хладагента
- опасности конденсации хладагента внутри компрессора

### Erläuterungen

① CR Leistungsregler (Option) 220 .. 240 V/1/50/60 Hz

② Toleranz (±10%) bezogen auf Mittelwert des Spannungsbereichs. Andere Spannungen und Stromarten auf Anfrage

③ Für die Auslegung von Schützen, Zuleitungen und Sicherungen max. Betriebsstrom / max. Leistungsaufnahme berücksichtigen. Siehe auch ④ Schütze: Gebrauchskategorie AC3 Motorschütze auf ca. 60% des maximalen Betriebsstroms auslegen. (Bei den Verdichtern 8GC-50.2(Y) .. 8FC-70.2(Y) 1. Schütz auf 70%, 2. Schütz auf 50% des maximalen Betriebsstroms auslegen.)

④ Motor für Teilwicklungsanlauf (Part Winding)
- 4VCS-6.2(Y) .. 6F-50.2(Y) Y/YY Wicklungsteilung 50%/50%
- 8GC-50.2(Y) .. 8FC-70.2(Y) Δ/ΔΔ Wicklungsteilung 60%/40%
- Ausführung für Y/Δ auf Anfrage

⑤ Daten für Verdichter mit Spannungsbereich 380 .. 420 V (220 .. 240 V) basieren auf Mittelwert 400 V (230 V). Umrechnungsfaktor:
380 V (220 V) 0.95
420 V (240 V) 1.05

### Explanations

① CR Capacity control (option) 220 .. 240 V/1/50/60 Hz

② Tolerance (±10%) based on mean value of voltage range. Other voltages and electrical supplies upon request.

③ For the selection of contactors, cables and fuses the max. operating current / max. power consumption must be considered. See also ④ Contactors: operational category AC3 Select motor contactors for approx. 60% of the maximum operating current. (Select for the compressors 8GC-50.2(Y) .. 8FC-70.2(Y) 1st contactor for approx. 70% and 2nd contactor for approx. 50% of the maximum operating current.)

④ Motor for Part-Winding start
- 4VCS-6.2(Y) .. 6F-50.2(Y) Y/YY winding partition 50%/50%
- 8GC-50.2(Y) .. 8FC-70.2(Y) Δ/ΔΔ winding partition 60%/40%
- Y/Δ version upon request

⑤ Data for compressors with voltage 380 .. 420 V (220 .. 240 V) are based on a mean voltage of 400 V (230 V). Conversion factors:
380 V (220 V) 0.95
420 V (240 V) 1.05

### Примечания

① CR — регулятор производительности (опция) 220 .. 240 V/1/50/60 Гц

② Допуск ±10 % относительно среднего значения диапазона напряжений. По специальному запросу возможны другие значения тока и напряжения

③ При выборе контакторов, кабелей питания и предохранителей следует принимать во внимание максимальный рабочий ток / максимальную потребляемую мощность ("Электрические параметры"). См. также ④. Контактора: Категория эксплуатации — AC3 Оба контактора мотора должны быть подобраны из расчёта 60% от максимального рабочего тока. (Для компрессоров 8GC-50.2(Y) .. 8FC-70.2(Y) 1-ый контактор следует подбирать из расчёта 70%, а 2-ой контактор из расчёта 50% от максимального рабочего тока.)

④ Мотор с разделёнными обмотками
- 4VCS-6.2(Y) .. 6F-50.2(Y) Y/YY соотношение в обмотках 50%/50%
- 8GC-50.2(Y) .. 8FC-70.2(Y) Δ/ΔΔ соотношение в обмотках 60%/40%
- Моторы исполнения Y/Δ по запросу

⑤ Данные для компрессоров с напряжением 380 .. 420 V (220 .. 240 V) основаны на среднем значении 400 V (230 V). Коэффициенты преобразования:
380 V (220 V): 0,95
420 V (240 V): 1,05

## Maßzeichnungen  Dimensional drawings  Чертежи с указанием размеров

### 2KC-05.2(Y) .. 2FC-3.2(Y)

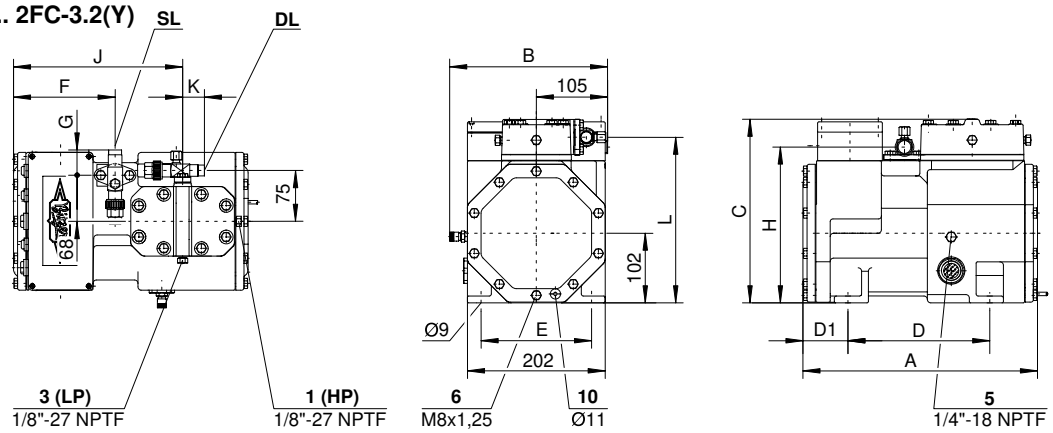


### 2EC-2.2(Y) .. 2CC-4.2(Y)

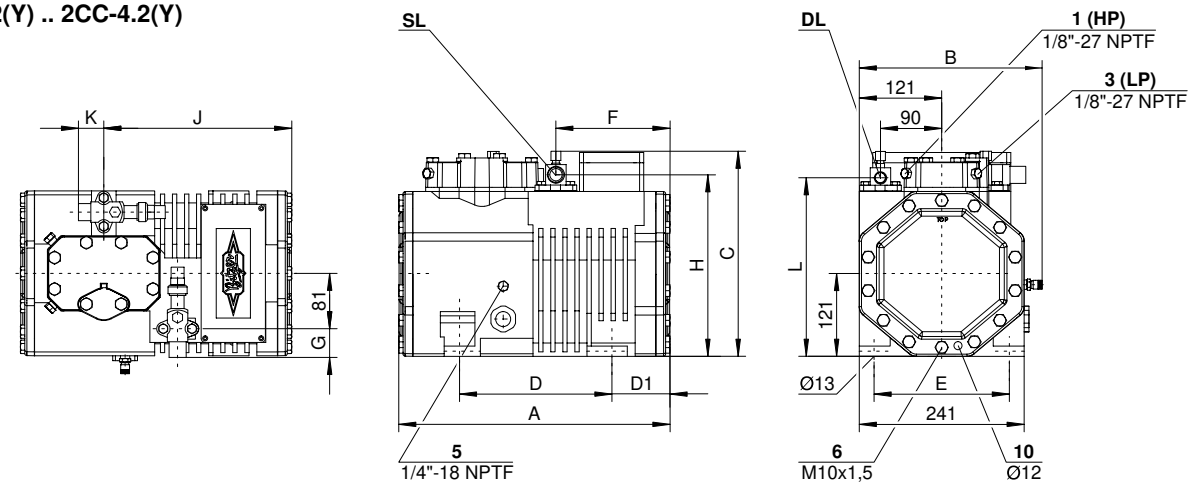


### 4FC-3.2(Y) .. 4CC-9.2(Y)

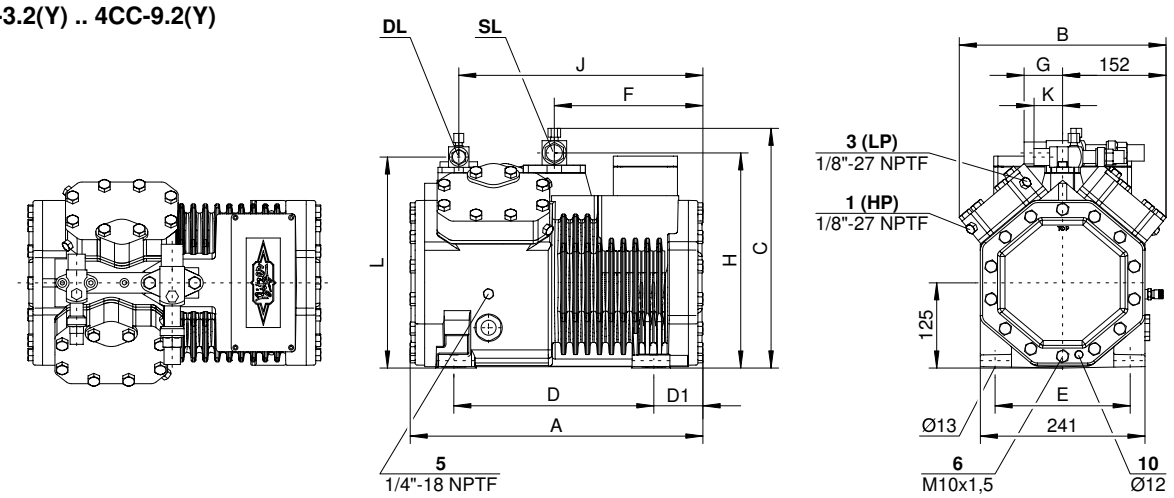


| | A mm | B mm | C mm | D mm | D1 mm | E mm | F mm | G mm | H mm | J mm | K mm | L mm |
|---|---|---|---|---|---|---|---|---|---|---|---|---|
| **2KC-05.2(Y), 2JC-07.2(Y), 2HC-1.2(Y), 2HC-2.2(Y) 2GC-2.2(Y), 2FC-2.2(Y), 2FC-3.2(Y)** | 344 | 232 | 268 | 208 | 66 | 162 | 149 | 37 | 230 | 248 | 32 | 239 |
| **2EC-2.2(Y), 2EC-3.2(Y), 2DC-2.2(Y), 2DC-3.2(Y) 2CC-3.2(Y), 2CC-4.2(Y)** | 398 | 267 | 300 | 223 | 85 | 198 | 167 | 42 | 266 | 275 | 37 | 261 |
| **4FC-3.2(Y), 4FC-5.2(Y)** | 432 | 304 | 350 | 293 | 75 | 198 | 221 | 42 | 314 | 361 | 37 | 306 |
| **4EC-4.2(Y), 4EC-6.2(Y)** | 432 | 304 | 353 | 293 | 75 | 198 | 221 | 57 | 317 | 361 | 37 | 306 |
| **4DC-5.2(Y)** | 432 | 304 | 353 | 293 | 75 | 198 | 221 | 57 | 317 | 361 | 42 | 310 |
| **4DC-7.2(Y), 4CC-6.2(Y), 4CC-9.2(Y)** | 458 | 304 | 353 | 293 | 101 | 198 | 247 | 57 | 317 | 387 | 42 | 310 |

Legende für Anschlüsse siehe Seite 31  Legend for connections see page 31  Расшифровка обозначений - см. стр. 31

## Maßzeichnungen

## Dimensional drawings

## Чертежи с указанием размеров

### 4VCS-6.2(Y) .. 4NCS-20.2(Y)

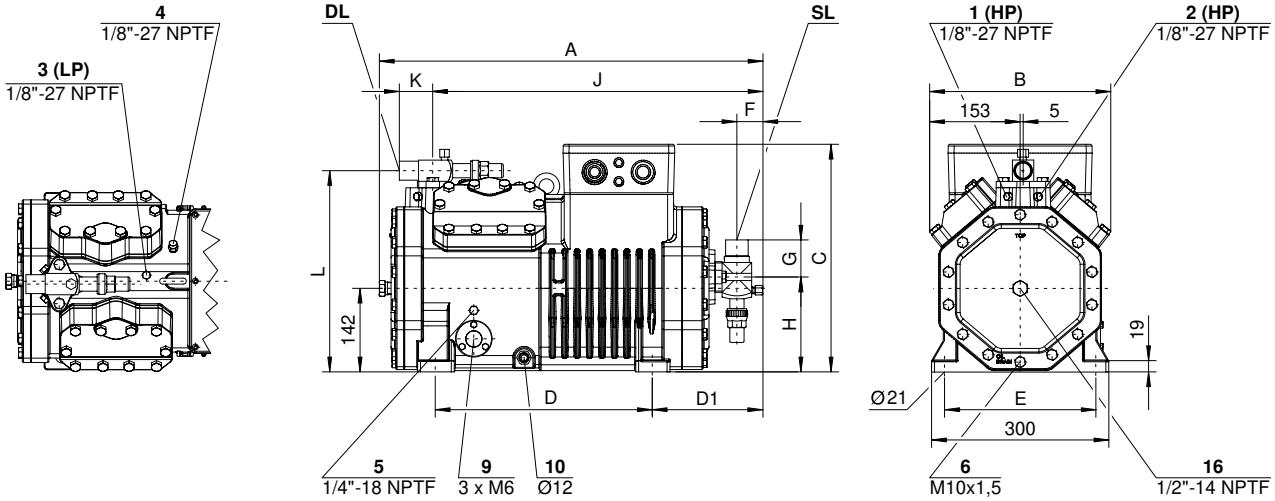


### 4J-13.2(Y) .. 4G-30.2(Y)

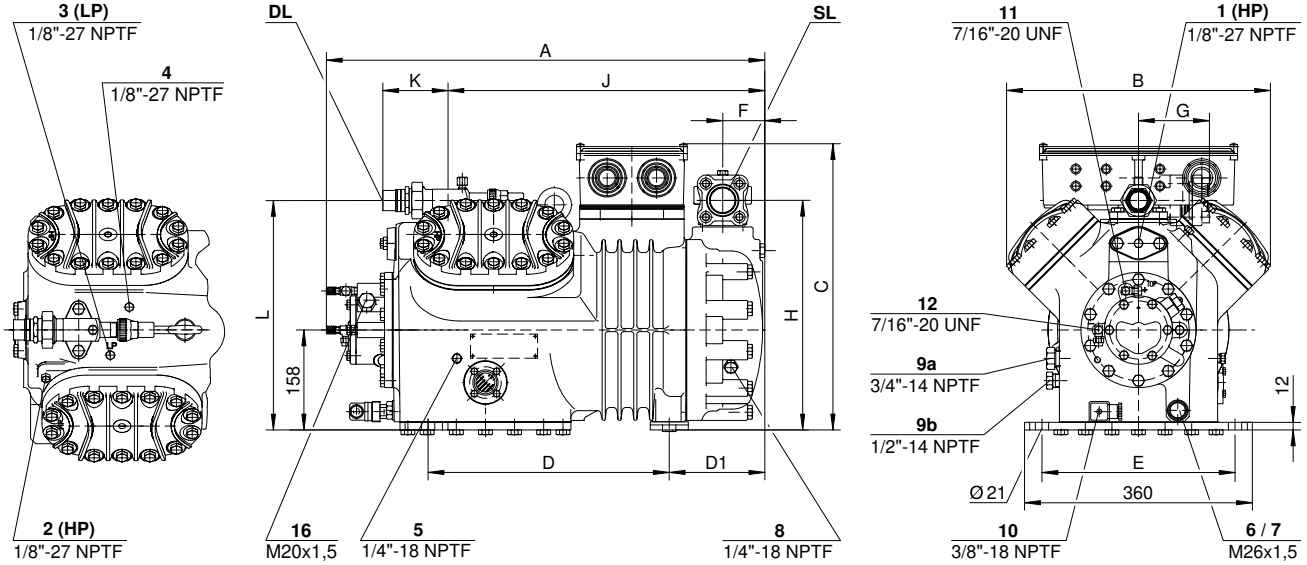


| | A mm | B mm | C mm | D mm | D1 mm | E mm | F mm | G mm | H mm | J mm | K mm | L mm |
|---|---|---|---|---|---|---|---|---|---|---|---|---|
| **4VCS-6.2(Y), 4VCS-10.2(Y)** | 649 | 306 | 385 | 367 | 187 | 256 | 44 | 57 | 161 | 558 | 42 | 339 |
| **4TCS-8.2(Y), 4TCS-12.2(Y)** | 649 | 306 | 385 | 367 | 187 | 256 | 44 | 63 | 161 | 558 | 57 | 340 |
| **4PCS-10.2(Y)** | 649 | 306 | 385 | 367 | 187 | 256 | 44 | 63 | 161 | 558 | 57 | 340 |
| **4PCS-15.2(Y)** | 670 | 306 | 385 | 367 | 210 | 256 | 44 | 111 | 172 | 581 | 57 | 340 |
| **4NCS-12.2(Y)** | 649 | 306 | 385 | 367 | 187 | 256 | 44 | 63 | 161 | 558 | 57 | 340 |
| **4NCS-20.2(Y)** | 670 | 306 | 385 | 367 | 210 | 256 | 44 | 111 | 172 | 581 | 57 | 340 |
| **4J-13.2(Y)** | 693 | 417 | 453 | 381 | 151 | 305 | 67 | 112 | 363 | 501 | 103 | 363 |
| **4J-22.2(Y)** | 693 | 417 | 453 | 381 | 151 | 305 | 67 | 112 | 363 | 501 | 103 | 363 |
| **4H-15.2(Y)** | 693 | 417 | 453 | 381 | 151 | 305 | 67 | 112 | 363 | 501 | 103 | 363 |
| **4H-25.2(Y)** | 741 | 417 | 453 | 381 | 199 | 305 | 87 | 129 | 379 | 549 | 103 | 363 |
| **4G-20.2(Y)** | 711 | 417 | 453 | 381 | 169 | 305 | 77 | 129 | 379 | 519 | 103 | 363 |
| **4G-30.2(Y)** | 741 | 417 | 453 | 381 | 199 | 305 | 87 | 129 | 379 | 549 | 103 | 363 |

Abmessungen der pumpengeschmierten C4-Verdichter 4VC-6.2(Y) .. 4NC-20.2(Y) siehe BITZER Software und Web-Site.

Legende für Anschlüsse siehe Seite 31

Dimensions of the pump lubricated C4 compressors 4VC-6.2(Y) .. 4NC-20.2(Y) see BITZER Software and web site.

Legend for connections see page 31

Размеры компрессоров серии C4 с маслонасосом 4VC-6.2(Y) .. 4NC-20.2(Y) смотрите в программе BITZER Software, а также на интернет-сайтах.

Расшифровка обозначений - см. стр. 31

## Maßzeichnungen  Dimensional drawings  Чертежи с указанием размеров

### 6J-22.2(Y) .. 6G-40.2(Y)

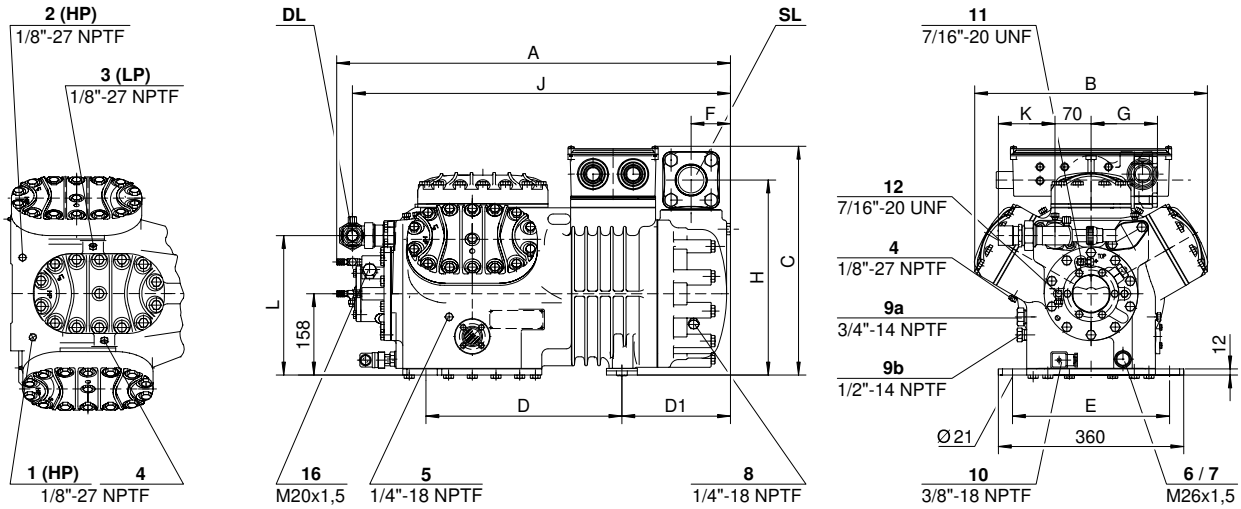


### 6F-40.2(Y) / 6F-50.2(Y)

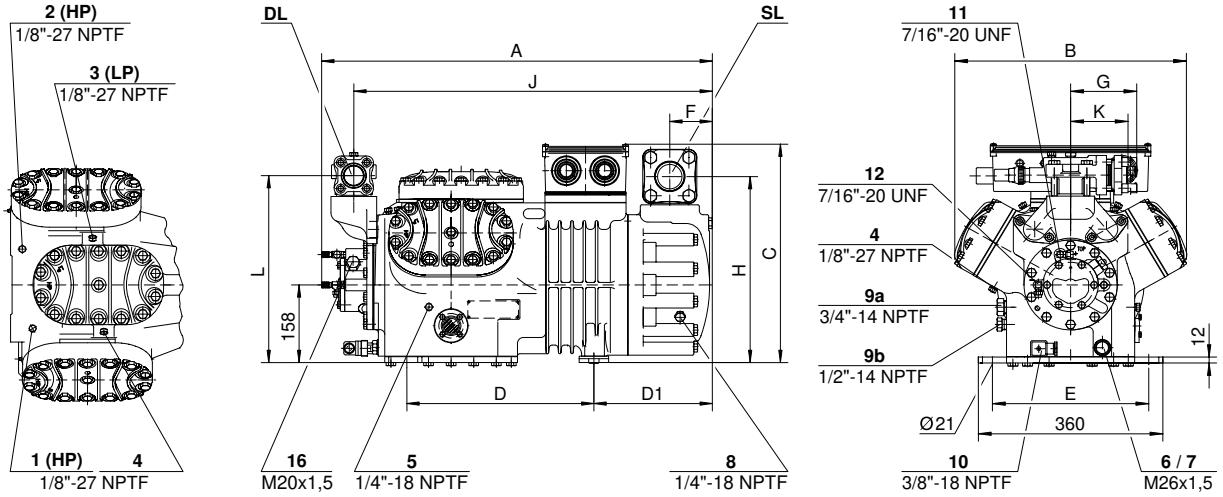


| | A mm | B mm | C mm | D mm | D1 mm | E mm | F mm | G mm | H mm | J mm | K mm | L mm |
|---|---|---|---|---|---|---|---|---|---|---|---|---|
| **6J-22.2(Y)** | 765 | 452 | 445 | 381 | 211 | 305 | 77 | 129 | 379 | 734 | 110 | 271 |
| **6J-33.2(Y)** | 795 | 452 | 445 | 381 | 241 | 305 | 87 | 129 | 379 | 764 | 110 | 271 |
| **6H-25.2(Y)** | 765 | 452 | 445 | 381 | 211 | 305 | 77 | 129 | 379 | 734 | 110 | 271 |
| **6H-35.2(Y)** | 795 | 452 | 445 | 381 | 241 | 305 | 87 | 129 | 379 | 764 | 110 | 271 |
| **6G-30.2(Y)** | 765 | 452 | 445 | 381 | 211 | 305 | 77 | 129 | 379 | 734 | 110 | 271 |
| **6G-40.2(Y)** | 795 | 452 | 445 | 381 | 241 | 305 | 87 | 129 | 379 | 764 | 110 | 271 |
| **6F-40.2(Y)** | 795 | 452 | 445 | 381 | 241 | 305 | 87 | 129 | 379 | 730 | 112 | 381 |
| **6F-50.2(Y)** | 795 | 452 | 445 | 381 | 241 | 305 | 87 | 129 | 379 | 730 | 112 | 381 |

Legende für Anschlüsse siehe Seite 31  Legend for connections see page 31  Расшифровка обозначений - см. стр. 31

## Maßzeichnungen

## Dimensional drawings

## Чертежи с указанием размеров

### 8GC-50.2(Y) .. 8FC-70.2(Y)

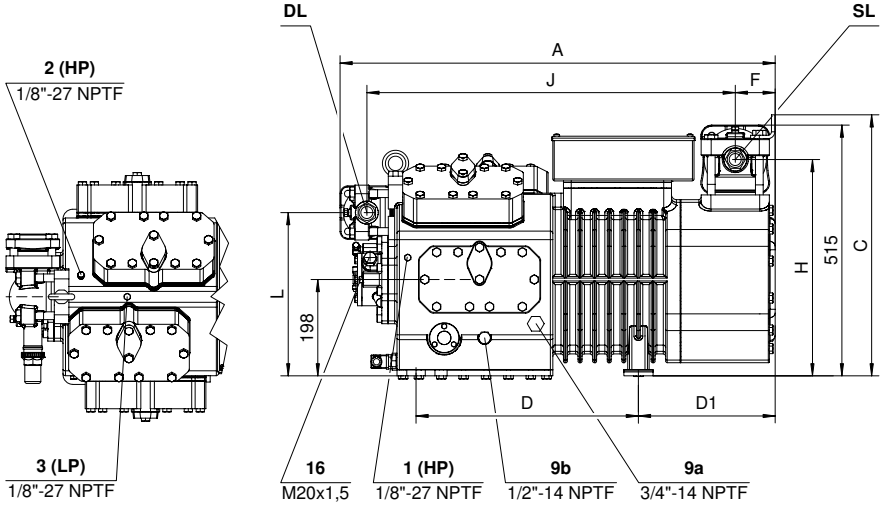


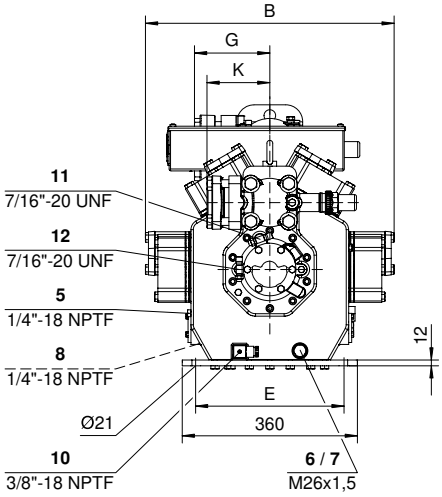


| | A mm | B mm | C mm | D mm | D1 mm | E mm | F mm | G mm | H mm | J mm | K mm | L mm |
|---|---|---|---|---|---|---|---|---|---|---|---|---|
| **8GC-50.2(Y), 8GC-60.2(Y)** | 881 | 511 | 537 | 457 | 281 | 305 | 82 | 158 | 445 | 756 | 111 | 336 |
| **8FC-60.2(Y), 8FC-70.2(Y)** | 894 | 511 | 537 | 457 | 281 | 305 | 82 | 158 | 445 | 756 | 129 | 336 |

CAD-Zeichnungen im DXF-Format

- sind auf der CD-ROM der BITZER Software enthalten
- können von Web-Site herunter geladen werden:
  – www.bitzer.de
  – www.bitzer-corp.com
  – Web-Sites der BITZER-Tochtergesellschaften

Dreidimensionale Standard-Modelle der Octagon®-Verdichter im vrml-, step- oder iges-Format auf Anfrage.

CAD drawings in DXF format

- are part of the BITZER Software CD-ROM
- can be downloaded from the web site:
  – www.bitzer.de
  – www.bitzer-corp.com
  – web sites of local BITZER subsidiaries

Three-dimensional standard models of the Octagon® compressors in vrml, step or iges format upon request.

Чертежи CAD в формате DXF

- записаны на диске CD-ROM BITZER Software
- доступны для загрузки из интернет-сайтов:
  – www.bitzer.de
  – www.bitzer-corp.com
  – из официальных сайтов представительств BITZER

Объемное изображение стандартных моделей компрессоров OCTAGON® в форматах vrml, step или iges по запросу.

**Anschluss-Positionen**

**1** Hochdruck-Anschluss (HP)
**2** Druckgas-Temperaturfühler (HP) oder CIC-Sensor
**3** Niederdruck-Anschluss (LP)
**4** CIC-System: Sprühdüse (LP)
**5** Öleinfüll-Stopfen
**6** Ölablass
**7** Ölfilter (Magnetschraube)
**8** Ölrückführung (Ölabscheider)
**9a** Gasausgleich (Parallelbetrieb)
**9b** Ölausgleich (Parallelbetrieb)
**10** Ölsumpfheizung
**11** Öldruck-Anschluss +
**12** Öldruck-Anschluss -
**16** Anschluss für Ölüberwachung (Ölsensor oder Öldifferenzdruck-Schalter "Delta-P")

Abmessungen der Tandem-Verdichter siehe KP-110

**Connection positions**

**1** High pressure connection (HP)
**2** Discharge gas temp. sensor (HP) or CIC sensor
**3** Low pressure connection (LP)
**4** CIC System: spray nozzle (LP)
**5** Oil fill plug
**6** Oil drain
**7** Oil filter (magnetic screw)
**8** Oil return (oil separator)
**9a** Gas equalisation (parallel operation)
**9b** Oil equalisation (parallel operation)
**10** Crankcase heater
**11** Oil pressure connection +
**12** Oil pressure connection -
**16** Connection for oil monitoring (oil sensor or differential oil pressure switch "Delta-P")

Dimensions of the tandem compressors see KP-110

**Расположение штуцеров**

**1** Присоединение высокого давления (HP)
**2** Место установки датчика температуры нагнетаемого газа (HP) или датчика системы CIC
**3** Присоединение низкого давления (LP)
**4** Система CIC: распылительное сопло (LP)
**5** Пробка для заливки масла
**6** Слива масла
**7** Масляный фильтр (магнитная пробка)
**8** Возврат масла (маслоотделитель)
**9a** Выравнивание по пару (параллельная работа)
**9b** Выравнивание по маслу (параллельная работа)
**10** Подогреватель картера
**11** Штуцер для отбора давления масла +
**12** Штуцер для отбора давления масла -
**16** Присоединение для установки датчика системы контроля дифференциального давления масла (датчика давления масла или датчика реле перепада давления масла "Delta-P")

Размеры тандем-компрессоров смотрите в KP-110

Bitzer Kühlmaschinenbau GmbH
Eschenbrünnlestraße 15
71065 Sindelfingen (Germany)
Tel. +49 (0) 70 31-9 32-0
Fax +49 (0) 70 31 -9 32-1 46 & -1 47
eMail: bitzer@bitzer.de • www.bitzer.de

Änderungen vorbehalten / Subject to change / Изменения возможны 01.05