Исходные данные

Хладагент		R404A
Темп-ра, используемая в расчете		Темп-ра точки росы
Режим расчёта		Охлаждение/Кондиц.
Режим эксплуатации		Субкритический
Электропитание		400/3/50
Темп-ра конденсации	°C	45
Давление конденсации	bar	20,47
Переохлаждение жидкости	K	0
Темп-ра жидкости	°C	44,67
Темп-ра испарения	°C	-8
Давление кипения	bar	4,65
Темп-ра всас. Газа	°C	20
Полезный перегрев	%	100

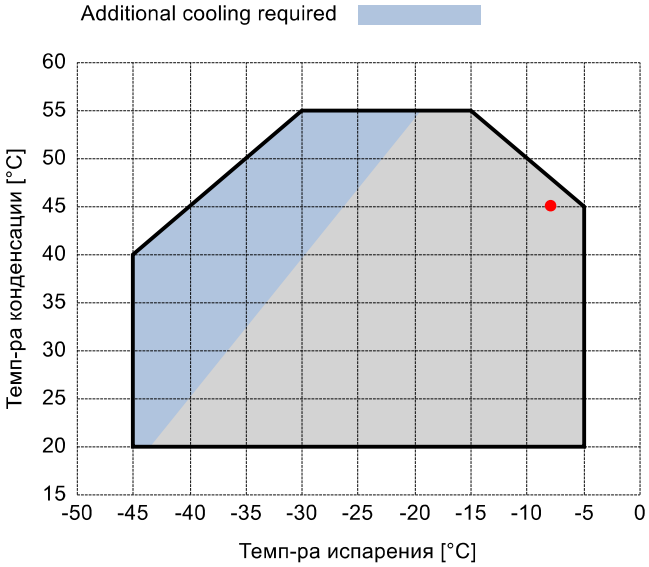

Выходящие данные

Compressor :		**Z40-154Y**
Количество компрессоров :		FSx1
Холодопроизводительность	kW	84,043
Холодопроизводительность [*поз.]	kW	84,043
Производительность испарителя	kW	84,043
Потребляемая мощность	W	37969
Производительность конденсатора, теор.	kW	122,012
Электрический ток	A	66,97
Холодильный коэффициент	W/W	2,21
Массовый расход	kg/h	2531
Рабочая частота эл. сети	Hz	50
Connection	-	PWS
Режим эксплуатации	-	100%
Темп-ра нагнетания	°C	92,17
Коэффициент (%)	%	100,0%
Примечание	-	
Расход масла	l/min	-
Теплообмен маслоохладителя	kW	-
Температура масла на выходе из маслоохладителя	°C	-
Сертифицирован	-	Frascold

Сертифицирован:

- Frascold tentative data

Комментарии:

*поз.: В соответствии со стандартом EN12900
- Темп-ра всас. Газа = 20 °C
- Переохлаждение жидкости = 0 K

All data subject to change without notice

Модель: Z40-154Y

Хладагент: R404A

Электропитание: 400/3/50 PWS

Технические данные:

Объемная произв-ть	154,38 m³/h
номин-ое значение скорости вращения	1450 rpm
Напряжение двигателя	400 V
номин-ое значение частоты эл. сети	50 Hz
Максимальный рабочий ток (MRA)	77,9 A
Ток заблокированного ротора (LRA)	159,2 A
Ток заблокированного ротора (LRA), DOL	273 A
кол-во цилиндров	6
Вес нетто	240 kg
Холодильное масло	FRASCOLD POE68
Заправка маслом	7,2 l

Уровень шума:

Уровень звуковой мощности -10/45°C R404A @50Hz	83 dB(A)
Звуковое давление (*) - расстояние: 1 m	75 dB(A)
Уровень звуковой мощности -35/40°C R404A @50Hz	91,5 dB(A)
Звуковое давление (*) - расстояние: 1 m	83,5 dB(A)

*Полусферич. модель

Электрические подключения:

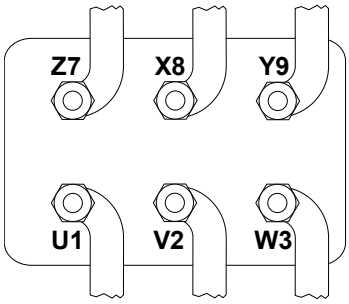

FRASCOLD SPA - via Barbara Melzi 103/105, IT 20027 Rescaldina MI - +39-0331-742201 - frascold@frascold.it - www.frascold.it

Модель: Z40-154Y

Хладагент: R404A

Электропитание: 400/3/50 PWS

Размеры:

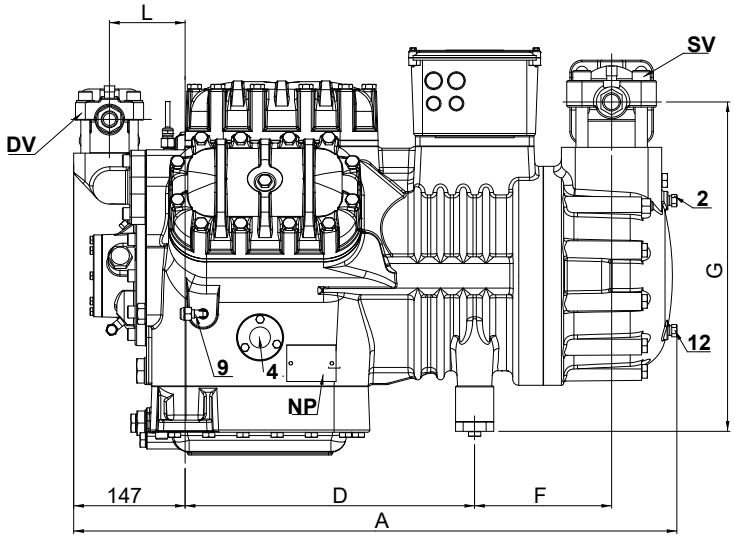

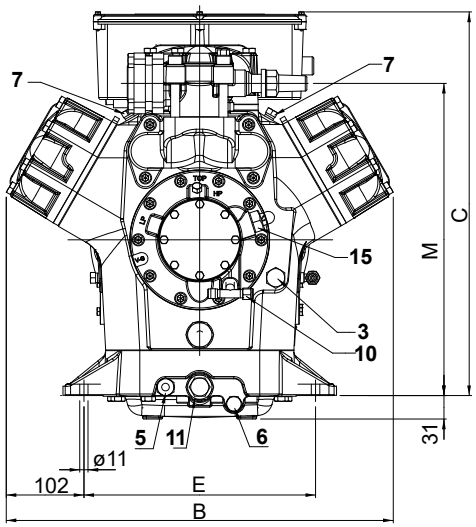

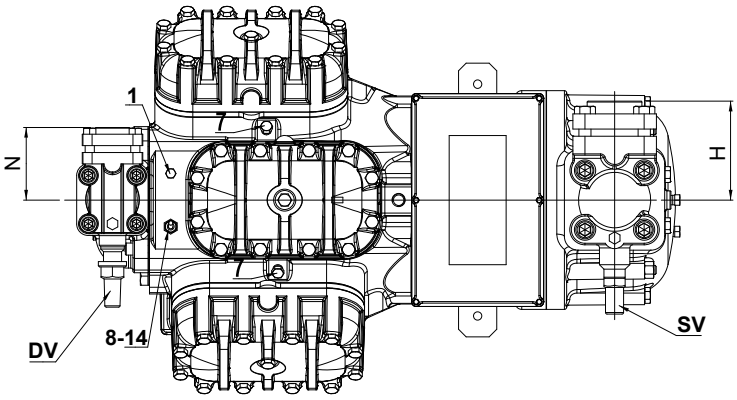

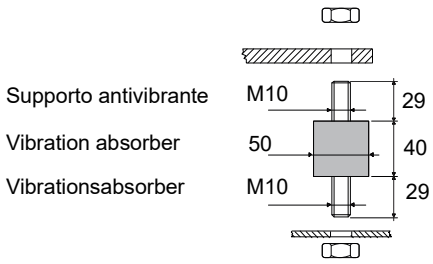

Комментарии:

SV: Всасывающий вентиль	2 5/8" in - 67 mm	2: Low pressure connection	1/4" NPT
DV: Нагнетательный вентиль	1 5/8" in - 42 mm	3: Заглушка (запр-ка масла)	3/8" GAS
A: Длина	794 mm	4: Oil level sight glass	-
B: Ширина	509 mm	5: Crankcase heater seat	-
C: Высота	536 mm	6: Oil drain plug	1/4" GAS
D: Отверстия для крепежа	381 mm	7: Liquid injection plug	1/8" NPT
E: Отверстия для крепежа	305 mm	8: Liquid injection sensor plug	1/8" NPT
F: Всасывающий вентиль	180 mm	9: Oil pressure switch connection (LP)	1/4" NPT
G: Всасывающий вентиль	433 mm	10: Oil pressure switch connection (HP)	1/4" SAE
H: Всасывающий вентиль	130 mm	11: Oil filter	3/8" GAS
L: Нагнетательный вентиль	100 mm	12: Oil return plug	1/4" NPT
M: Нагнетательный вентиль	411 mm	14: Max discharge temperature sensor connection	1/8" NPT
N: Нагнетательный вентиль	95 mm	15: Electronic oil pressure switch connection	-
1: High pressure connection	1/8" NPT	NP: Заводская этикетка на компрессоре	

All data subject to change without notice

Модель: Z40-154Y

Хладагент: R404A

Электропитание: 400/3/50 PWS

Коэффициенты полинома согласно стандарта EN12900 for Z40-154Y:

*S = Tevap ; D = Tcond

Рекомендуемые условия	
Хладагент	R404A
Темп-ра окружающей среды	35 °C
Темп-ра всас. Газа	20 °C
Переохлаждение жидкости	0 K
Эл. частота	50 Hz

	Холодопроизводительность [W]	Потребляемая мощность [W]
C1	2,098374E+005	1,142646E+004
C2	7,483002E+003	-6,151594E+002
C3	-2,254058E+003	6,309910E+002
C4	1,006177E+002	-2,031510E+001
C5	-7,828622E+001	2,428609E+001
C6	3,474880E+000	3,799558E+000
C7	5,281729E-001	-1,599873E-001
C8	-7,772635E-001	1,862519E-001
C9	1,221881E-001	-1,646677E-002
C10	-1,831431E-002	-5,826279E-002

All data subject to change without notice

FRASCOLD SPA - via Barbara Melzi 103/105, IT 20027 Rescaldina MI - +39-0331-742201 - frascold@frascold.it - www.frascold.it