Спиральные компрессоры для холодильного оборудования

Спиральные компрессоры Ридан серии RCM и RCL специально спроектированы для применения в средне- и низкотемпературных системах охлаждения, обеспечивая требуемые параметры высокоэффективности и надёжности.

Спиральные компрессоры Ридан серии RCVM среднетемпературного применения разработаны для плавного изменения холодопроизводительности за счёт регулирования скорости вращения вала с помощью частотного преобразователя. Конструкция электродвигателя на постоянных магнитах обеспечивает широкий диапазон регулирования и повышает энергоэффективность компрессора

Компрессоры серия RCM имеют широкий модельный ряд от 1,7 до 20 л. с., и предназначены для эксплуатации с хладагентами R404A, R507, R407C, R134a

Компрессоры серия RCL представлены модельным рядом от 1,2 до 17 л. с., и предназначены для эксплуатации с хладагентами R404A, R507. Компрессоры работают с впрыском жидкости, обеспечивая надёжную работы при низких температурах кипения, или с впрыском пара, обеспечивая эффективность компрессора и повышая холодопроизводительность холодильной системы.

Компрессоры серия RCVM представлены пятью моделями, обеспечивают диапазон холодопроизводительности от 2,5 до 12,5 кВт при стандартных условиях эксплуатации, и работают с хладагентами R404A, R507.

Ключевые особенности компрессоров

- **Энергосбережение** — спиральные компрессоры обеспечивают оптимальную работу холодильных систем благодаря сочетанию оптимизированной формы спиралей и высокоэффективному электродвигателю, конструкции плавающего уплотнения и клапана EDV, впрыску пара в низкотемпературных моделях, плавной регулировки производительности моделей RCVM.
- **Надежность** — конструкция радиального и осевого согласования спиралей, защита от высокой разности давления, защита от перегрузки и высокой температуры, сетчатый фильтр на всасывании, сбалансированная система смазки, впрыск жидкого хладагента в низкотемпературных моделях, делают спиральные компрессоры Ридан надёжным решением для холодильных систем.
- **Низкий уровень шума** — благодаря глушителю на стороне нагнетания, конструкции обратного клапана, симметричному профилю спиралей, точной балансировке вала, работе на пониженных скоростях вращения моделей RCVM, спиральные компрессоры Ридан обеспечивают тихую работы при эксплуатации.

Особенности конструкции Ридан RCM, RCL

Внутренний предохранительный клапан
Контроль высокого давления для повышения надежности

Плавающее уплотнение
Три плавающих гибких уплотнения О-образной формы, изолирующие камеры высокого, среднего и низкого давления, обеспечивают превосходную производительность на всем сроке эксплуатации

Патрубок впрыска жидкости (RCL_ _ _ _ _8CA)
Эффективно снижает температуру выпускаемого газа, расширяя границы рабочего диапазона

Патрубок впрыска пара (RCL_ _ _ _ _9CA)
Подача пара промежуточного давления в полость спирального блока улучшает переохлаждение и увеличивает степень сжатия, расширяя границы рабочего диапазона. Обеспечивает большую производительность и высокий КПД

Технология двойного согласования спиралей
Технология радиального и осевого согласования позволяет пропустить жидкость и твердые частицы через спиральный блок. Высокая надежность и долговечность

Смотровое стекло
Контроль уровня масла, подключение регулятора уровня масла

Эффективное охлаждение двигателя
Охлаждение двигателя всасывающим газом увеличивает срок эксплуатации

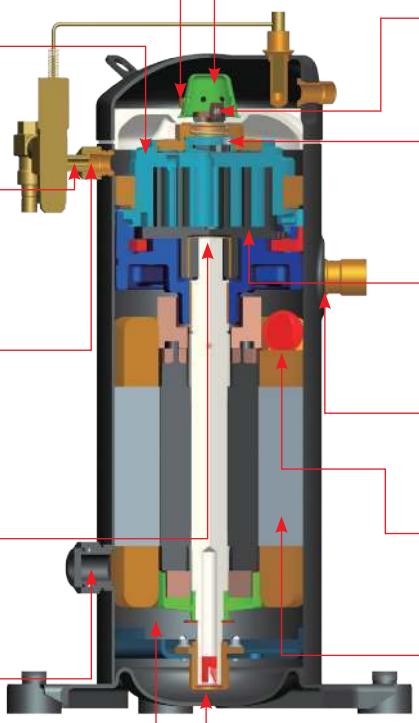

Глушитель
Снижает пульсации газа, уровень шума и вибрации

Обратный клапан
Предотвращает возврат газа высокого давления в спиральный блок, снижает шум при выключении, повышает объемный КПД

Клапан EDV
Выпуск газа в нагнетательную полость до полного сжатия. Динамическая регулировка степени сжатия обеспечивает высокую эффективность

Симметричный профиль спиралей
Сбалансированное распределение сил и минимизация перетечек газа между рабочими полостями, снижение уровня шума и повышение эффективности

Фильтр на всасывании
Останавливает попадание твердых частиц в компрессор, повышает надежность

Внутренняя защита электродвигателя
Двойная защита двигателя от высокой температуры и тока перегрузки повышает долговечность

Высокоэффективный двигатель
Оптимизированная конструкция статора для повышения КПД и энергоэффективности

Сбалансированная система смазки
Динамический центробежный масляный насос снижает скорость циркуляции масла, повышая надежность

Особенности конструкции Ридан RCVM

Внутренний обратный клапан
Предотвращает шум в момент остановки компрессора

Плавающее уплотнение
Три плавающих гибких уплотнения О-образной формы, изолирующие камеры высокого, среднего и низкого давления, обеспечивают превосходную производительность на всём сроке эксплуатации

Технология двойного согласования спиралей
Технология радиального и осевого согласования позволяет пропустить жидкость и твердые частицы через спиральный блок. Высокая надежность и долговечность

Эффективное охлаждение двигателя
Охлаждение двигателя всасывающим газом увеличивает срок эксплуатации

Смотровое стекло
Контроль уровня масла, порт для параллельного соединения

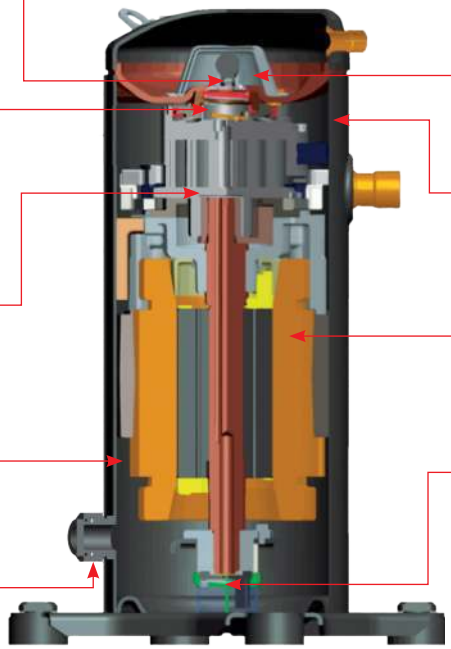

Глушитель
Снижает пульсации газа, уровень шума и вибрации

Внутренний предохранительный клапан
Контроль высокого давления для повышения надежности

Высокоэффективный двигатель
Применение электродвигателей на постоянных магнитах не затрачивает энергию на намагничивание статора, что повышает эффективность

Масляный насос объемного типа
Обеспечивает смазку деталей на всем диапазоне скоростей компрессора

Общие технические характеристики

Модель RCM

R404A

Модель		RCM09	RCM11	RCM13	RCM15	RCM19	RCM21
Напряжение питания, В/Ф/Гц		380-420 В/3 ф/50 Гц	380-420 В/3 ф/50 Гц	380-420 В/ 3 ф/50 Гц	380-420 В/ 3 ф/50 Гц	380-420 В/ 3 ф/50 Гц	380-420 В/ 3 ф/50 Гц
Номинальная производительность, л. с.		1,2	1,4	1,7	2	2,5	3
Объемная производительность, м³/ч при 50 Гц		3,7	4,3	5,3	6,1	7,2	8,5
Рабочий объем, см³/об		21,5	25,0	30,5	35,1	41,4	48,9
Хладагент		R404A	R404A	R404A	R404A	R404A	R404A
Номинальная холодопроизводительность, Вт		2340	2724	3310	3760	4430	5120
Потребляемая мощность, Вт		1310	1437	1700	1890	2260	2525
Холодильный коэффициент [COP], Вт/Вт		1,79	1,90	1,95	2,00	2,00	2,00
Номинальный ток [RLA], А		2,8	2,9	3,3	3,5	4,3	5,1
Ток заблокированного ротора [LRA], А		22	22	22	22	41	41
Макс. рабочий ток [MOC], А		3,3	3,8	4,7	5,4	6,3	7,5
Мощность подогревателя картера, Вт		70	70	70	70	70	70
Габаритные размеры, мм	Длина	237	237	237	237	237	237
	Ширина	237	237	237	237	237	237
	Высота	413	413	413	413	413	413
Межосевое расстояние между опорами, мм		190,5x190,5 (ф8,5)	190,5x190,5 (ф8,5)	190,5x190,5 (ф8,5)	190,5x190,5 (ф8,5)	190,5x190,5 (ф8,5)	190,5x190,5 (ф8,5)
Тип масла		POE	POE	POE	POE	POE	POE
Объем начальной заправки масла, л		1,4	1,4	1,4	1,4	1,4	1,4
Объем масла для перезаправки, л		1,25	1,25	1,25	1,25	1,25	1,25
Макс. рабочее давление, бар	Сторона высокого давления	32	32	32	32	32	32
	Сторона низкого давления	20	20	20	20	20	20
Масса, кг		24,0	24,0	24,0	24,5	25,5	25,5

Модель		RCM26	RCM30	RCM38	RCM45	RCM51	RCM57
Напряжение питания, В/Ф/Гц		380-420 В/ 3 ф/50 Гц	380-420 В/ 3 ф/50 ГЦ	380-420 В/ 3 ф/50 ГЦ	380-420 В/ 3 ф/50 ГЦ	380-420 В/ 3 ф/50 ГЦ	380-420 В/ 3 ф/50 ГЦ
Номинальная производительность, л. с.		3,5	4	5	6	7	8
Объемная производительность, м³/ч при 50 Гц		10,1	11,5	14,4	17,4	19,5	21,3
Рабочий объем, см³/об		58,0	66,1	82,8	100,0	112,1	122,4
Хладагент		R404A	R404A	R404A	R404A	R404A	R404A
Номинальная холодопроизводительность, Вт		6210	7525	8970	10980	12500	13550
Потребляемая мощность, Вт		3104	3575	4250	5289	5949	5766
Холодильный коэффициент [COP], Вт/Вт		2,00	2,10	2,10	2,08	2,10	2,35
Номинальный ток [RLA], А		6,0	6,8	7,7	9,7	11,0	10,6
Ток заблокированного ротора [LRA], А		41	61	61	75	87	87
Макс. рабочий ток [MOC], А		8,8	10,3	12,9	14,3	17,5	16,4
Мощность подогревателя картера, Вт		70	70	70	70	70	70
Габаритные размеры, мм	Длина	237	237	237	237	237	237
	Ширина	237	237	237	244	244	244
	Высота	413	413	413	436	436	436
Межосевое расстояние между опорами, мм		190,5x190,5 (ф8,5)	190,5x190,5 (ф8,5)	190,5x190,5 (ф8,5)	190,5x190,5 (ф8,5)	190,5x190,5 (ф8,5)	190,5x190,5 (ф8,5)
Тип масла		POE	POE	POE	POE	POE	POE
Объем начальной заправки масла, л		1,4	1,4	1,4	1,4	1,7	1,7
Объем масла для перезаправки, л		1,25	1,25	1.25	1,25	1,45	1,45
Макс. рабочее давление, бар	Сторона высокого давления	32	32	32	32	32	30
	Сторона низкого давления	20	20	20	20	20	20
Масса, кг		25,5	28,0	28,0	33,7	35,3	35,5

Стандартные расчетные условия: ARI
Температура кипения: -6,7 °C
Температура конденсации: 48,9 °C
Температура всасываемого газа: 18,3 °C
Переохлаждение: 0K

Модель RCM

R404A

Модель		RCM66	RCM77	RCM88	RCM95	RCM107	RCM114
Напряжение питания, В/Ф/Гц		380-420 В/ 3 ф/50 ГЦ	380-420 В/ 3 ф/50 ГЦ	380-420 В/ 3 ф/50 ГЦ	380-420 В/ 3 ф/50 ГЦ	380-420 В/ 3 ф/50 ГЦ	380-420 В/ 3 ф/50 ГЦ
Номинальная производительность, л. с.		9	10	12	13	15	20
Объемная производительность, $м^3$/ч при 50 Гц		25,7	30,0	34,0	36,4	41,3	44,3
Рабочий объем, $см^3$/об		147,7	172,4	195,4	209,2	237,4	254,6
Хладагент		R404A	R404A	R404A	R404A	R404A	R404A
Номинальная холодопроизводительность, Вт		16270	18920	21560	22950	26000	27700
Потребляемая мощность, Вт		7715	8885	10192	10809	12457	13355
Холодильный коэффициент [COP], Вт/Вт		2,11	2,13	2,12	2,12	2,09	2,07
Номинальный ток [RLA], А		14,2	16,4	18,8	19,9	22,9	24,6
Ток заблокированного ротора [LRA], А		100	114	129	148,5	148,5	148,5
Макс. рабочий ток [MOC], А		21,0	23,6	26,5	27,6	32,8	35,2
Мощность подогревателя картера, Вт		90	90	90	90	90	90
Габаритные размеры, мм	Длина	250	250	250	250	250	250
	Ширина	274	274	274	274	274	274
	Высота	548	548	548	548	548	548
Межосевое расстояние между опорами, мм		190,5x190,5 (ф8,5)	190,5x190,5 (ф8,5)	190,5x190,5 (ф8,5)	190,5x190,5 (ф8,5)	190,5x190,5 (ф8,5)	190,5x190,5 (ф8,5)
Тип масла		POE	POE	POE	POE	POE	POE
Объем начальной заправки масла, л		3,5	3,5	3,5	3,5	3,5	3,5
Объем масла для перезаправки, л		3	3	3	3	3	3
Макс. рабочее давление, бар	Сторона высокого давления	32	32	32	32	32	32
	Сторона низкого давления	20	20	20	20	20	20
Масса, кг		54,5	55,8	56,8	58,5	59,0	59,3

Стандартные расчетные условия: ARI
Температура кипения: -6,7 °C
Температура конденсации: 48,9 °C
Температура всасываемого газа: 18,3 °C
Переохлаждение: 0K

Модель RCL (впрыск жидкости)

R404A

Модель		RCL03	RCL04	RCL05	RCL06	RCL08	RCL09
Напряжение питания, В/Ф/Гц		380-420 В/ 3 ф/50 ГЦ	380-420 В/ 3 ф/50 ГЦ	380-420 В/ 3 ф/50 ГЦ	380-420 В/ 3 ф/50 ГЦ	380-420 В/ 3 ф/50 ГЦ	380-420 В/ 3 ф/50 ГЦ
Номинальная производительность, л. с.		1,2	1,4	1,7	2	2,5	3
Объемная производительность, м³/ч при 50 Гц		3,7	4,3	5,3	6,1	7,2	8,5
Рабочий объем, см³/об		21,3	24,7	30,5	35,1	41,4	48,9
Хладагент		R404A	R404A	R404A	R404A	R404A	R404A
Номинальная холодопроизводительность, Вт		988	1155	1410	1620	1920	2250
Потребляемая мощность, Вт		990	1050	1230	1400	1690	1900
Холодильный коэффициент [COP], Вт/Вт		1,00	1,10	1,15	1,16	1,14	1,18
Номинальный ток [RLA], А		1,8	1,9	2,3	2,6	3,1	3,5
Ток заблокированного ротора [LRA], А		22	22	22	22	41	41
Макс. рабочий ток [MOC], А		2,2	2,6	3,2	3,8	4,9	5,8
Мощность подогревателя картера, Вт		70	70	70	70	70	70
Габаритные размеры, мм	Длина	237	237	237	237	237	237
	Ширина	237	237	237	237	237	237
	Высота	413	413	413	413	413	413
Межосевое расстояние между опорами, мм		190,5x190,5 (ф8,5)	190,5x190,5 (ф8,5)	190,5x190,5 (ф8,5)	190,5x190,5 (ф8,5)	190,5x190,5 (ф8,5)	190,5x190,5 (ф8,5)
Тип масла		POE	POE	POE	POE	POE	POE
Объем начальной заправки масла, л		1,4	1,4	1,4	1,4	1,4	1,4
Объем масла для перезаправки, л		1,25	1,25	1,25	1,25	1,25	1,25
Макс. рабочее давление, бар	Сторона высокого давления	32	32	32	32	32	32
	Сторона низкого давления	20	20	20	20	20	20
Масса, кг		24,0	24,0	24,5	25,5	25,5	25,5

Модель		RCL11	RCL13	RCL15	RCL18	RCL24	RCL28
Напряжение питания, В/Ф/Гц		380-420 В/ 3 ф/50 ГЦ	380-420 В/ 3 ф/50 ГЦ	380-420 В/ 3 ф/50 ГЦ	380-420 В/ 3 ф/50 ГЦ	380-420 В/ 3 ф/50 ГЦ	380-420 В/ 3 ф/50 ГЦ
Номинальная производительность, л. с.		3,5	4	5	6	7,5	9
Объемная производительность, м³/ч при 50 Гц		10,1	11,5	14,4	17,4	21,3	25,7
Рабочий объем, см³/об		58,0	66,1	82,8	100,0	122,4	147,7
Хладагент		R404A	R404A	R404A	R404A	R404A	R404A
Номинальная холодопроизводительность, Вт		2680	3050	3850	4600	5680	6800
Потребляемая мощность, Вт		2350	2621	2940	3485	4279	5099
Холодильный коэффициент [COP], Вт/Вт		1,14	1,16	1,31	1,32	1,33	1,33
Номинальный ток [RLA], А		4,3	4,8	5,4	6,4	7,9	9,4
Ток заблокированного ротора [LRA], А		41	61	61	75	87	100
Макс. рабочий ток [MOC], А		7,7	8,8	10,3	12,1	14,8	20,1
Мощность подогревателя картера, Вт		70	70	70	70	70	90
Габаритные размеры, мм	Длина	237	237	237	237	237	250
	Ширина	237	237	237	244	244	274
	Высота	413	413	413	436	436	548
Межосевое расстояние между опорами, мм		190,5x190,5 (ф8,5)	190,5x190,5 (ф8,5)	190,5x190,5 (ф8,5)	190,5x190,5 (ф8,5)	190,5x190,5 (ф8,5)	190,5x190,5 (ф8,5)
Тип масла		POE	POE	POE	POE	POE	POE
Объем начальной заправки масла, л		1,4	1,4	1,4	1,7	1,7	3,5
Объем масла для перезаправки, л		1,25	1,25	1,25	1,45	1,45	3
Макс. рабочее давление, бар	Сторона высокого давления	32	32	32	32	32	32
	Сторона низкого давления	20	20	20	20	20	20
Масса, кг		28,0	28,0	33,7	35,3	35,5	54,5

Стандартные расчетные условия: ARI
Температура кипения: -31,7 ℃
Температура конденсации: 40,6 ℃
Температура всасываемого газа: 18,3 ℃
Переохлаждение: 0K

Модель RCL (впрыск жидкости)

R404A

Модель		RCL34	RCL38	RCL41	RCL45	RCL51
Напряжение питания, В/Ф/Гц		380-420 В/ 3 ф/50 ГЦ	380-420 В/ 3 ф/50 ГЦ	380-420 В/ 3 ф/50 ГЦ	380-420 В/ 3 ф/50 ГЦ	380-420 В/ 3 ф/50 ГЦ
Номинальная производительность, л. с.		10	12	13	15	17
Объемная производительность, $м^3$/ч при 50 Гц		30,0	34,0	36,4	41,3	44,3
Рабочий объем, $см^3$/об		172,4	195,4	209,2	237,4	254,6
Хладагент		R404A	R404A	R404A	R404A	R404A
Номинальная холодопроизводительность, Вт		7900	9000	9650	11000	12300
Потребляемая мощность, Вт		5940	6842	7370	8360	9400
Холодильный коэффициент [COP], Вт/Вт		1,33	1,32	1,31	1,32	1,31
Номинальный ток [RLA], А		10,9	12,6	13,6	15,4	17,3
Ток заблокированного ротора [LRA], А		114	129	148,5	148,5	148,5
Макс. рабочий ток [MOC], А		22,3	25,6	27,4	31,1	33,4
Мощность подогревателя картера, Вт		90	90	90	90	90
Габаритные размеры, мм	Длина	250	250	250	250	250
	Ширина	274	274	274	274	274
	Высота	548	548	548	548	548
Межосевое расстояние между опорами, мм		190,5x190,5 (ф8,5)	190,5x190,5 (ф8,5)	190,5x190,5 (ф8,5)	190,5x190,5 (ф8,5)	190,5x190,5 (ф8,5)
Тип масла		POE	POE	POE	POE	POE
Объем начальной заправки масла, л		3,5	3,5	3,5	3,5	3,5
Объем масла для перезаправки, л		3	3	3	3	3
Макс. рабочее давление, бар	Сторона высокого давления	32	32	32	32	32
	Сторона низкого давления	20	20	20	20	20
Масса, кг		55,8	56,8	58,5	59,0	59,3

Стандартные расчётные условия: ARI
Температура кипения: -31,7 °C
Температура конденсации: 40,6 °C
Температура всасываемого газа: 18,3 °C
Переохлаждение: 0K

Модель RCL (впрыск пара)

R404A

Модель		RCL03	RCL05	RCL06	RCL08	RCL09	RCL11
Напряжение питания, В/Ф/Гц		380-420 В/ 3 ф/50 ГЦ	380-420 В/ 3 ф/50 ГЦ	380-420 В/ 3 ф/50 ГЦ	380-420 В/ 3 ф/50 ГЦ	380-420 В/ 3 ф/50 ГЦ	380-420 В/ 3 ф/50 ГЦ
Номинальная производительность, л. с.		1,2	1,7	2	2,5	3	3,5
Объемная производительность, м³/ч при 50 Гц		3,7	5,3	6,1	7,2	8,5	10,1
Рабочий объем, см³/об		21,3	30,5	35,1	41,4	48,9	58,0
Хладагент		R404A	R404A	R404A	R404A	R404A	R404A
Номинальная холодопроизводительность, Вт		1450	2080	2480	3000	3450	4060
Потребляемая мощность, Вт		1140	1413	1603	1935	2176	2691
Холодильный коэффициент [COP], Вт/Вт		1,27	1,47	1,55	1,55	1,59	1,51
Номинальный ток [RLA], А		2,1	2,6	3,0	3,6	4,0	5,0
Ток заблокированного ротора [LRA], А		22	22	22	41	41	41
Макс. рабочий ток [MOC], А		2,4	3,5	4,2	5,4	6,4	8,5
Мощность подогревателя картера, Вт		70	70	70	70	70	70
Габаритные размеры, мм	Длина	237	237	237	237	237	237
	Ширина	237	237	237	237	237	237
	Высота	413	413	413	413	413	413
Межосевое расстояние между опорами, мм		190,5x190,5 (ф8,5)	190,5x190,5 (ф8,5)	190,5x190,5 (ф8,5)	190,5x190,5 (ф8,5)	190,5x190,5 (ф8,5)	190,5x190,5 (ф8,5)
Тип масла		POE	POE	POE	POE	POE	POE
Объем начальной заправки масла, л		1,4	1,4	1,4	1,4	1,4	1,4
Объем масла для перезаправки, л		1,25	1,25	1,25	1,25	1,25	1,25
Макс. рабочее давление, бар	Сторона высокого давления	32	32	32	32	32	32
	Сторона низкого давления	20	20	20	20	20	20
Масса, кг		24,0	24,5	25,5	25,5	25,5	28,0

Модель		RCL13	RCL15	RCL18	RCL24	RCL28	RCL34
Напряжение питания, В/Ф/Гц		380-420 В/ 3 ф/50 ГЦ	380-420 В/ 3 ф/50 ГЦ	380-420 В/ 3 ф/50 ГЦ	380-420 В/ 3 ф/50 ГЦ	380-420 В/ 3 ф/50 ГЦ	380-420 В/ 3 ф/50 ГЦ
Номинальная производительность, л. с.		4	5	6	7,5	9	10
Объемная производительность, м³/ч при 50 Гц		11,5	14,4	17,4	21,3	25,7	30,0
Рабочий объем, см³/об		66,1	82,8	100,0	122,4	147,7	172,4
Хладагент		R404A	R404A	R404A	R404A	R404A	R404A
Номинальная холодопроизводительность, Вт		4630	5850	6980	8600	10330	12000
Потребляемая мощность, Вт		3001	3366	3991	4899	5838	6801
Холодильный коэффициент [COP], Вт/Вт		1,54	1,74	1,75	1,76	1,77	1,76
Номинальный ток [RLA], А		5,5	6,2	7,3	9,0	10,8	12,5
Ток заблокированного ротора [LRA], А		61	61	75	87	100	114
Макс. рабочий ток [MOC], А		9,7	11,3	13,3	16,3	22,1	24,5
Мощность подогревателя картера, Вт		70	70	70	70	90	90
Габаритные размеры, мм	Длина	237	237	237	237	250	250
	Ширина	237	237	244	244	274	274
	Высота	413	413	436	436	548	548
Межосевое расстояние между опорами, мм		190,5x190,5 (ф8,5)	190,5x190,5 (ф8,5)	190,5x190,5 (ф8,5)	190,5x190,5 (ф8,5)	190,5x190,5 (ф8,5)	190,5x190,5 (ф8,5)
Тип масла		POE	POE	POE	POE	POE	POE
Объем начальной заправки масла, л		1,4	1,4	1,7	1,7	3,5	3,5
Объем масла для перезаправки, л		1,25	1,25	1,45	1,45	3	3
Макс. рабочее давление, бар	Сторона высокого давления	32	32	32	32	32	32
	Сторона низкого давления	20	20	20	20	20	20
Масса, кг		28,0	33,7	35,3	35,5	54,5	55,8

Стандартные расчетные условия: ARI
Температура кипения: -31,7 °C
Температура конденсации: 40,6 °C
Температура всасываемого газа: 18,3 °C
Переохлаждение: 0K

Модель RCL (впрыск пара)

R404A

Модель		RCL38	RCL41	RCL45	RCL51
Напряжение питания, В/Ф/Гц		380-420 В/3 ф/50 Гц	380-420 В/3 ф/50 Гц	380-420 В/3 ф/50 Гц	380-420 В/3 ф/50 Гц
Номинальная производительность, л. с.		12	13	15	17
Объемная производительность, м³/ч при 50 Гц		34,0	36,4	41,3	44,3
Рабочий объем, см³/об		195,4	209,2	237,4	254,6
Хладагент		R404A	R404A	R404A	R404A
Номинальная холодопроизводительность, Вт		13800	14700	16650	18600
Потребляемая мощность, Вт		7834	8439	9572	10500
Холодильный коэффициент [COP], Вт/Вт		1,76	1,74	1,74	1,77
Номинальный ток [RLA], А		14,4	15,5	17,6	19,3
Ток заблокированного ротора [LRA], А		129	148,5	148,5	148,5
Макс. рабочий ток [MOC], А		28,2	30,1	34,2	36,7
Мощность подогревателя картера, Вт		90	90	90	90
Габаритные размеры, мм	Длина	250	250	250	250
	Ширина	274	274	274	274
	Высота	548	548	548	548
Межосевое расстояние между опорами, мм		190,5x190,5 (ф8,5)	190,5x190,5 (ф8,5)	190,5x190,5 (ф8,5)	190,5x190,5 (ф8,5)
Тип масла		POE	POE	POE	POE
Объем начальной заправки масла, л		3,5	3,5	3,5	3,5
Объем масла для перезаправки, л		3	3	3	3
Макс. рабочее давление, бар	Сторона высокого давления	32	32	32	32
	Сторона низкого давления	20	20	20	20
Масса, кг		56,8	58,5	59,0	59,3

Стандартные расчетные условия: ARI
Температура кипения: -31,7 °C
Температура конденсации: 40,6 °C
Температура всасываемого газа: 18,3 °C
Переохлаждение: 0K

Модель RCVM / Герметичные спиральные компрессоры с частотным регулированием производительности

R404A

Модель		RCVM38	RCVM42	RCVM50	RCVM60	RCVM72
Напряжение питания, В/Ф/Гц		380-420 В/3 ф	380-420 В/3 ф	380-420 В/3 ф	380-420 В/3 ф	380-420 В/3 ф
Номинальная производительность, л. с.		7,5	9	10	12	13
Рабочий объем, см³/об		38	42	50	60	72
Хладагент		R404A	R404A	R404A	R404A	R404A
Номинальная холодопроизводительность, Вт		6240	6742	7883	9459	11351
Потребляемая мощность, Вт		3375	3647	3902	4614	5537
Холодильный коэффициент [COP], Вт/Вт		1,85	1,85	2,02	2,05	2,05
Номинальный ток [RLA], А		5,3	5,8	7,2	8,5	11,2
Макс. рабочий ток [MOC], А		25	25	25	25	25
Мощность подогревателя картера, Вт		90	90	90	90	90
Габаритные размеры, мм	Длина	239	239	239	239	239
	Ширина	252	252	252	252	252
	Высота	420	420	420	420	420
Межосевое расстояние между опорами, мм		190,5x190,5 (ф8,5)	190,5x190,5 (ф8,5)	190,5x190,5 (ф8,5)	190,5x190,5 (ф8,5)	190,5x190,5 (ф8,5)
Тип масла		POE	POE	POE	POE	POE
Объем начальной заправки масла, л		1,4	1,4	1,4	1,4	1,4
Объем масла для перезаправки, л		1,25	1,25	1,25	1,25	1,25
Макс. рабочее давление, бар	Сторона высокого давления	43	43	43	43	43
	Сторона низкого давления	20	20	20	20	20
Масса, кг		29,5	29,5	29,5	29,5	29,5

** Номинальная холодопроизводительность указана при 4500 об/мин на режиме: температура кипения -6,7 °C, температура конденсации 48,9 °C, перегрев 11,1 °C, переохлаждение: 0 °C.*
Возможный диапазон частотного регулирования: 1800-5400 об/мин.

Область эксплуатации

RCM ***R404A/R507***

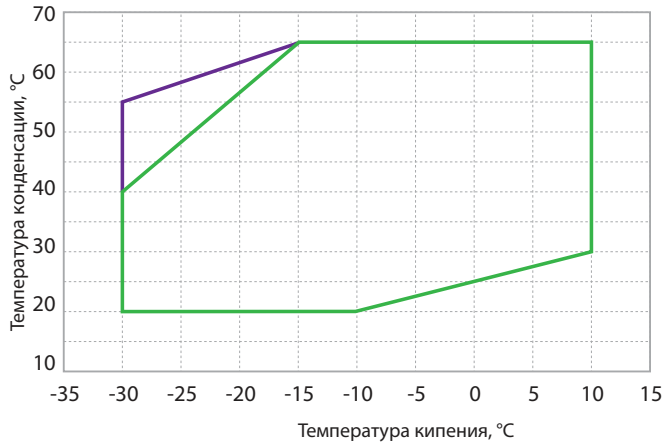

Перегрев не более 11,1К
Температура всасываемого газа 18,3 °C

RCL ***R404A/R507***

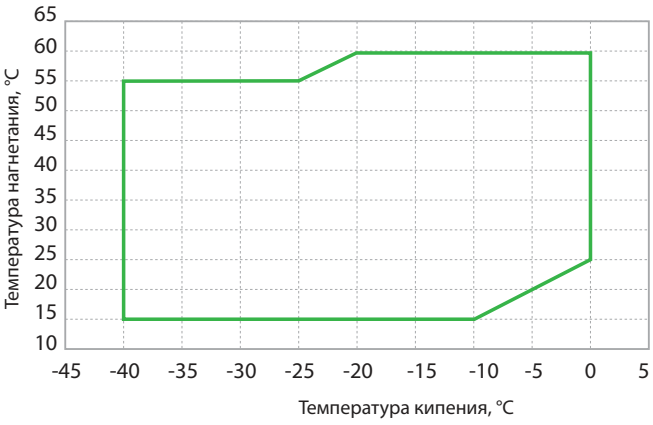

Температура всасываемого газа 18,3 °C

RCVM ***R404A/R507***

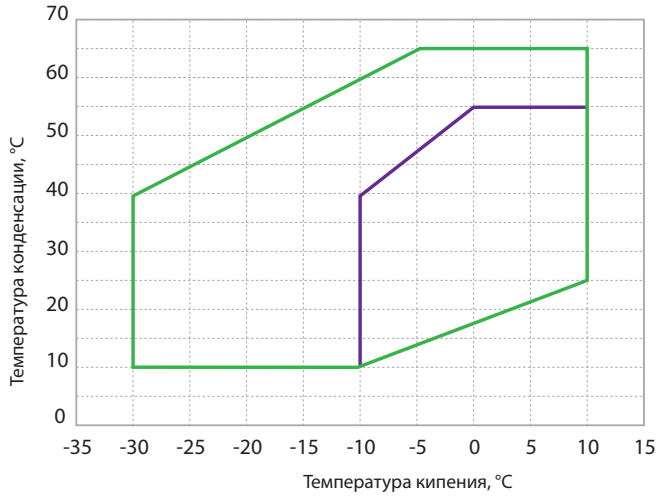

1800-2400 об. мин.
2400-5400 об. мин.

Схемы подключения

Однофазная схема

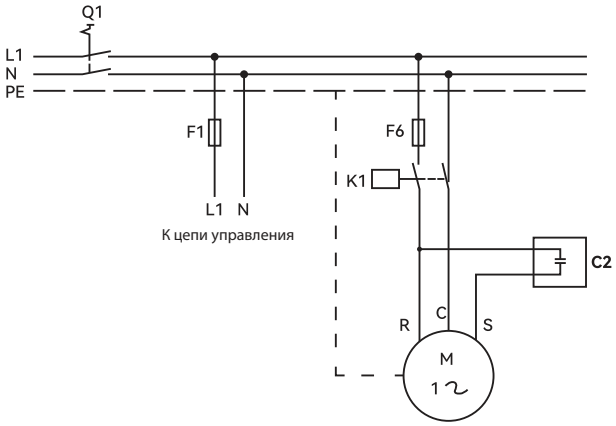

L1/N/PE: Однофазная линия (фаза/ноль/земля)
Q1: Главный выключатель
F1/F6: Плавкий предохранитель
K1: Контактор компрессора
C2: Пусковой конденсатор
M: Электродвигатель компрессора
R/C/S: Клеммы компрессора

Трехфазная схема

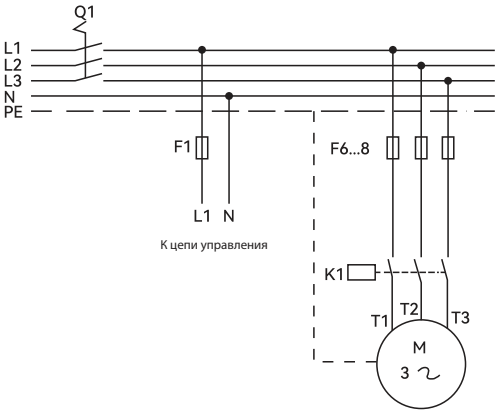

L1/L2/L3/N/PE Трёхфазная линия (фаза/ноль/земля)
Q1: Главный выключатель
F1/F6...8: Плавкий предохранитель
K1: Контактор компрессора
M: Электродвигатель компрессора
T1/T2/T3: Клеммы компрессора

Схема со впрыском жидкого хладагента RCL

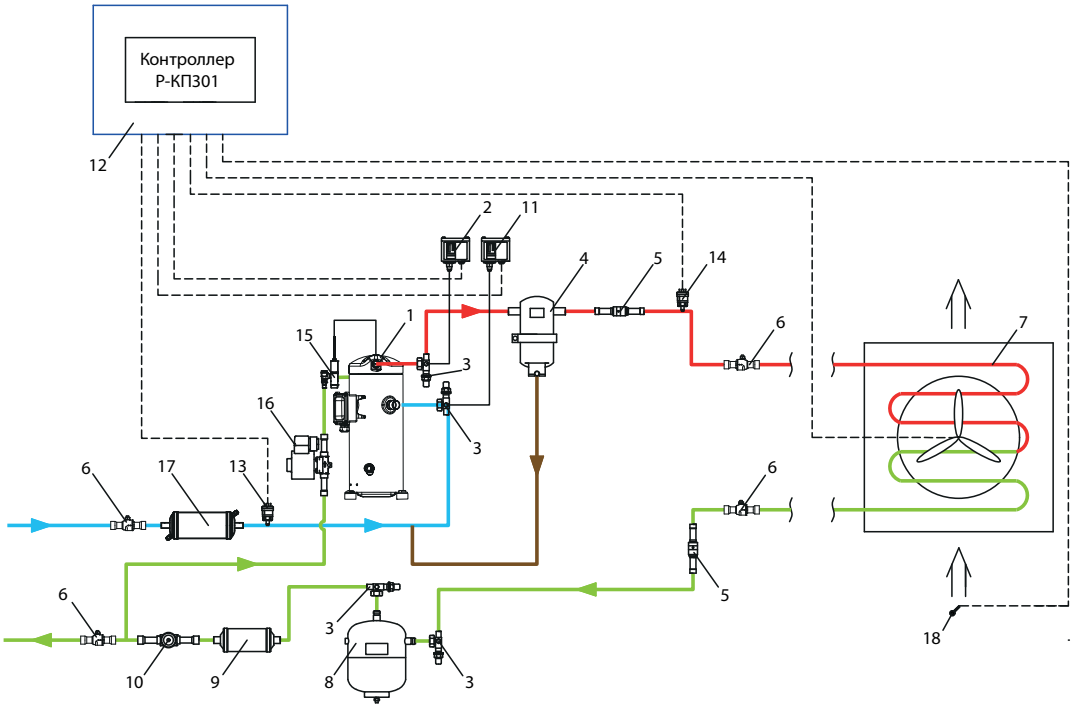

1 Компрессор Ридан
2 Реле высокого давления КР
3 Клапан запорный Rotalock
4 Маслоотделитель
5 Клапан обратный NRV
6 Клапан шаровой GBC
7 Конденсатор воздушного охлаждения
8 Ресивер линейный
9 Фильтр-осушитель DCL / DML
10 Стекло смотровое SGP
11 Реле низкого давления КР
12 Щит электрический с контроллером Р-КП 301
13 Преобразователь низкого давления Р-ДД 420Н
14 Преобразователь высокого давления Р-ДД 420В
15 Клапан впрыска жидкости
16 Электромагнитный клапан EVR
17 Фильтр-очиститель DSF / DAS
18 Датчик температуры Р-ДТ 10К3

Схема со впрыском пара (экономайзер) RCL

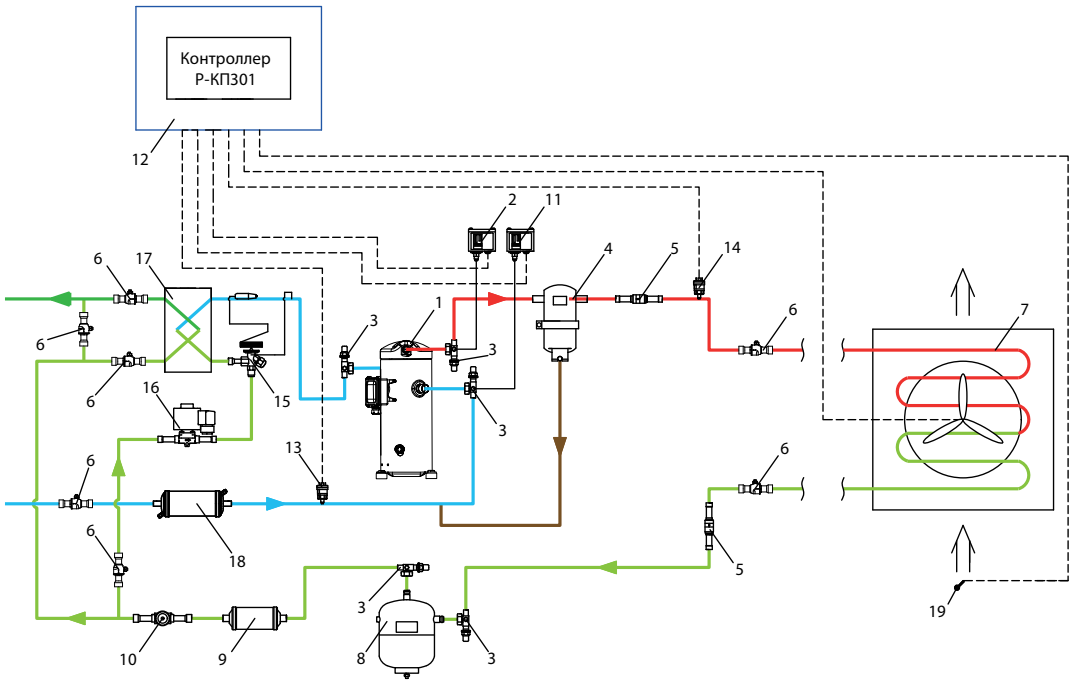

1 Компрессор Ридан
2 Реле высокого давления КР
3 Клапан запорный Rotalock
4 Маслоотделитель
5 Клапан обратный NRV
6 Клапан шаровой GBC
7 Конденсатор воздушного охлаждения
8 Ресивер линейный
9 Фильтр-осушитель DCL / DML
10 Стекло смотровое SGP
11 Реле низкого давления КР
12 Щит электрический с контроллером Р-КП 301
13 Преобразователь низкого давления Р-ДД 420Н
14 Преобразователь высокого давления Р-ДД 420В
15 Терморегулирующий вентиль TE2
16 Электромагнитный клапан EVR
17 Пластинчатый паяный теплообменник BPHE
18 Фильтр-очиститель DSF / DAS
19 Датчик температуры Р-ДТ 10К3

Размеры

1,5–5 л. с.

Среднетемпературное применение
RCM09-RCM38

1,5–5 л. с.

Низкотемпературное применение
RCL03-RCL15

Исполнение с патрубком для впрыска пара для серии RCL

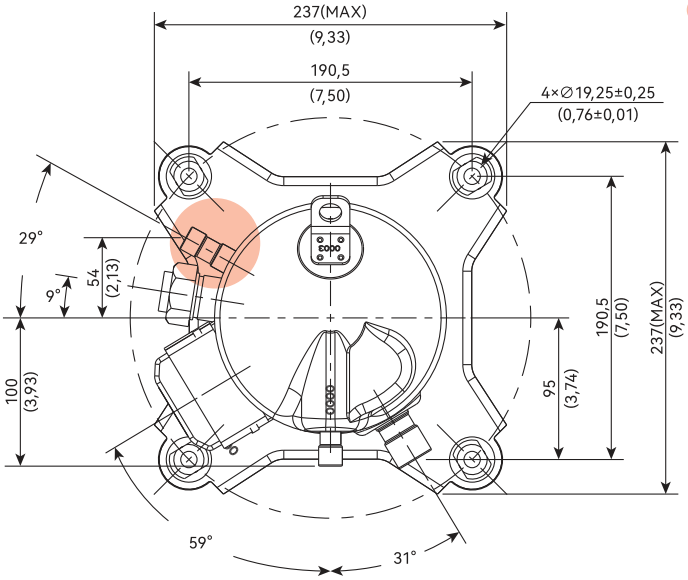

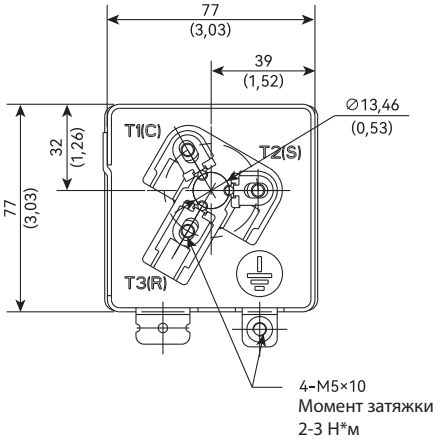

▲ Клеммная коробка

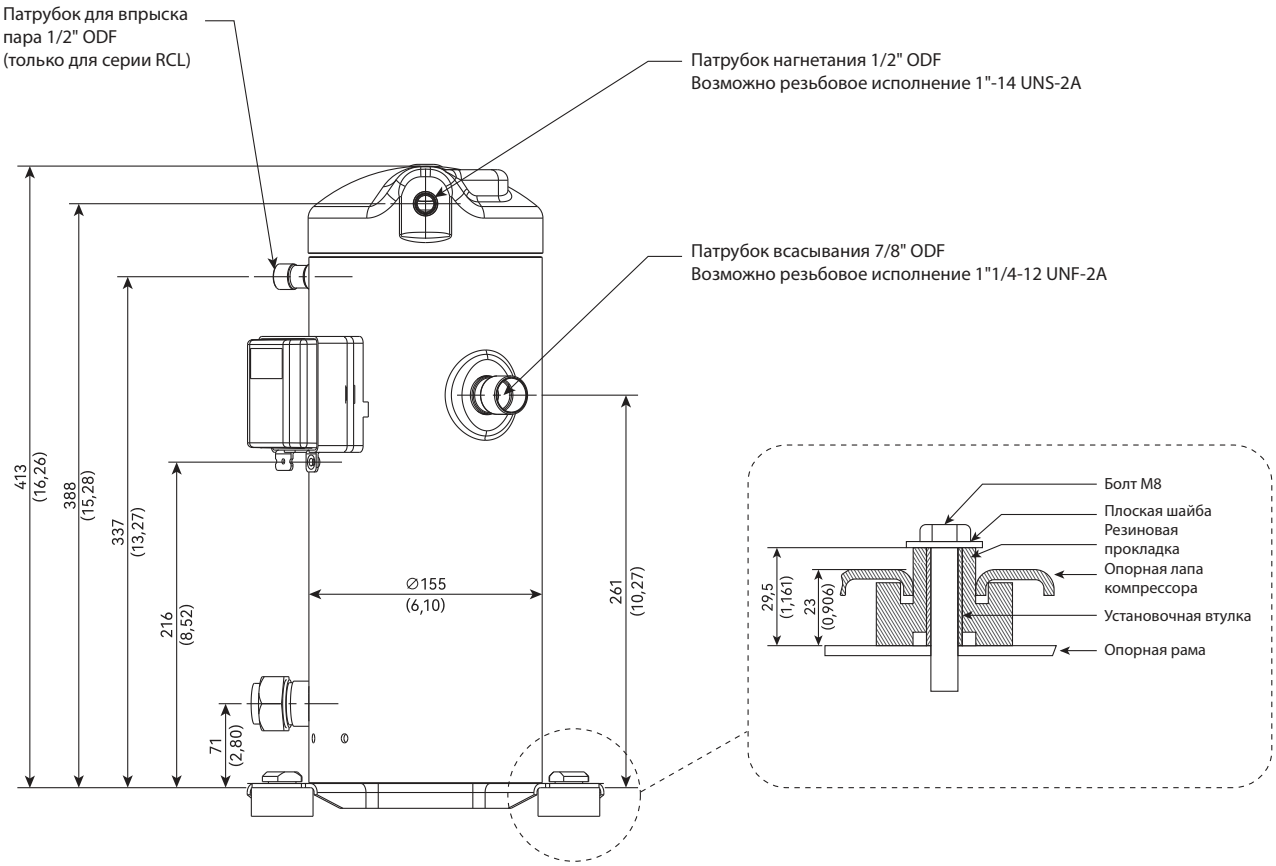

1,5–5 л. с.

Низкотемпературное применение
RCL03-RCL15

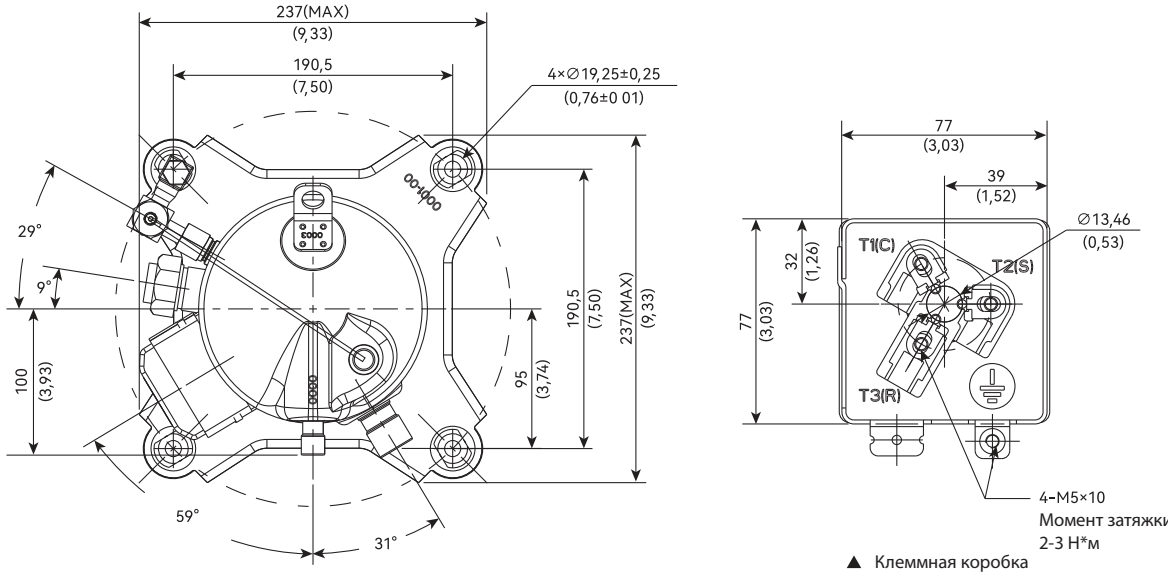

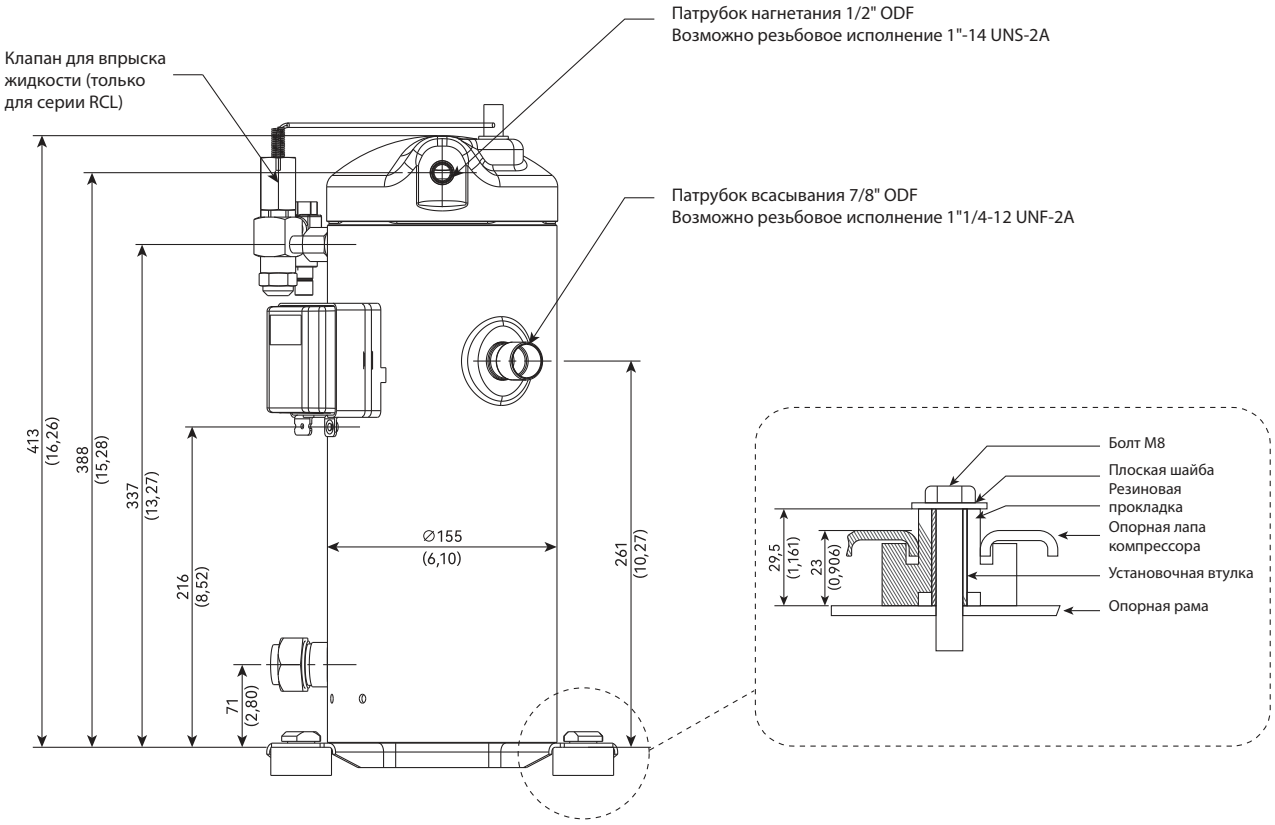

6–8 л. с.

Среднетемпературное применение
RCM45-RCM57

6–8 л. с.

Низкотемпературное применение
RCL18-RCL24

Исполнение с патрубком для впрыска пара для серии RCL

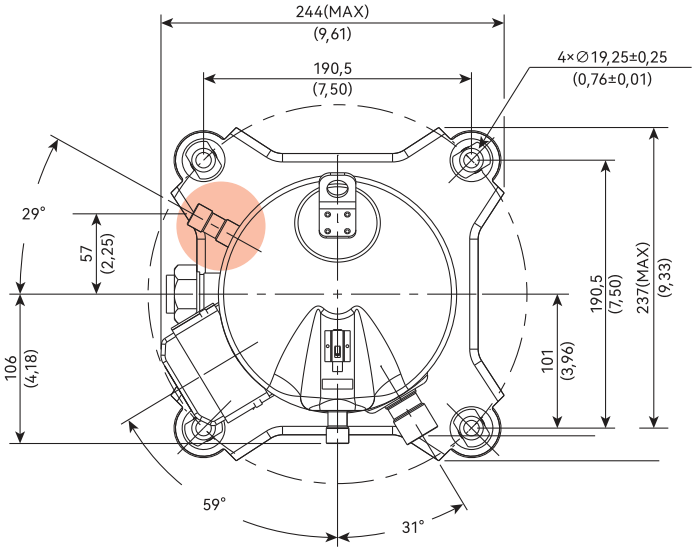

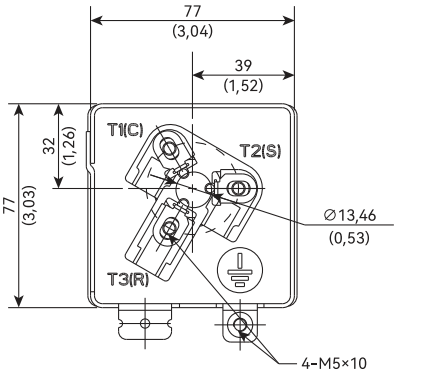

▲ Клеммная коробка

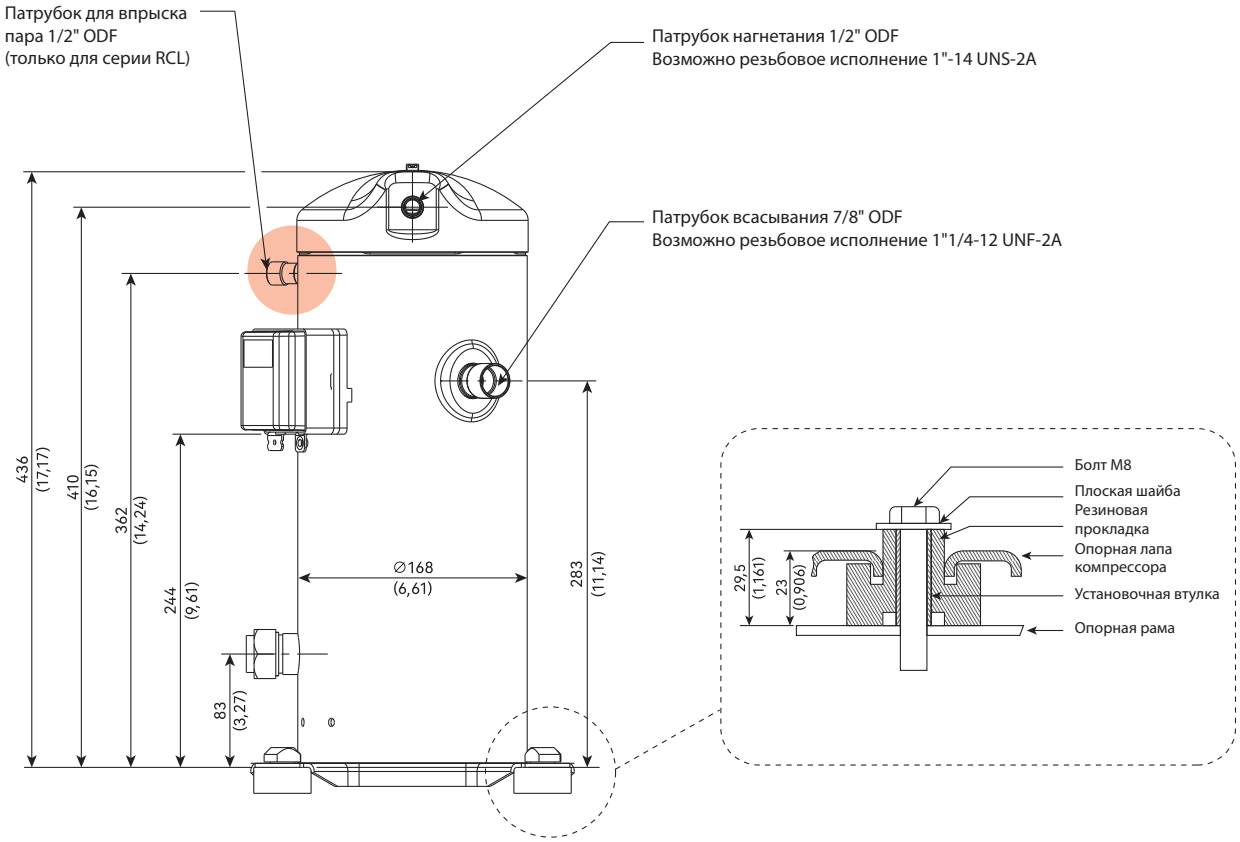

6–8 л. с.

Низкотемпературное применение
RCL18-RCL24

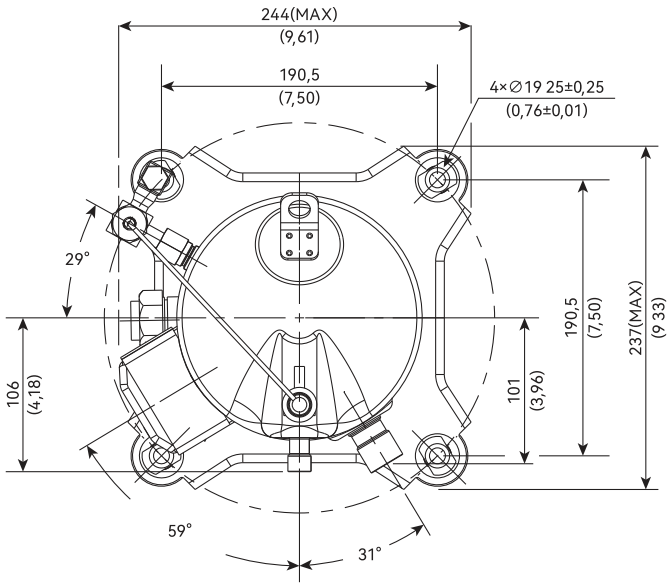

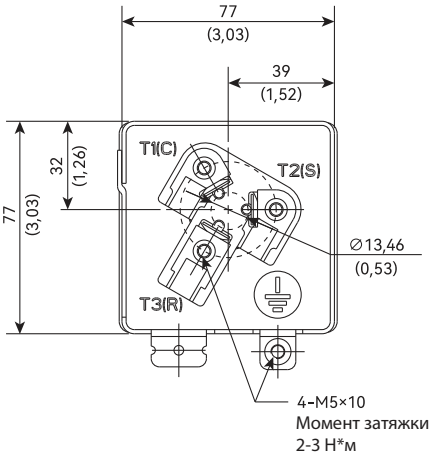

▲ Клеммная коробка

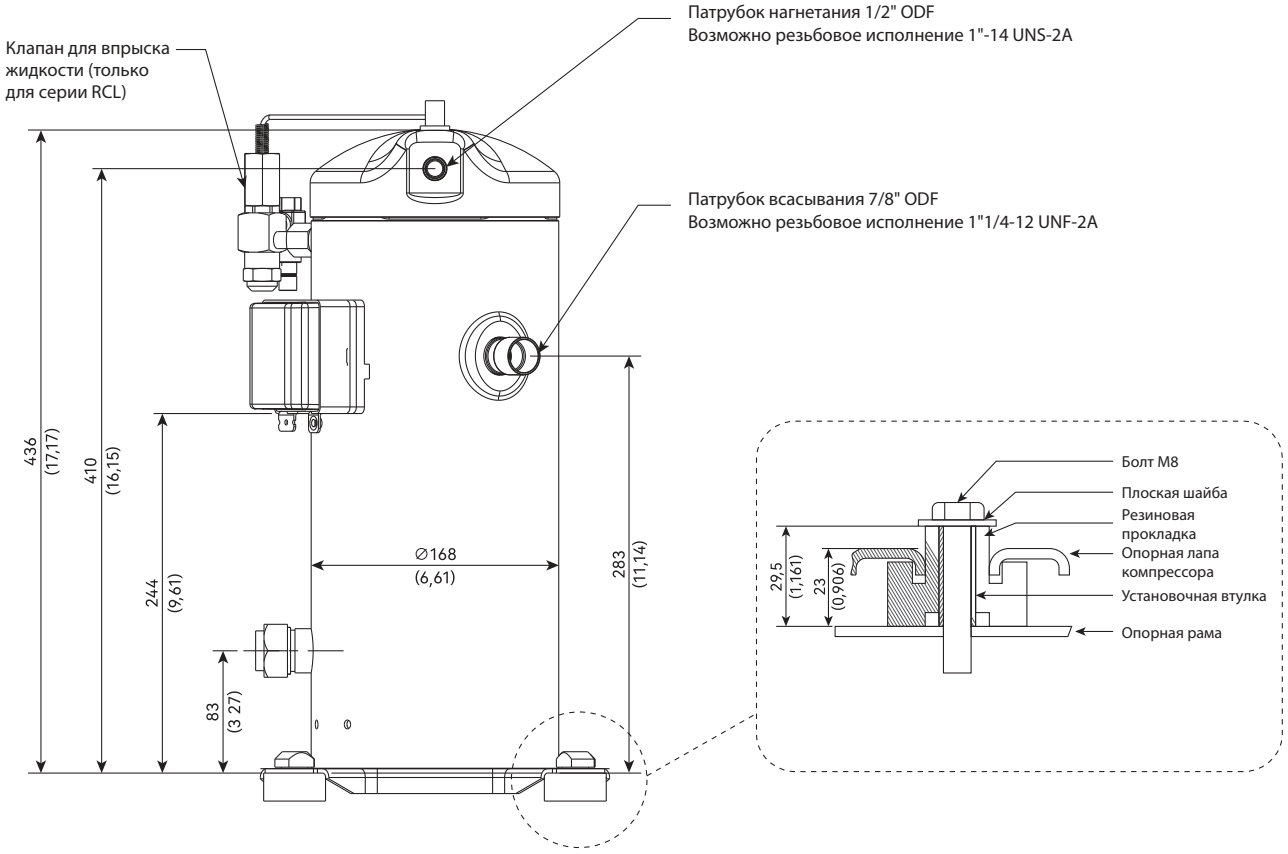

9-20 л. с.

Среднетемпературное применение
RCM66-RCM114

9-20 л. с.

Низкотемпературное применение
RCL28-RCL51

Исполнение с патрубком для впрыска пара для серии RCL

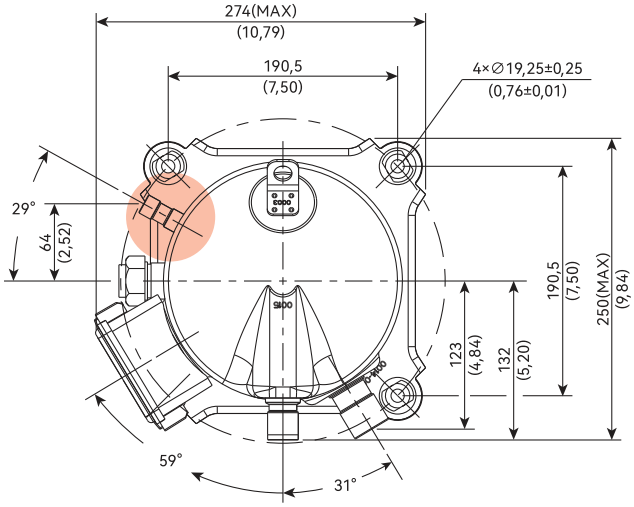

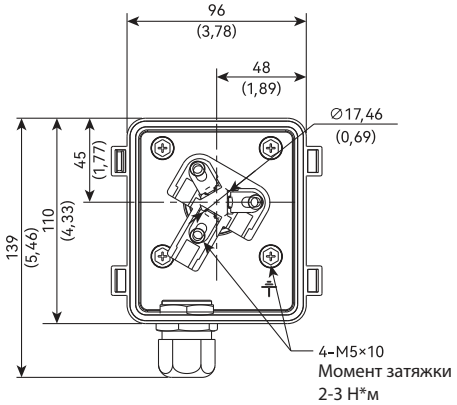

▲ Клеммная коробка

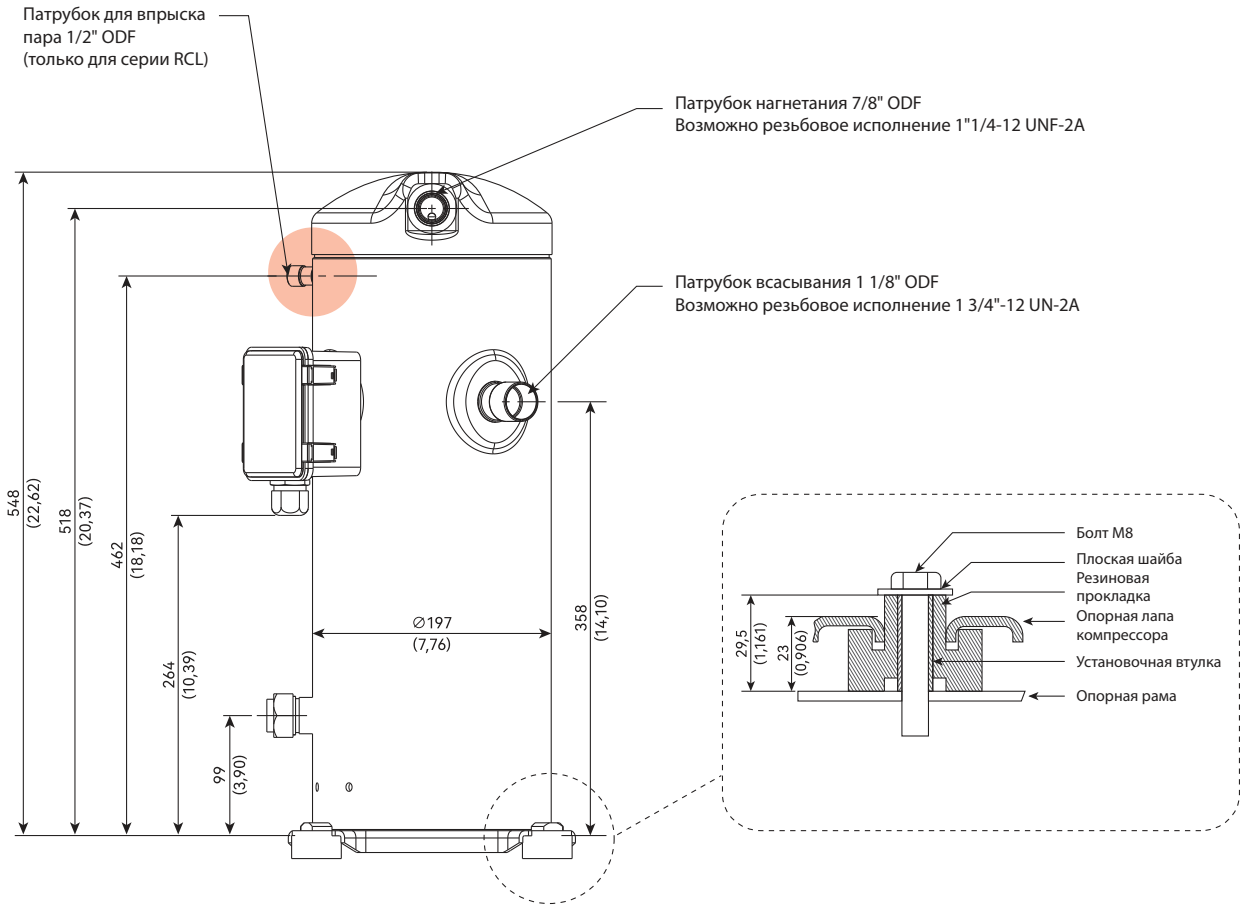

9-17 л. с.

Низкотемпературное применение
RCL28-RCL51

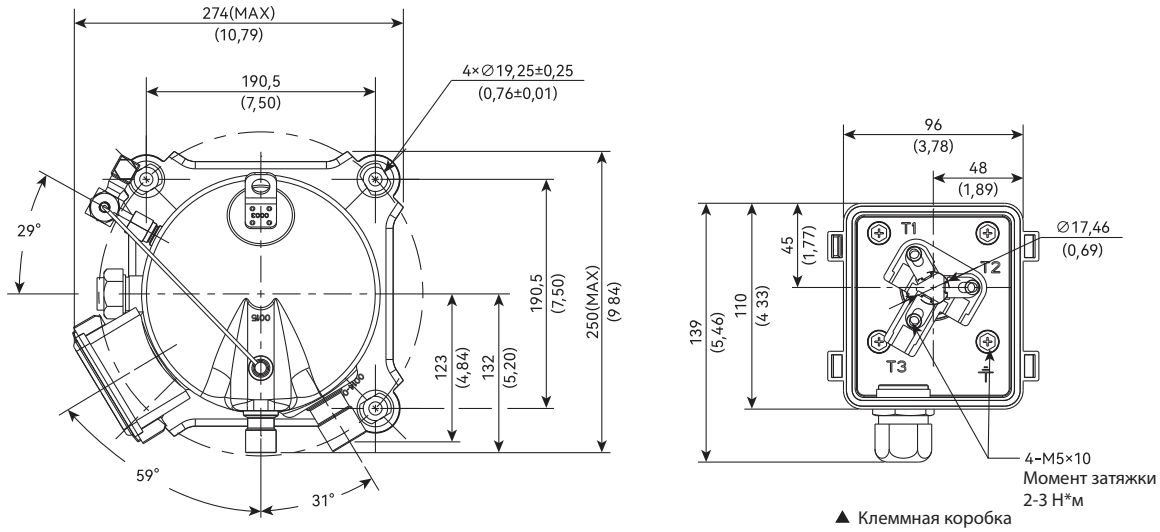

▲ Клеммная коробка

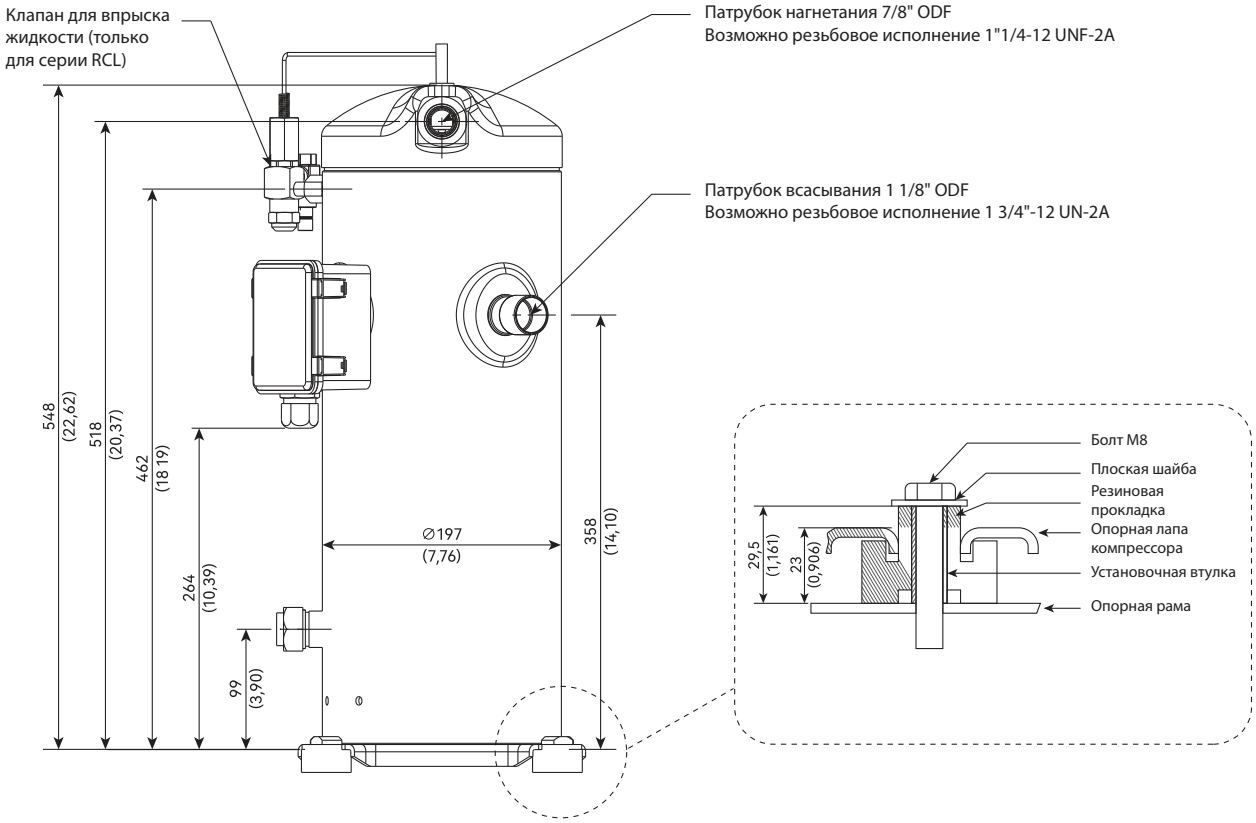

RCVM38-RCVM72

среднетемпературное применение

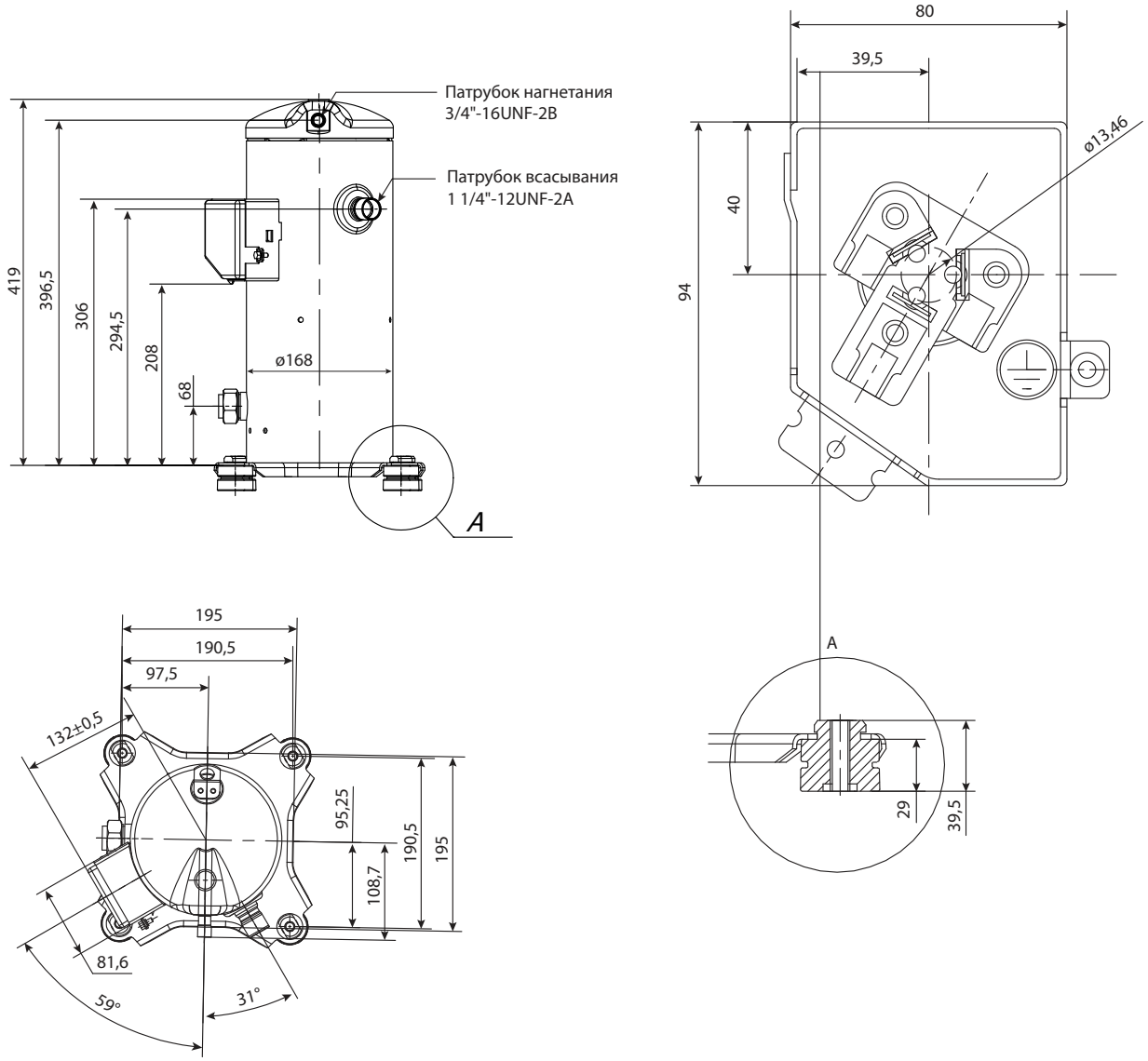

Коды для заказа

RCM ***R404A***

Индивидуальная упаковка — версия под пайку					Индивидуальная упаковка — версия под резьбу				
Модель	**Исполнение**	**380-420 В/ 3 ф/50 Гц**	**220 В/ 1 ф/50 Гц**	**220 В/ 3 ф/50 Гц**	**Модель**	**Исполнение**	**380-420 В/ 3 ф/50 Гц**	**220 В/ 1 ф/50 Гц**	**220 В/ 3 ф/50 Гц**
RCM09	7	**141R8601**	**141R8651**	**141R8671**	RCM09	7	**141R8811**	**141R8861**	**141R8881**
RCM11	7	**141R8603**	**141R8653**	**141R8673**	RCM11	7	**141R8813**	**141R8863**	**141R8883**
RCM13	7	**141R8605**	**141R8655**	**141R8675**	RCM13	7	**141R8815**	**141R8865**	**141R8885**
RCM15	7	**141R8607**	**141R8657**	**141R8677**	RCM15	7	**141R8817**	**141R8867**	**141R8887**
RCM19	7	**141R8609**	**141R8659**	**141R8679**	RCM19	7	**141R8819**	**141R8869**	**141R8889**
RCM21	7	**141R8611**	**141R8661**	**141R8681**	RCM21	7	**141R8821**	**141R8871**	**141R8891**
RCM26	7	**141R8613**	**141R8663**	**141R8683**	RCM26	7	**141R8823**	**141R8873**	**141R8893**
RCM30	7	**141R8615**	**141R8665**	**141R8685**	RCM30	7	**141R8825**	**141R8875**	**141R8895**
RCM38	7	**141R8617**	—	**141R8687**	RCM38	7	**141R8827**	—	**141R8897**
RCM45	7	**141R8619**	—	**141R8689**	RCM45	7	**141R8829**	—	**141R8899**
RCM51	7	**141R8621**	—	**141R8691**	RCM51	7	**141R8831**	—	**141R8901**
RCM57	7	**141R8623**	—	**141R8693**	RCM57	7	**141R8833**	—	**141R8903**
RCM66	7	**141R8625**	—	**141R8695**	RCM66	7	**141R8835**	—	**141R8905**
RCM77	7	**141R8627**	—	**141R8697**	RCM77	7	**141R8837**	—	**141R8907**
RCM88	7	**141R8629**	—	**141R8699**	RCM88	7	**141R8839**	—	**141R8909**
RCM95	7	**141R8631**	—	**141R8701**	RCM95	7	**141R8841**	—	**141R8911**
RCM107	7	**141R8633**	—	**141R8703**	RCM107	7	**141R8843**	—	**141R8913**
RCM114	7	**141R8635**	—	**141R8705**	RCM114	7	**141R8845**	—	**141R8915**

R404A

Промышленная упаковка — версия под пайку					Промышленная упаковка — версия под резьбу				
Модель	**Исполнение**	**380-420 В/ 3 ф/50 Гц**	**220 В/ 1 ф/50 Гц**	**220 В/ 3 ф/50 Гц**	**Модель**	**Исполнение**	**380-420 В/ 3 ф/50 Гц**	**220 В/ 1 ф/50 Гц**	**220 В/ 3 ф/50 Гц**
RCM09	7	**141R8602**	**141R8652**	**141R8672**	RCM09	7	**141R8812**	**141R8862**	**141R8882**
RCM11	7	**141R8604**	**141R8654**	**141R8674**	RCM11	7	**141R8814**	**141R8864**	**141R8884**
RCM13	7	**141R8606**	**141R8656**	**141R8676**	RCM13	7	**141R8816**	**141R8866**	**141R8886**
RCM15	7	**141R8608**	**141R8658**	**141R8678**	RCM15	7	**141R8818**	**141R8868**	**141R8888**
RCM19	7	**141R8610**	**141R8660**	**141R8680**	RCM19	7	**141R8820**	**141R8870**	**141R8890**
RCM21	7	**141R8612**	**141R8662**	**141R8682**	RCM21	7	**141R8822**	**141R8872**	**141R8892**
RCM26	7	**141R8614**	**141R8664**	**141R8684**	RCM26	7	**141R8824**	**141R8874**	**141R8894**
RCM30	7	**141R8616**	**141R8666**	**141R8686**	RCM30	7	**141R8826**	**141R8876**	**141R8896**
RCM38	7	**141R8618**	—	**141R8688**	RCM38	7	**141R8828**	—	**141R8898**
RCM45	7	**141R8620**	—	**141R8690**	RCM45	7	**141R8830**	—	**141R8900**
RCM51	7	**141R8622**	—	**141R8692**	RCM51	7	**141R8832**	—	**141R8902**
RCM57	7	**141R8624**	—	**141R8694**	RCM57	7	**141R8834**	—	**141R8904**
RCM66	7	**141R8626**	—	**141R8696**	RCM66	7	**141R8836**	—	**141R8906**
RCM77	7	**141R8628**	—	**141R8698**	RCM77	7	**141R8838**	—	**141R8908**
RCM88	7	**141R8630**	—	**141R8700**	RCM88	7	**141R8840**	—	**141R8910**
RCM95	7	**141R8632**	—	**141R8702**	RCM95	7	**141R8842**	—	**141R8912**
RCM107	7	**141R8634**	—	**141R8704**	RCM107	7	**141R8844**	—	**141R8914**
RCM114	7	**141R8636**	—	**141R8706**	RCM114	7	**141R8846**	—	**141R8916**

RCL ***R404A***

Индивидуальная упаковка — версия под резьбу					Промышленная упаковка — версия под резьбу				
Модель	**Исполнение**	**380-420 В/ 3 ф/50 Гц**	**220 В/ 1 ф/50 Гц**	**220 В/ 3 ф/50 Гц**	**Модель**	**Исполнение**	**380-420 В/ 3 ф/50 Гц**	**220 В/ 1 ф/50 Гц**	**220 В/ 3 ф/50 Гц**
RCL03	8	**141R9521**	**141R9601**	—	RCL03	8	**141R9522**	**141R9602**	—
	9	**141R9741**	**141R9821**	—		9	**141R9742**	**141R9822**	—
RCL04	8	**141R9523**	**141R9603**	—	RCL04	8	**141R9524**	**141R9604**	—
	9	**141R9743**	**141R9823**	—		9	**141R9744**	**141R9824**	—
RCL05	8	**141R9525**	**141R9605**	—	RCL05	8	**141R9526**	**141R9606**	—
	9	**141R9745**	**141R9825**	—		9	**141R9746**	**141R9826**	—
RCL06	8	**141R9527**	**141R9607**	—	RCL06	8	**141R9528**	**141R9608**	—
	9	**141R9747**	**141R9827**	—		9	**141R9748**	**141R9828**	—
RCL08	8	**141R9529**	**141R9609**	—	RCL08	8	**141R9530**	**141R9610**	—
	9	**141R9749**	**141R9829**	—		9	**141R9750**	**141R9830**	—
RCL09	8	**141R9531**	**141R9611**	—	RCL09	8	**141R9532**	**141R9612**	—
	9	**141R9751**	**141R9831**	—		9	**141R9752**	**141R9832**	—
RCL11	8	**141R9533**	**141R9613**	—	RCL11	8	**141R9534**	**141R9614**	—
	9	**141R9753**	**141R9833**	—		9	**141R9754**	**141R9834**	—
RCL13	8	**141R9535**	**141R9615**	—	RCL13	8	**141R9536**	**141R9616**	—
	9	**141R9755**	**141R9835**	—		9	**141R9756**	**141R9836**	—
RCL15	8	**141R9537**	—	—	RCL15	8	**141R9538**	—	—
	9	**141R9757**	—	—		9	**141R9758**	—	—
RCL18	8	**141R9539**	—	—	RCL18	8	**141R9540**	—	—
	9	**141R9759**	—	—		9	**141R9760**	—	—
RCL24	8	**141R9541**	—	—	RCL24	8	**141R9542**	—	—
	9	**141R9761**	—	—		9	**141R9762**	—	—
RCL28	8	**141R9543**	—	—	RCL28	8	**141R9544**	—	—
	9	**141R9763**	—	—		9	**141R9764**	—	—
RCL34	8	**141R9545**	—	—	RCL34	8	**141R9546**	—	—
	9	**141R9765**	—	—		9	**141R9766**	—	—
RCL38	8	**141R9547**	—	—	RCL38	8	**141R9548**	—	—
	9	**141R9767**	—	—		9	**141R9768**	—	—
RCL41	8	**141R9549**	—	—	RCL41	8	**141R9550**	—	—
	9	**141R9769**	—	—		9	**141R9770**	—	—
RCL45	8	**141R9551**	—	—	RCL45	8	**141R9552**	—	—
	9	**141R9771**	—	—		9	**141R9772**	—	—
RCL51	8	**141R9553**	—	—	RCL51	8	**141R9554**	—	—
	9	**141R9773**	—	—		9	**141R9774**	—	—

RCVM ***R410A***

Модель	Исполнение	380-420 В/3 ф
RCVM38	7	**120R0400R**
RCVM42	7	**120R0402R**
RCVM50	7	**120R0404R**
RCVM60	7	**120R0406R**
RCVM72	7	**120R0408R**