ШЕСТИДЕСЯТИЛЕТНИЙ ОПЫТ В КОМПРЕССОРНЫХ ТЕХНОЛОГИЯХ И ПРЕДАННЫЙ ДЕЛУ ПЕРСОНАЛ, ПОЗВОЛЯЮТ НАМ СОСРЕДОТОЧИТЬСЯ НА РАЗРАБОТКЕ И ВНЕДРЕНИИ ПЕРЕДОВЫХ КОМПРЕССОРНЫХ ТЕХНОЛОГИЙ, КОТОРЫЕ СТАНОВЯТСЯ СТАНДАРТОМ ПРИ ПРОИЗВОДСТВЕ ВЕДУЩИХ ПРОДУКТОВ НА ПРЕДПРИЯТИЯХ ПО ВСЕМУ МИРУ.

60 YEARS 1956-2016

SECOP

ГЕРМЕТИЧНЫЕ КОМПРЕССОРЫ ПЕРЕМЕННОГО ТОКА










R134a • 220-240 V • 50 Hz

Модель	Рабочий объем	Применение	Рабочий диапазон [°C]	ASHRAE Производительность [W] Tc=54.4°C, Tliq=32.2°C, Tsuc=32.2°C Температура кипения [°C]						ASHRAE					
										LBP параметры эксплуатации -23.3°C / 54.4°C		MBP параметры эксплуатации -6.7°C / 54.4°C		HBP параметры эксплуатации 7.2°C / 54.4°C	
				-35	-15	-5	0	10	15	Холодо-производи-тельность	COP	Холодо-производи-тельность	COP	Холодо-производи-тельность	COP
	[см³]									[W]	[W/W]	[W]	[W/W]	[W]	[W/W]
PL20F	1.41	MBP	-25/0		46	81	103			24	0.55	67	1.12		
PL35F	2.00	MBP	-25/0		75	125	156			45	0.86	105	1.39		
PL50F	2.50	LBP	-35/-10	18	92					56	0.89				
PL50F	2.50	MBP	-25/0		92	149	184			56	0.92	126	1.41		
PLE50F	2.50	MBP	-25/0		95	152	187			59	1.08	128	1.63		
TL2.5F	2.61	L/MBP	-25/0		81	137	170			46	0.80	115	1.35		
TL3F	3.13	L/MBP	-25/0		101	171	215			59	0.85	144	1.36		
TL4F	3.86	LBP	-35/-10	38	133					84	0.98				
TL5F	5.08	LBP	-35/-10	53	179					113	1.06				
TLS5F	5.08	LBP	-35/-10	59	210					135	1.15				
TLS6F	5.70	LBP	-35/-10	72	227					143	1.14				
TLS7F	6.49	LBP	-35/-10	82	258					165	1.15				
TLS3FT	3.13	LBP	-35/-10	26	115					69	1.07				
TLS4FT	3.86	LBP	-35/-10	34	145					88	0.97				
TFS4.5FT	4.63	LBP	-31/23	56	193	309				123	1.12	261	1.71		
TLS5FT	5.08	LBP	-35/-10	59	210					135	1.12				
TLES3F	3.13	L/MBP	-25/0		116	192	240			70	1.08	161	1.62		
TLES4F	3.86	LBP	-35/-10	41	154					97	1.16				
TLES5F	5.08	LBP	-35/-10	62	210					134	1.22				
TLES6F	5.70	LBP	-35/-10	72	227					143	1.21				
TLES5.7FT.3	5.70	LBP	-35/-10	82	248					163	1.31				
TLY4F	3.86	LBP	-35/-10	43	157					99	1.30				
TLY5FK	5.08	LBP	-35/-10	62	210					134	1.32				
NL6F	6.13	LBP	-35/-10	64	248					152	1.22				
NL7F	7.27	LBP	-35/-10	88	295					187	1.21				
NF7FX	7.27	L/MBP	-30/45		325	523	647			206	1.12	441	1.71	781	2.43
NL8F	7.95	LBP	-35/-10	100	308					201	1.25				
NL9F	8.35	LBP	-35/-10	92	332					213	1.21				
NF9FX	8.34	L/MBP	-30/45		357	576	716			229	1.10	485	1.64	874	2.36
NL11F	11.15	LBP	-35/-10	127	436					274	1.23				
NF11FX	11.15	L/MBP	-30/45		455	726	899			294	0.97	612	1.46	1092	2.08
NL11MF	11.15	M/HBP	-20/15		471	756	939	1402	1689			638	1.66	1144	2.26
NL6.1FT	6.13	LBP	-35/-10	74	245					157	1.21				
NL7FT	7.27	LBP	-35/-10	88	291					186	1.22				
NL7.3FT	7.27	LBP	-35/-10	88	291					186	1.22				
NL8.4FT	8.35	LBP	-35/-10	107	341					220	1.24				
NL9FT	8.35	LBP	-35/-10	107	341					220	1.24				
NL10FT	10.09	LBP	-35/-10	141	434					285	1.25				
NLE9F	8.35	LBP	-35/-10	101	336					212	1.33				
NLE10MF	10.09	MBP	-35/7,2	110	426	687	855			268	1.28	579	1.76	1044	2.40
NLY6F	6.70	LBP	-35/-10	99	291					188	1.51				
NLY7F	7.27	LBP	-35/-10	115	328					214	1.53				
NLY9FK	8.35	LBP	-35/-10	117	369					238	1.50				
FR11G	11.15	L/M/HBP	-30/5		381	622	781			236	1.10	523	1.54		
SC15F	15.28	LBP	-35/-10	126	546	902				324	1.11	759	1.63		
SC18F	17.69	LBP	-35/-5	159	641	1042				389	1.17	879	1.67		
SC21F	20.95	LBP	-35/-5	228	743	1219				458	1.14	1026	1.59		
SC21FTX	20.95	LBP	-35/-5	241	886	1393				570	1.27	1178	1.82		
SC15MFX	15.28	MBP	-30/-10		569	952	1186	1751		326	1.10	800	1.71	1436	2.38
SC21MFX	20.95	MBP	-23,3/10		820	1306	1618	2411		533	1.21	1101	1.70	1969	2.38
SC18GH	17.69	HBP	-15/20		667	1063	1340	2051	2485			892	1.67	1665	2.35
SC12/12G	25.74	L/M/HBP	-35/15	163	866	1500	1910	2946	3587	497	1.03	1252	1.65	2388	2.36
SC15/15G	30.56	L/M/HBP	-25/15		1055	1811	2258	3342	4001	522	1.01	1519	1.61	2737	2.27
SC18/18G	35.38	L/M/HBP	-25/15		1299	2153	2691	4032	4850	783	1.12	1808	1.68	3291	2.31

Тип мотора	Электрические параметры	Охлаждение компрессора (в соответсвии со спецификацией)	Вес [кг]	Размеры					
				Высота [мм]		Расположение патрубков/I.D. [мм]			Альтернативное расположение воз-можно
				A	B	Всасы-вание C	Сервисный D	Нагне-тание E	
RSIR	198-254 V, 50 Hz	S	3.8	129	127	6.2	6.2	5.0	
RSIR	198-254 V, 50 Hz	S	4.1	134	132	6.2	6.2	5.0	
RSIR	198-254 V, 50 Hz	S	4.3	137	135	6.2	6.2	5.0	
CSIR	198-254 V, 50 Hz	F1	4.3	137	135	6.2	6.2	5.0	
RSCR	198-254 V, 50 Hz	S	4.8	140	138	6.2	6.2	5.0	
RSIR	198-254 V, 50 Hz	S	6.7	163	159	6.2	6.2	5.0	X
RSIR/CSIR	198-254 V, 50 Hz	S	6.7	163	159	6.2	6.2	5.0	
RSIR/CSIR	198-254 V, 50 Hz	S	6.7	163	159	6.2	6.2	5.0	X
RSIR/CSIR	198-254 V, 50 Hz	S	7.5	173	169	6.2	6.2	5.0	
RSIR/CSIR	198-254 V, 50 Hz	S	7.3	173	169	6.2	6.2	5.0	
RSIR/CSIR	198-254 V, 50 Hz	S	7.3	173	169	6.2	6.2	5.0	
RSIR/RSCR/CSIR	198-254 V, 50 Hz	S	7.5	173	169	6.2	6.2	5.0	
RSIR	187-254 V, 50 Hz	S	7.5	173	169	6.2	6.2	5.0	
RSIR	187-254 V, 50 Hz	S	7.5	173	169	6.2	6.2	5.0	X
RSIR/CSIR	176-242 V, 50 Hz	S	6.3	173	169	6.5	6.5	5.0	X
RSIR/CSIR	187-254 V, 50 Hz	S	7.5	173	169	6.2	6.2	5.0	X
RSIR/RSCR	198-254 V, 50 Hz	S	7.5	173	169	6.2	6.2	5.0	
RSIR/RSCR	198-254 V, 50 Hz	S	7.5	173	169	6.2	6.2	5.0	
RSIR/RSCR	198-254 V, 50 Hz	S	7.6	173	169	6.2	6.2	5.0	
RSIR/RSCR	198-254 V, 50 Hz	S	7.6	173	169	6.2	6.2	5.0	X
RSIR/RSCR/CSIR	187-254 V, 50 Hz	S	7.5	173	169	6.2	6.2	5.0	X
RSIR/RSCR	198-254 V, 50 Hz	S	7.6	173	169	6.2	6.2	5.0	
RSIR/RSCR	198-254 V, 50 Hz	S	7.6	173	169	6.2	6.2	5.0	
RSIR/CSIR	198-254 V, 50 Hz	S	9.3	188	181	6.2	6.2	5.0	
RSIR/CSIR	198-254 V, 50 Hz	S	9.6	190	183	6.2	6.2	5.0	
CSIR	198-242 V, 50 Hz	F1	10.4	203	197	8.2	6.5	6.5	X
RSIR/CSIR	198-254 V, 50 Hz	S	9.8	197	191	6.2	6.2	5.0	
RSIR/CSIR	198-254 V, 50 Hz	S	10	197	191	8.2	6.2	6.2	
CSIR	198-242 V, 50 Hz	F1	10.4	203	197	8.2	6.5	6.5	X
RSIR/CSIR	198-254 V, 50 Hz	F2	10.7	203	197	8.2	6.2	6.2	X
CSIR	198-242 V, 50 Hz	F2	10.4	203	197	8.2	6.5	6.5	X
RSIR/CSIR	187-254 V, 50 Hz	F2	10.5	203	197	8.2	6.2	6.2	X
RSIR/CSIR	187-254 V, 50 Hz	S	9.3	188	182	6.2	6.2	5.0	
RSIR/CSIR	187-254 V, 50 Hz	S	10	197	191	6.2	6.2	5.0	
RSIR/CSIR	187-254 V, 50 Hz	S	9.3	188	182	6.2	6.2	5.0	
RSIR/CSIR	187-254 V, 50 Hz	F1	9.6	190	184	6.2	6.2	5.0	X
RSIR/CSIR	187-254 V, 50 Hz	S	10	197	191	6.2	6.2	5.0	X
RSIR/CSIR	187-254 V, 50 Hz	S	10.5	203	197	8.2	6.2	6.2	X
RSIR/RSCR	198-254 V, 50 Hz	S	10.1	197	191	6.2	6.2	5.0	
RSIR/CSIR	198-254 V, 50 Hz	F1	10.5	203	197	8.2	6.2	6.2	
RSCR	198-254 V, 50 Hz	S	10.8	203	197	6.2	6.2	5.0	X
RSCR	198-254 V, 50 Hz	S	10.8	203	197	6.2	6.2	5.0	X
RSCR	198-254 V, 50 Hz	S	10.8	203	197	8.2	6.2	6.2	X
RSIR/CSIR	187-254 V, 50 Hz	F1	10.6	196	191	8.2	6.2	6.2	X
RSIR/CSIR	198-254 V, 50 Hz	F1	12.6	209	203	8.2	6.2	6.2	
CSIR	198-254 V, 50 Hz	F1	13.1	209	203	10.2	6.2	6.2	
CSIR	198-254 V, 50 Hz	F1	13.3	219	213	10.2	6.2	6.2	
CSIR	187-254 V, 50 Hz	F2	13.5	219	213	10.2	6.2	6.2	
CSIR	198-254 V, 50 Hz	F2	13.1	209	203	10.2	6.2	6.2	
CSIR/CSR	187-254 V, 50 Hz	F2	14	219	213	10.2	6.2	6.2	
CSR	198-254 V, 50 Hz	F2	13.7	219	213	10.2	6.2	8.2	
CSIR	187-254 V, 50 Hz	F2	28	249	244	12.0	6.2	6.2	
CSIR	187-254 V, 50 Hz	F2	28	249	244	12.0	6.2	6.2	
CSIR	187-254 V, 50 Hz	F2	28	259	254	16.0	6.2	6.2	

R134a • 220-240 V • 50/60 Hz

Модель	Рабочий объем	Применение	Рабочий диапазон [°C]	ASHRAE Производительность [W] Tc=54.4°C, Tliq=32.2°C, Tsuc=32.2°C Температура кипения [°C]						ASHRAE					
										LBP параметры эксплуатации -23.3°C / 54.4°C		MBP параметры эксплуатации -6.7°C / 54.4°C		HBP параметры эксплуатации 7.2°C / 54.4°C	
				-35	-15	-5	0	10	15	Холодо-производи-тельность	COP	Холодо-производи-тельность	COP	Холодо-производи-тельность	COP
	[см³]									[W]	[W/W]	[W]	[W/W]	[W]	[W/W]
SC21/21G	41.90	L/M/HBP	-25/15		1510	2523	3160	4710	5630	923	1.13	2116	1.72	3855	2.37
GS26MFX	26.30	MBP	-20/7,2		1164	1892	2354					1592	2.13		
GS34MFX	33.80	MBP	-20/7,2		1511	2473	3090					2079	2.10	3799	2.90
GS26GHX	26.30	HBP	-15/20		1088	1748	2175	3273	3965			1472	1.84	2664	2.58
PL35G	2.00	M/HBP	-25/15		66	111	140	214	261	39	0.79	93	1.31	174	1.89
TL2.5G	2.61	L/M/HBP	-35/15	14	86	144	181	274	331	51	0.82	121	1.36	223	1.92
TL3G	3.13	L/M/HBP	-30/15		100	169	213	322	390	59	0.85	142	1.38	262	1.93
TL4G	3.86	L/M/HBP	-30/15		134	223	281	426	515	81	0.94	187	1.51	347	2.23
TL4GH	3.86	HBP	-15/15		130	226	287	440	536			189	1.48	357	2.21
TL5G	5.08	L/M/HBP	-30/15		173	278	346	515	620	109	1.04	234	1.48	421	2.01
TLES6.5FT.3	6.49	LBP	-35/-10	89	283					183	1.33				
TLES7FT.4	6.49	LBP	-35/-10	89	283					183	1.33				
NL6FT	6.13	LBP	-35/-10	74	245					157	1.21				
NL6.1MF	6.13	MBP	-20/15		234	388	486	733	886			326	1.66	597	2.41
NL7.3MF	7.27	MBP	-20/15		293	478	597	896	1082			402	1.69	731	2.40
NL8.4MF	8.35	MBP	-20/15		343	552	687	1029	1242			465	1.69	839	2.35
NL10MF	10.09	MBP	-20/15		429	688	854	1274	1536			580	1.70	1040	2.35
NF10FX	10.09	L/MBP	-30/45		418	672	833			267	0.95	567	1.47	1011	2.13
FR6G	6.23	L/M/HBP	-30/10		213	360	453	688		121	1.04	302	1.64	560	2.28
FR7GH	6.93	HBP	-15/15		247	408	520	818	1009			341	1.65	658	2.52
FR7.5G	6.93	L/M/HBP	-30/10		240	403	507	770		141	1.06	338	1.62	626	2.25
FR8.5G	7.95	L/M/HBP	-30/10		284	473	594	900		172	1.08	397	1.60	732	2.23
FR10G	9.05	L/M/HBP	-30/10		310	511	641	970		189	1.01	429	1.53	789	2.14
SC12FT	12.87	LBP	-35/-5	129	506	803				322	1.16	678	1.69		
SC15FT	15.28	LBP	-35/-5	158	607	959				386	1.18	811	1.70		
SC18FTX	17.69	LBP	-35/-5	181	704	1115				448	1.17	942	1.73		
SC18MFX	17.69	MBP	-20/10		686	1109	1382	2079		434	1.15	933	1.68	1694	2.36
SC10G	10.29	L/M/HBP	-35/15	30	334	604	767	1150	1370	169	0.87	502	1.64	942	2.43
SC10GH	10.29	HBP	-15/20		290	593	762	1158	1394			490	1.61	944	2.35
SC12G	12.87	L/M/HBP	-35/15	81	433	750	955	1473	1794	249	1.03	626	1.65	1194	2.36
SC12GH	12.87	HBP	-10/20		378	719	937	1491	1837			594	1.56	1199	2.42
SC15G	15.28	L/M/HBP	-25/15		528	905	1129	1671	2001	261	1.01	760	1.61	1369	2.27
SC15GH	15.28	HBP	-10/20		518	899	1139	1744	2120			751	1.65	1415	2.49
SC18G	17.69	L/M/HBP	-25/15		659	1083	1349	2014	2420	398	1.14	910	1.63	1645	2.29
SC18GH	17.69	HBP	-15/20		603	1026	1303	2018	2468			857	1.79	1632	2.66
SC21G	20.95	L/M/HBP	-25/15		756	1262	1581	2355	2814	462	1.23	1059	1.73	1928	2.48

Тип мотора	Электрические параметры	Охлаждение компрессора (в соответсвии со спецификацией)	Вес [кг]	Размеры					
				Высота [мм]		Расположение патрубков/I.D. [мм]			Альтернативное расположение воз-можно
				A	B	Всасы-вание C	Сервисный D	Нагне-тание E	
CSIR	187-254 V, 50 Hz	F2	28	259	254	16.0	6.2	6.2	
CSR	198-254 V, 50 Hz	F2	19.1	259	247	12.9	6.5	8.2	
CSR	198-254 V, 50 Hz	F2	20	259	247	12.9	6.5	8.2	
CSR	198-254 V, 50 Hz	F2	19.1	259	247	12.9	6.5	8.2	
RSCR/CSIR	198-254 V, 50/60 Hz	F1	4.3	137	135	6.2	6.2	5.0	X
RSIR/CSIR	187-254 V, 50/60 Hz	S	6.7	163	159	6.2	6.2	5.0	X
RSIR/CSIR	187-254 V, 50/60 Hz	S	6.8	163	159	6.2	6.2	5.0	X
RSIR/CSIR	187-254 V, 50/60 Hz	S	7.5	173	169	6.2	6.2	5.0	X
CSIR	198-254 V, 50/60 Hz	F2	7.5	173	169	6.2	6.2	5.0	
RSIR/CSIR	187-254 V, 50/60 Hz	S	7.5	173	169	6.2	6.2	5.0	X
RSIR/RSCR/CSIR	187-254 V, 50/60 Hz	S	8.3	173	169	6.2	6.2	5.0	X
RSCR/CSIR	187-254 V, 50/60 Hz	S	8.3	173	169	6.5	6.5	5.0	
RSIR/CSIR	187-254 V, 50/60 Hz	S	10	197	191	6.2	6.2	5.0	
RSIR/CSIR	187-254 V, 50/60 Hz	S	10.5	190	184	8.2	6.2	6.2	X
RSIR/CSIR	187-254 V, 50/60 Hz	F1	10.5	197	191	8.2	6.2	6.2	X
RSIR/CSIR	187-254 V, 50/60 Hz	F1	10.5	197	191	8.2	6.2	6.2	X
RSIR/CSIR	187-254 V, 50/60 Hz	F1	10.5	203	197	8.2	6.2	6.2	X
CSIR	198-242 V, 50/60 Hz	F1	10.4	203	197	8.2	6.5	6.5	X
RSIR/CSIR	187-254 V, 50/60 Hz	F1	10.6	196	191	8.2	6.2	6.2	
CSIR	198-254 V, 50/60 Hz	F2	10.6	196	191	8.2	6.2	8.2	
RSIR/CSIR	187-254 V, 50/60 Hz	F1	10.6	196	191	8.2	6.2	6.2	X
RSIR/CSIR	187-254 V, 50/60 Hz	F1	10.6	196	191	8.2	6.2	6.2	
RSIR/CSIR	187-254 V, 50/60 Hz	F1	10.6	196	191	8.2	6.2	6.2	X
RSIR/CSIR	187-254 V, 50/60 Hz	F1	12.6	209	203	8.2	6.2	6.2	
RSIR/CSIR	187-254 V, 50/60 Hz	F2	13.1	209	203	10.2	6.2	6.2	X
CSIR	187-254 V, 50/60 Hz	F2	13.7	219	213	10.2	6.2	6.2	X
CSIR/CSR	187-254 V, 50/60 Hz	F2	13.8	219	213	10.2	6.2	6.2	
RSIR/CSIR	187-254 V, 50/60 Hz	F2	12.1	199	193	8.2	6.2	6.2	
CSIR	198-254 V, 50/60 Hz	F2	12.2	209	203	10.2	6.2	8.2	
RSIR/CSIR	187-254 V, 50/60 Hz	F2	12.6	209	203	8.2	6.2	6.2	X
CSIR	198-254 V, 50/60 Hz	F2	12.95	209	203	10.2	6.2	8.2	
CSIR	187-254 V, 50/60 Hz	F2	13.1	209	203	10.2	6.2	6.2	X
CSIR	198-254 V, 50/60 Hz	F2	13.5	209	203	10.2	6.2	8.2	X
CSIR	187-254 V, 50/60 Hz	F2	13.7	219	213	10.2	6.2	6.2	X
CSR	198-254 V, 50/60 Hz	F2	13.7	219	213	10.2	6.2	8.2	
CSR	187-254 V, 50/60 Hz	F2	13.5	219	213	10.2	6.2	6.2	X

PL / PLE

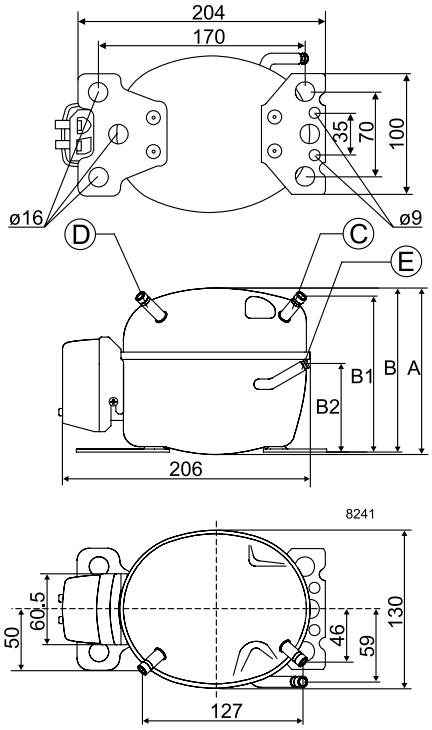

TL / TLS / TLES / TLY

Примечание:
На TL компрессорах сервисный и всасывающий патрубки взаимозаменяемы.

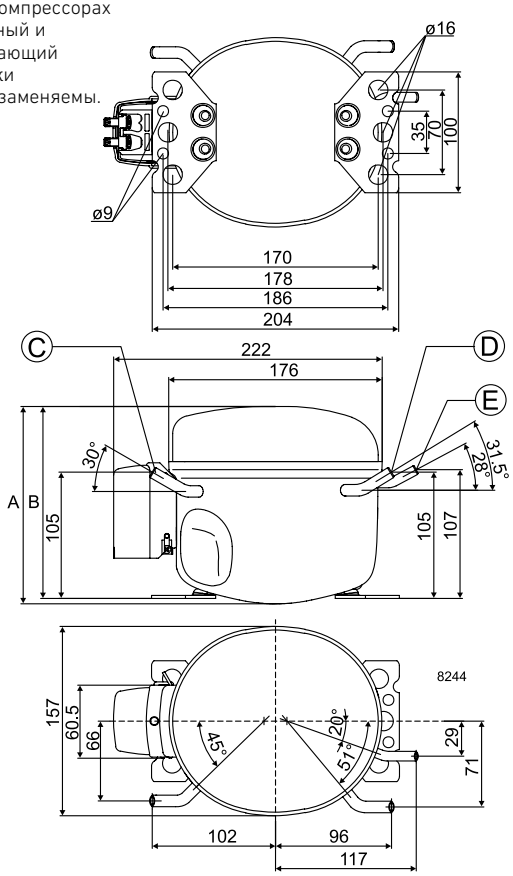

NL / NLE (NLY similar)

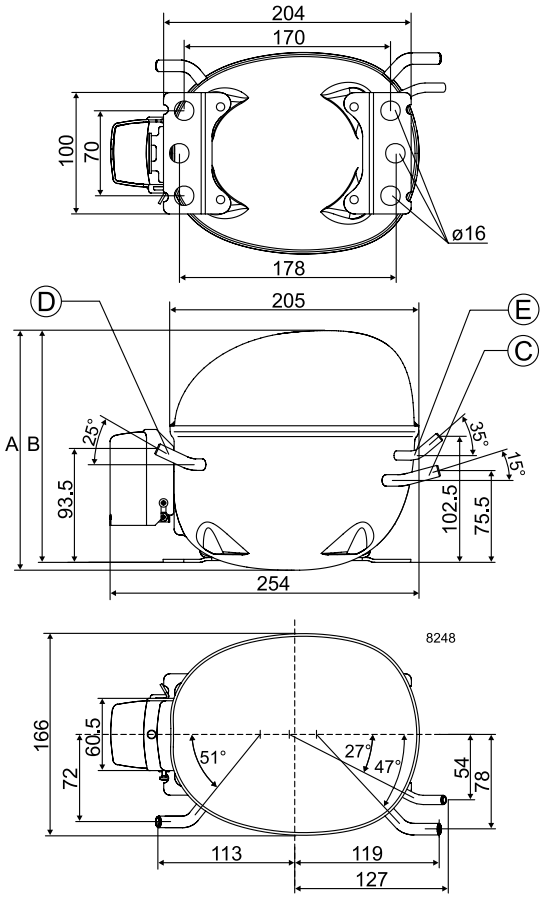

NF

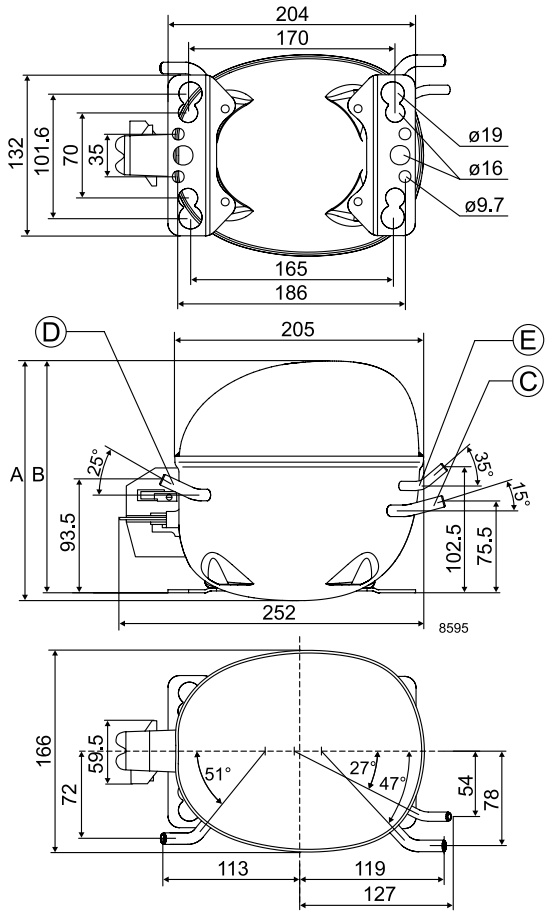

FR

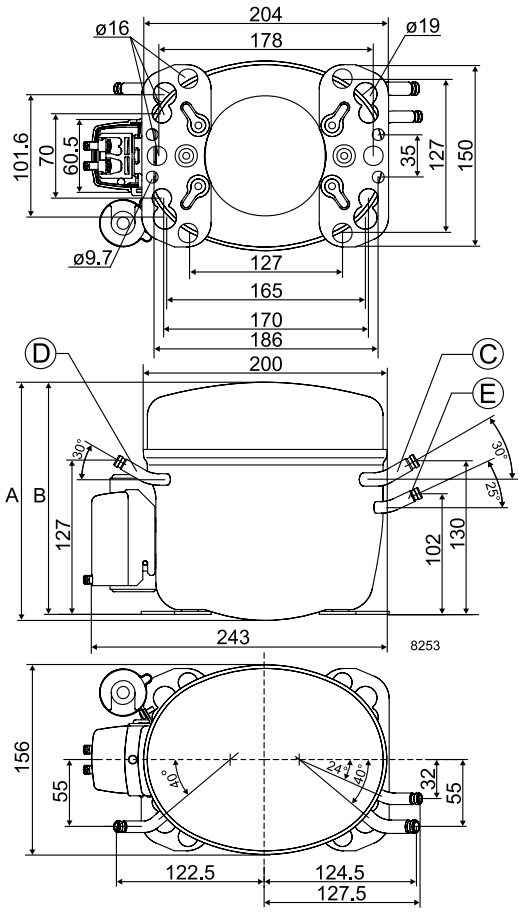

GS

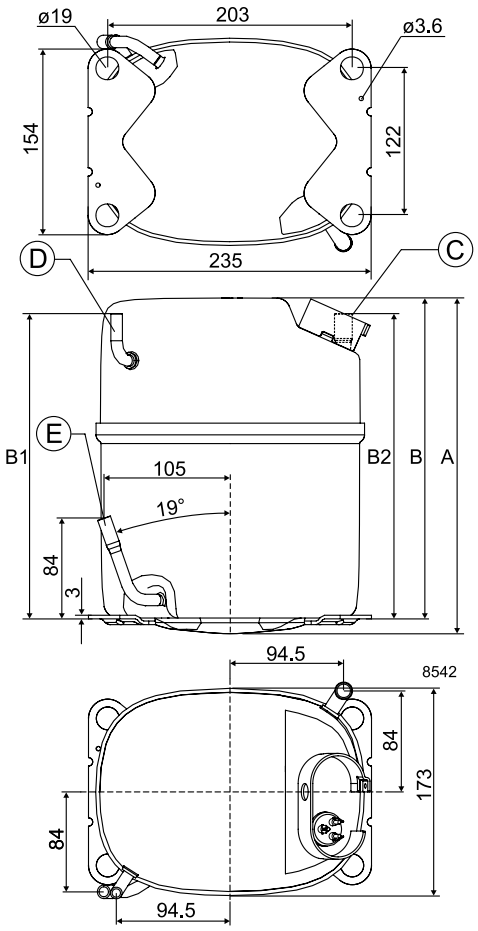

SC

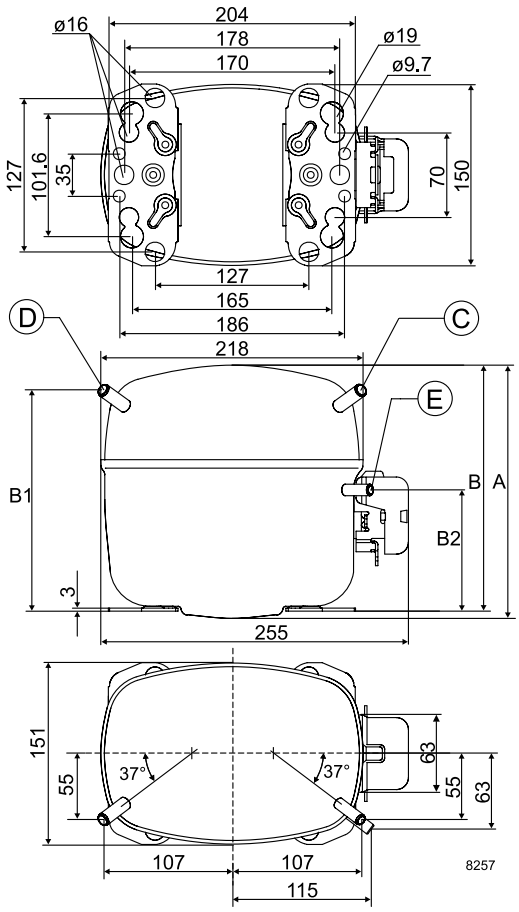

SC-Twin

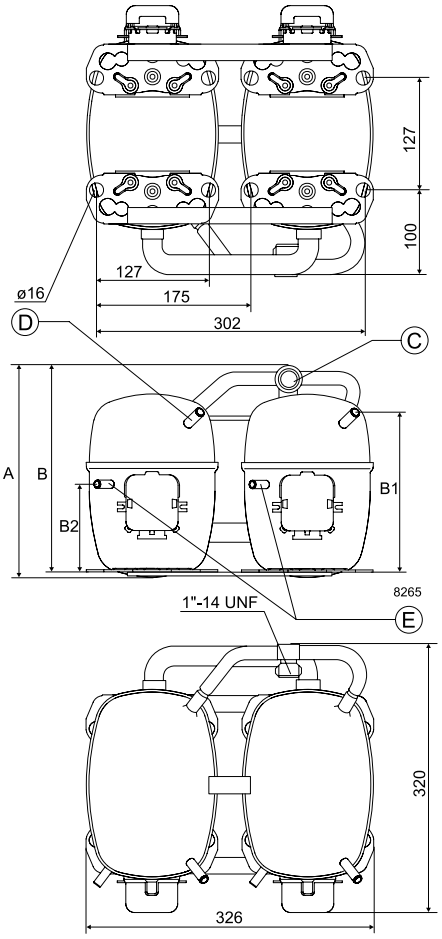

Двигатель с низким пусковым моментом - LST - RSIR

PL-DLE

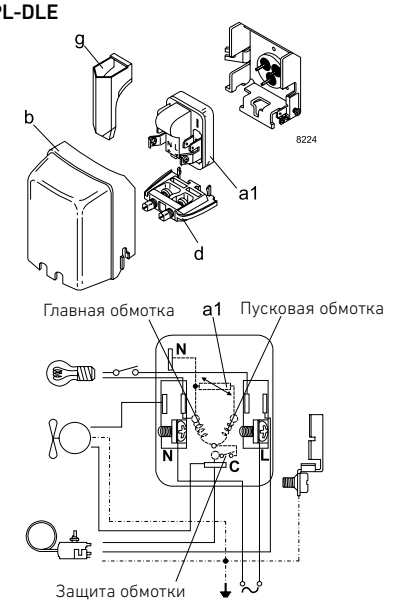

TL/TLES/TLS/TLY - NL/NLE - FR

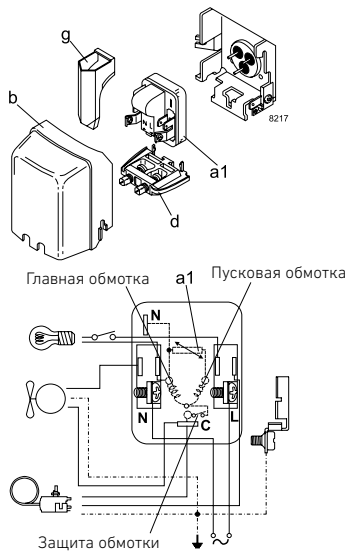

Двигатель с низким пусковым моментом - LST - RSCR

PLE - DLE/DLX/DLY

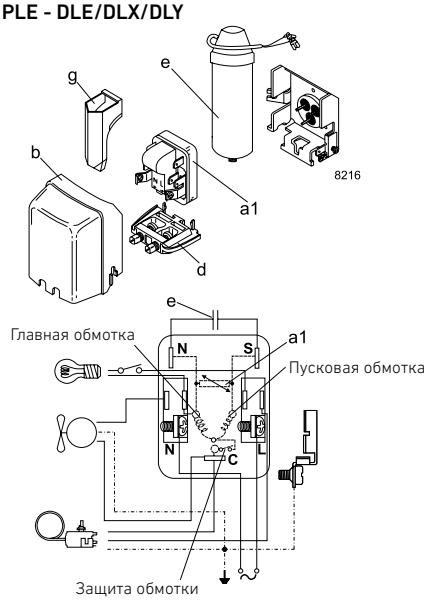

Двигатель с высоким пусковым моментом - HST - CSIR

PL- DLE

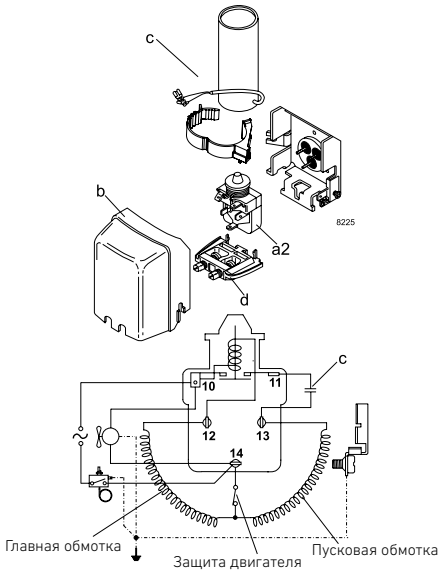

TL/TLES/TLS - NL/NLE - FF/FR

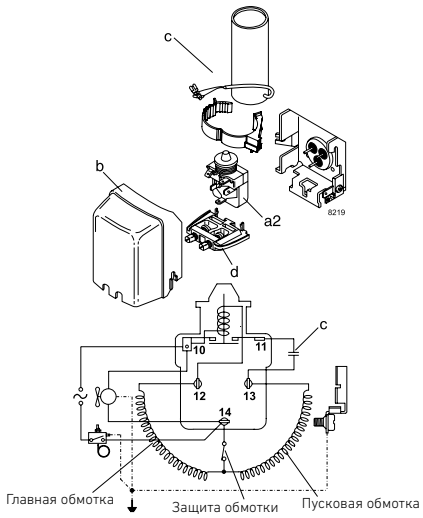

Двигатель с низким пусковым моментом - LST - RSCR

TLES/TLS/TLX/TLY - NLE/NLU/NLX/NLY

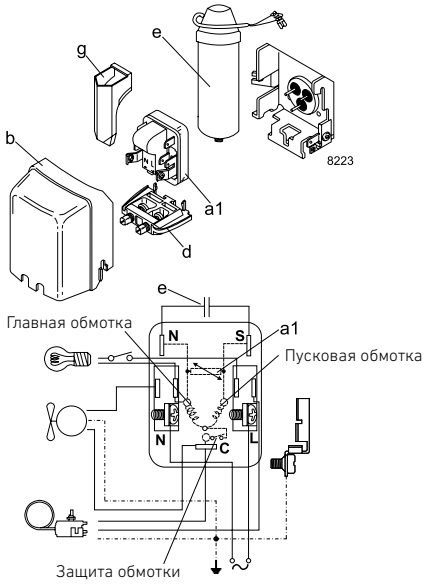

Обозначения

a1: Пусковое устройство PTC

a2: Пусковое реле:

a3: Пусковое устройство

b: Крышка

b1: Зажим (часть компрессора)

b2: Уплотнение (часть компрессора)

c: Пусковой конденсатор

d: Зажим кабеля

e: Рабочий конденсатор

f: Предохранительное приспособление

g: Защитный экран позистора PTC

h: Держатель

Двигатель с высоким пусковым моментом - HST - CSIR

SC Twin

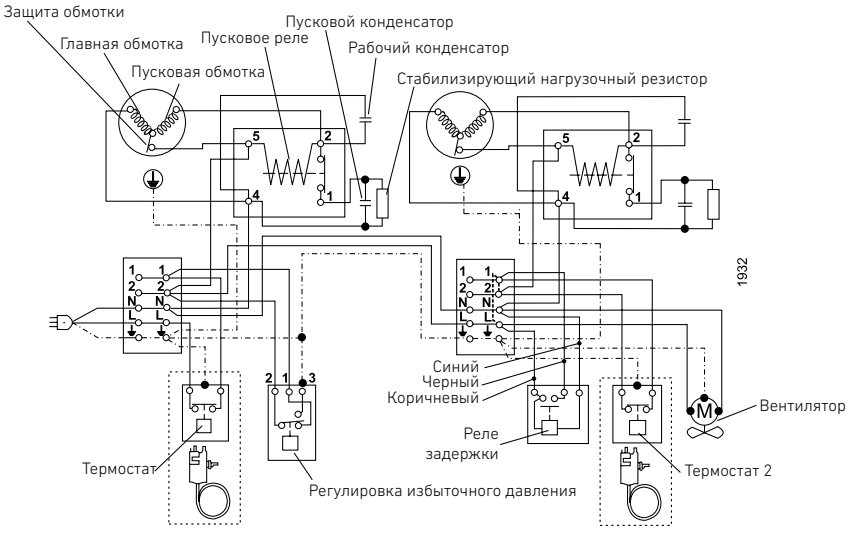

При использовании реле задержки отсоединить провод L-1 При использовании термостата отсоединить провод 1-2

Двигатель с низким пусковым моментом - LST - RSIR

TF/TFS - NF - FF

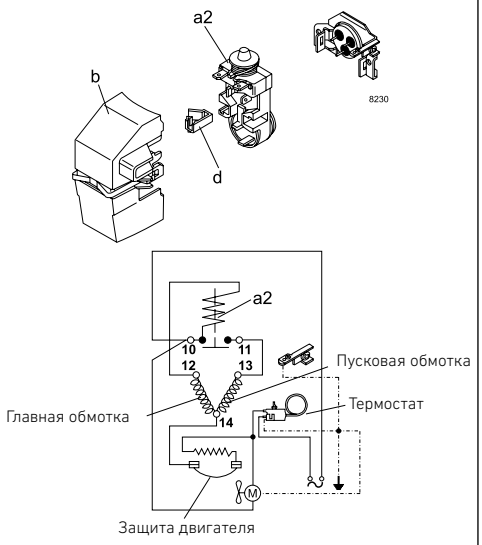

TT

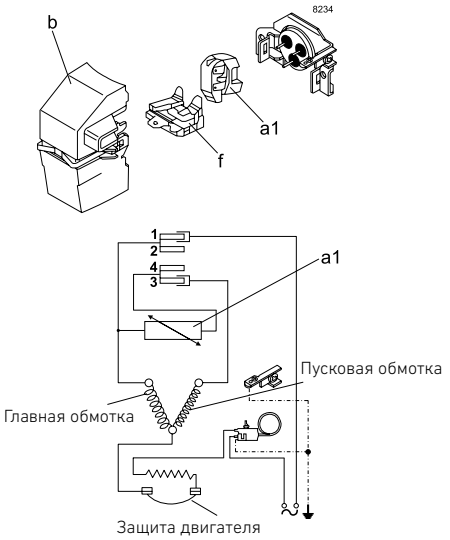

TF - NF - FF

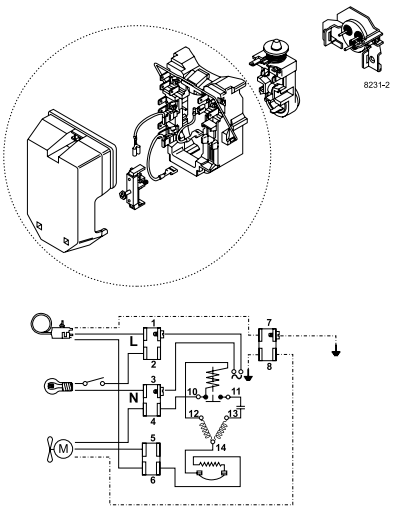

Двигатель с высоким пусковым моментом - HST - CSIR

TFS - NF - FF

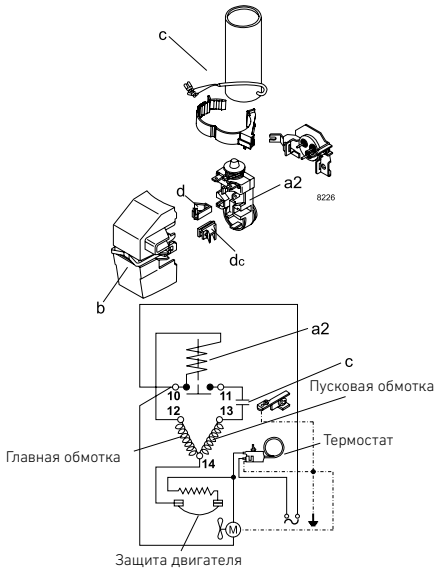

FF

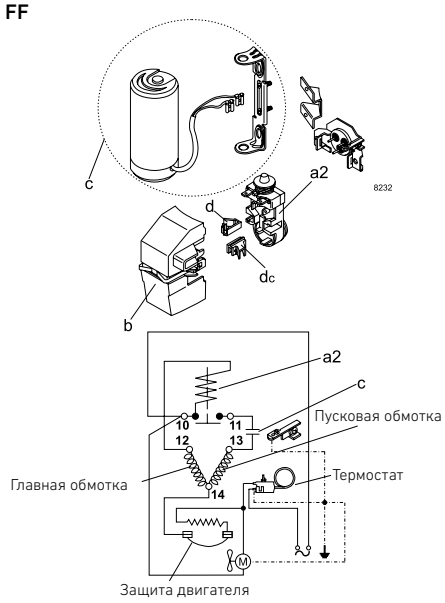

TF - NF - FF

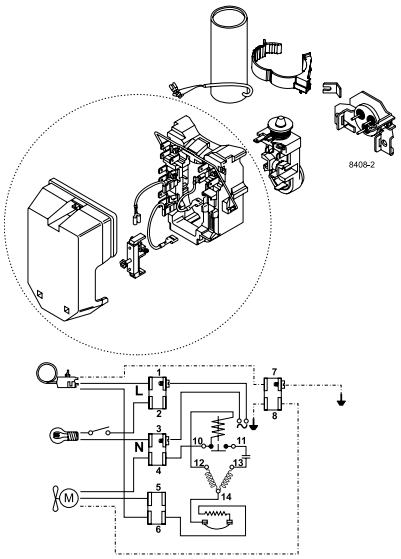

Двигатель с высоким пусковым моментом (Конденсаторный пуск) - HST - CSR

SC Twin

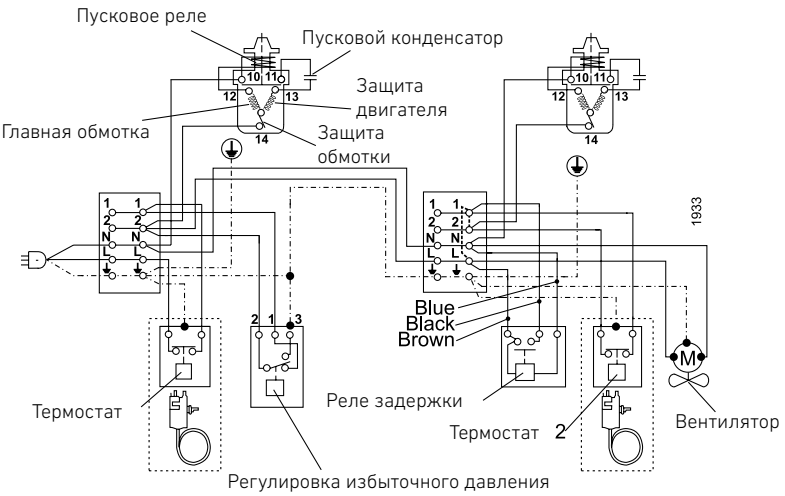

При использовании реле задержки отсоединить провод L

При использовании термостата отсоединить провод 1-2

Двигатель с низким пусковым моментом - LST - RSCR

TTE/TTY - NTX/NTY

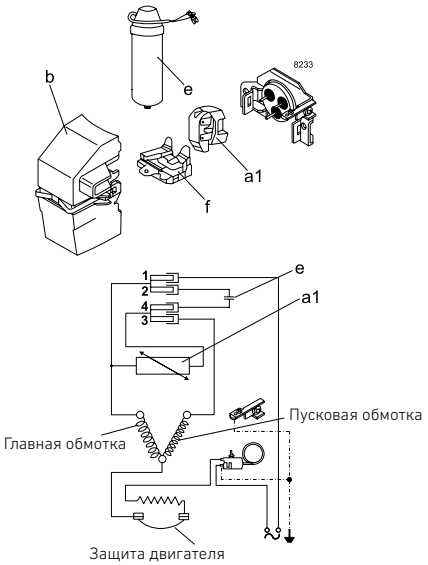

Двигатель с высоким пусковым моментом - HST - CSIR

SC

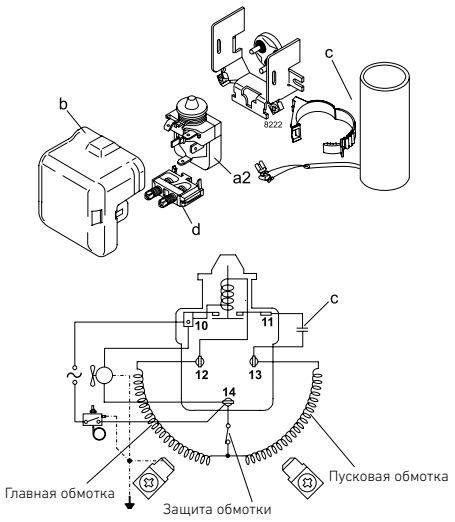

SC

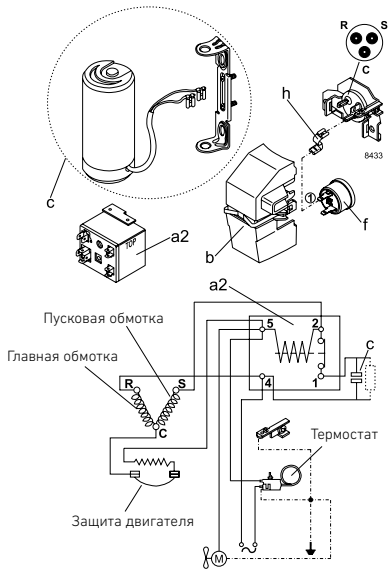

SC

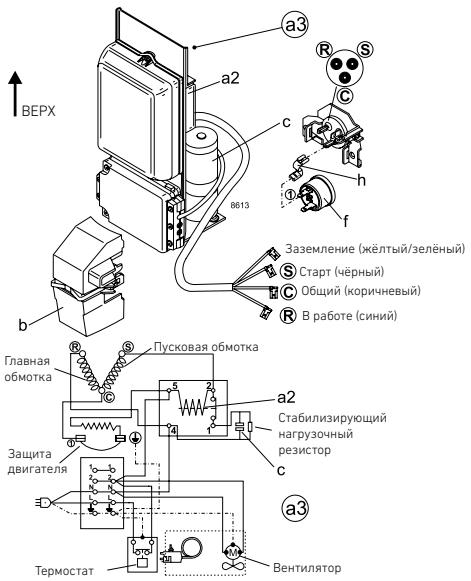

Двигатель с низким пусковым моментом - LST - RSIR

SC

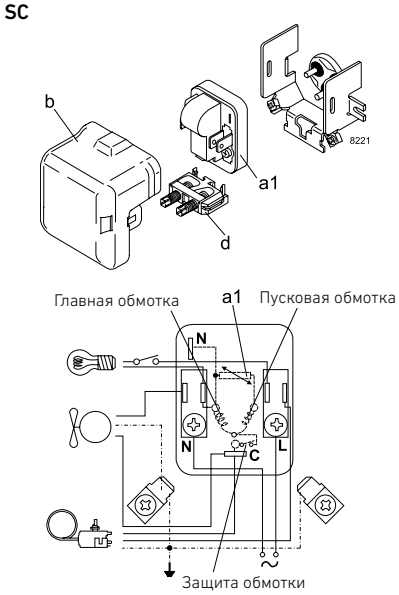

Двигатель с высоким пусковым моментом (двигатель конденсаторного пуска) - HST - CSR

SC

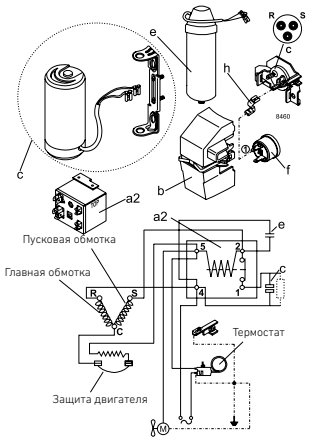

SC

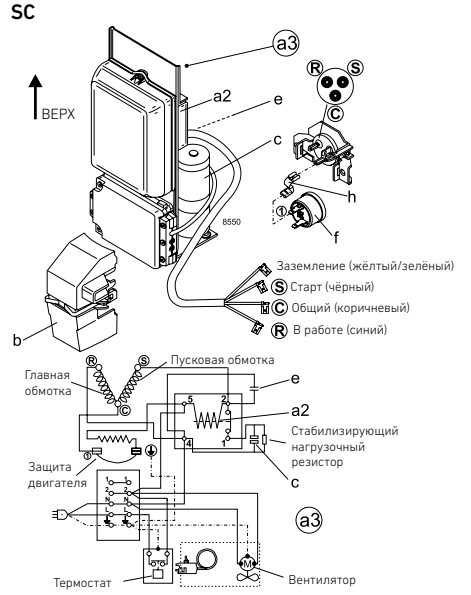

Двигатель с высоким пусковым моментом (двигатель конденсаторного пуска) - HST - CSR

SC

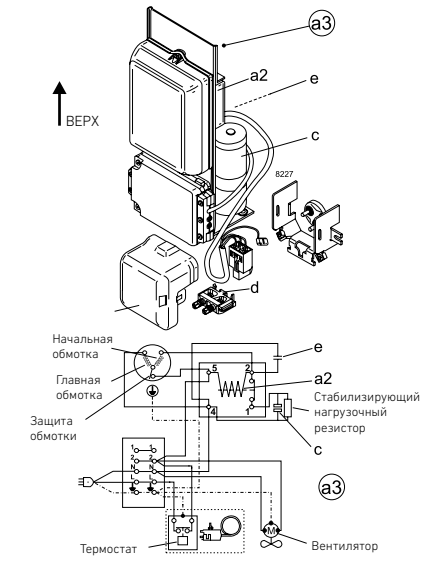

SC (комплект)

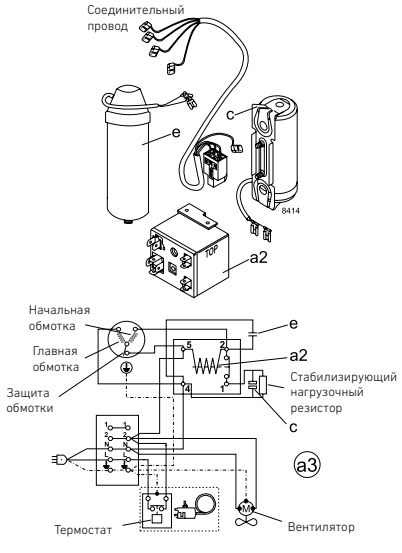

GS

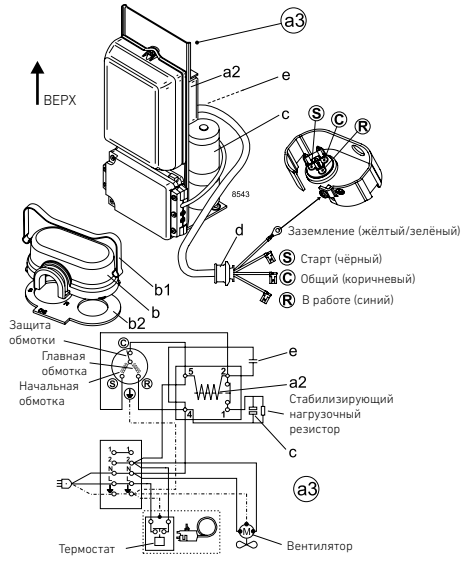

Оснастка для монтажа

Монтаж	Код измерения	Болт / штифт размеры	Комп. отверстие базы	Исполнение	Серии компрессоров	Запчасти лист
Болтовое соединение	118-1917	M6 метрический	16 мм	Один комплект на компрессор	Серии BD- / P- / T- / X- / D- / N- / F- / S	I
Болтовое соединение	118-1918	M6 метрический	16 мм	Промышленная упаковка, любое количество	Серии BD- / P- / T- / X- / D- / N- / F- / S	I
Болтовое соединение	107B9150	M8 метрический	19 мм	Один комплект на компрессор	Серия G	II
Болтовое соединение	118-1946	1/4 дюйма	16 мм	Один комплект на компрессор	Серии BD- / P- / T- / X- / D- / N- / F- / S	III
Болтовое соединение	118-1949	1/4 дюйма	19 мм	Один комплект на компрессор	все с базовыми отверстиями 19 мм (за исключением серии G)	IV
Зажим	118-1947	Ø 7.3 мм	16 мм	Один комплект на компрессор	Серии BD- / P- / T- / X- / D- / N- / F- / S	V
Зажим	118-1919	Ø 7.3 мм	16 мм	Промышленная упаковка, любое количество	Серии BD- / P- / T- / X- / D- / N- / F- / S	V

Список запасных частей (4 шт. на компрессор)		
I	Муфта Ø 8 мм x 6.4 мм x 0.8 мм	112-2052
	Шайба Ø 20 мм x Ø 6.7 мм x 1 мм	112-2053
	Болт M6 x 25 мм	681X1130
	Гайка M6	118-3659
	Резиновая втулка 16 мм	118-3661
II	Муфта Ø 11 мм x 8.6 мм x 1.2 мм	107B9152
	Шайба Ø 20 мм x Ø 8.8 мм x 1,2 мм	107B9155
	Болт M8 x 40 мм	107B9153
	Гайка M8	107B9154
	Резиновая втулка 19 мм	107B9151
III	Муфта Ø 8,3 мм x 6.7 мм x 0.8 мм	112-2088
	Шайба Ø 20 мм x Ø 6.7 мм x 1 мм	112-2053
	Болт 1/4 x 1 дюйм, 20 резьба UNC	119-3002
	Гайка 1/4 дюйм, 20 резьба UNC	119-3031
	Резиновая втулка 16 мм	118-3661
IV	Муфта Ø 9,5 мм x 7,9 мм x 0,8 мм	112-2085
	Шайба Ø 20 мм x Ø 6.7 мм x 1 мм	112-2053
	Болт 1/4 x 1 1/4 дюйма, 20 резьба UNC	119-3002
	Гайка 1/4 дюйм, 20 резьба UNC	119-3031
	Резиновая втулка 19 мм	118-3666
V	Стальной штифт	118-3586
	Шайба Ø 21 мм x Ø 8,1 мм x 0,9 мм	118-3588
	Зажим	118-3585
	Резиновая втулка 16 мм	118-3661

Условные обозначения

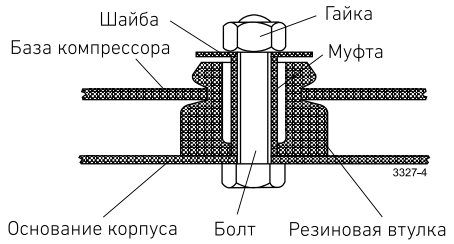

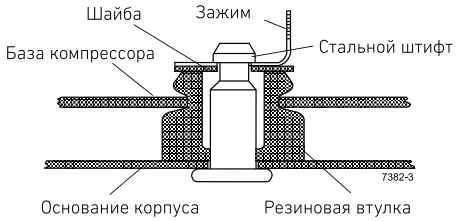

Further information

Сферы применения
LBP: Низкое давление всасывания
HBP: Высокое давление всасывания
MBP: Среднее давление всасывания

Типы двигателей
RSIR: Реостатный пуск – индукционный режим
RSCR: Реостатный пуск – конденсаторный режим
CSIR: Конденсаторный пуск – индукционная работа
CSR: Конденсаторный пуск и работа

Охлаждение компрессора
S = Обычно достаточно пассивного охлаждения
O = Масляное охлаждение
F_1 = Принудительное воздушное охлаждение 1,5 м/с (температура в компрессорном отсеке равна температуре окружающего воздуха)
F_2 = Необходимо принудительное воздушное охлаждение 3,0 м/с

Пусковые устройства
LST: Низкий пусковой момент LST двигатели используются в системах с капиллярной трубкой и устройствами выравнивания давления. (Выравнивание давления может идти более 10 минут). Позисторному пусковому устройству требуется 5 минут для охлаждения перед каждым пуском. Во исполнение требований стандарта EN 60355-2-34 совместно с позистором должен использоваться защитный экран 103N0476.
HST: Высокий пусковой момент Двигатель с HST, состоящий из реле и пускового конденсатора, применяется для управления расширительным клапаном или для управления капиллярной трубкой без выравнивания давления.
ePTC: Позистор с электронным управлением
- Возможность повторного пуска компрессора через несколько секунд после остановки.
- Снижение потерь мощности на 2 Вт.
- Нет необходимости использовать защитный экран позистора (температура поверхности. < 82 °C)

Дополнительное оборудование для спаренных компрессоров SC

SC10/10, SC12/12 и SC15/15:

Сервисный клапан для патрубка 12 мм	118-7350
Паяный патрубок для патрубка 12 мм	104B0584

SC18/18 и SC21/21:

Сервисный клапан для патрубка 16 мм	118-7351
Паяный патрубок для патрубка 16 мм	118-7405

SC10/10, SC12/12, SC15/15, SC18/18 и SC21/21:

Уплотнительное кольцо для сервисного клапана и паяного патрубка	118-3638
Реле задержки по времени	117N0001
Обратный клапан (для использования с реле задержки по времени)	020-1014

PTC protection screen

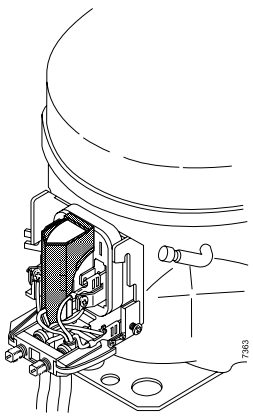

Примечание:
Во исполнение требований EN 60335-2-34 компрессор должен быть оснащен защитным экраном 103N0476, который устанавливается на пусковое устройство с позистором.

НАША ПОЗИЦИЯ

В Secop мы привержены нашей отрасли и искренне увлечены тем, что мы можем сделать для наших клиентов. Мы понимаем свой бизнес, цели и задачи современного холодильного мира и систем охлаждения. Мы работаем простым способом, чтобы быть открытыми, прямыми и честными потому, что мы хотим чтобы все было ясно и легко.

Наши сотрудники стремятся к увеличению ценности и достижению наилучшей производительности для наших клиентов, зная, что наш собственный успех зависит от них.

НОВИЧОК С 60-ЛЕТНИМ СТАЖЕМ

Ранее известный как Danfoss Compressors, Secop является одним из отцов основателей современных компрессорных технологий с опытом уходящим в начало 1950-х годов.

Более 25 лет Secop устанавливает стандарты компрессорных технологий разрабатывая высокоэффективные компрессоры с частотным регулированием скорости вращения и компрессоры, использующие натуральные хладагенты (R290 и R600a).







НАША ИСТОРИЯ

1956 Основание производства и Штаб-квартиры в Фленсбурге, Германия.

1958 Начало производства компрессоров серии PW.

1970 Внедрение моделей SC. Начало стандартизации установочных платформ в коммерческом применении.

1972 Начало производства компрессоров FR.

1977 Старт производства платформ TL и BD.

1990 Начало производства компрессоров NL.

1992 Начало производства компрессоров PL.

1993 Старт производства компрессоров на натуральном хладагенте R600a (изобутан).

Основан Завод в Чрномель, Словения.

1999 Старт производства компрессоров на натуральном. хладагенте R290 (пропан).

2002 Основан Завод в Злате Моравче, Словакия.

2005 Начало производства компрессоров GS.

2008 Основан Завод в Уцин (Wuqing) Китай.

2010 Начало производства серии SLV-CNK.2 и SLV-CLK.2 с изменяемой скоростью. Производство BD1.4 Micro DC и DLX NLU компрессоров.

2013 Начало производства XV-компрессоров, открывающих новую главу в холодильной индустрии. SECOP приобретает Завод ACC Фюрстенфельд, Австрия

2015 Новое поколение высокоэффективных пропановых компрессоров. Новые платформы компрессоров с переменной скоростью вращения для бытового и коммерческого применения

