OFFICINE MARIO DORIN SINCE 1918

DORIN®

INNOVATION

H SERIES

Полугерметичные компрессоры_SEMI-HERMETIC MOTOR COMPRESSORS HFC/HFO APPLICATION - 50/60 Hz

DORIN Web Software_Веб-страница программного обеспечения Dorin SpA

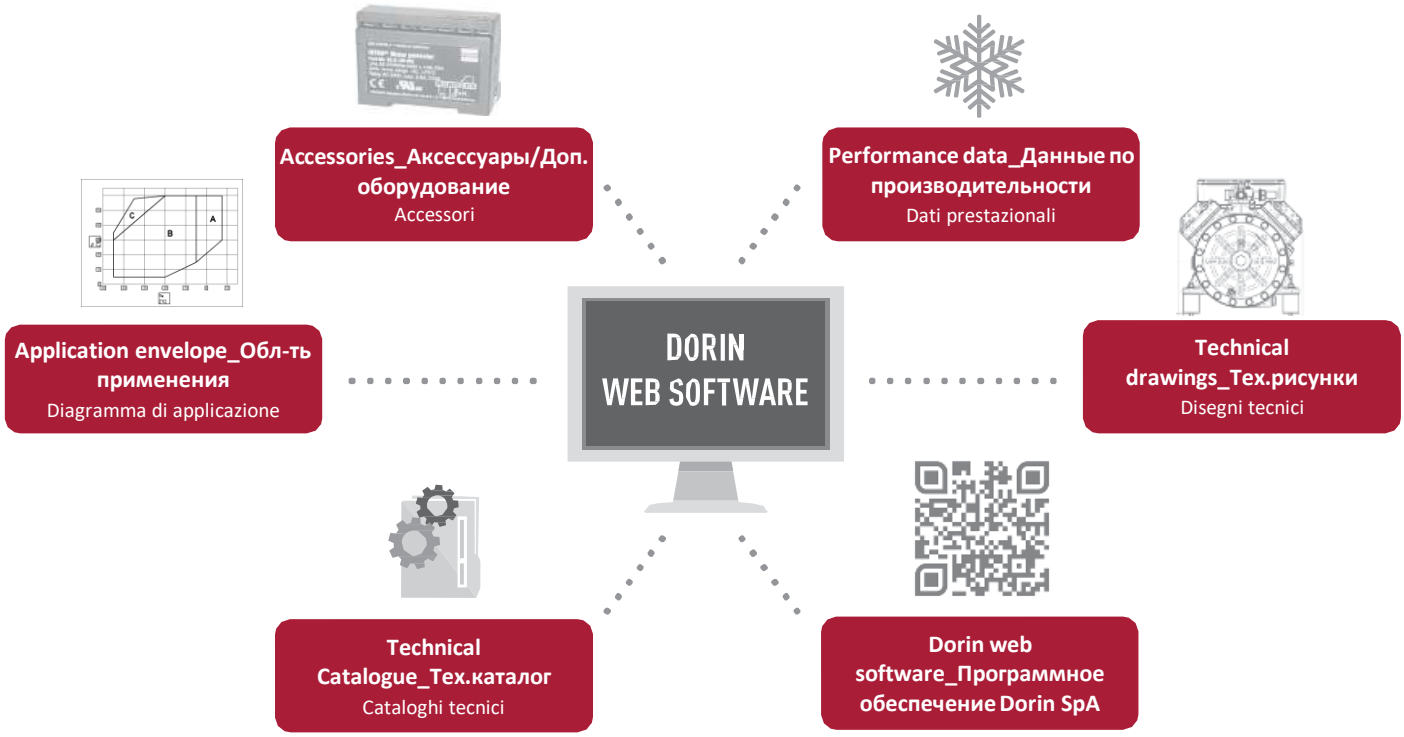

Frequency Range_Диапазон частоты эл.сети

30 Hz — 70 Hz*

*** Maximum operating frequency to be checked in the dedicated technical bulletin_Макс.рабочая частота эл.сети д.б. проверена в специальном Техническом Бюллетене**

* Controllare la massima frequenza operativa nel bollettino tecnico dedicato

Refrigerants in DORIN software (GWP - AR4)_Программное обеспечение для хладагентов

	SAFETY GROUP_Группа безопасности A1				SAFETY GROUP A2L
LT-MT	R404A (3922)	R507A (3985)	R448A (1387)	R449A (1397)	R454C (148)
	R22 (1810)	R407F (1810)	R407A (1825)	R452A (2140)	R455A (148)
MT - HT	R134A (1430)	R513A (631)	R450A (604)	R407C (1774)	

For all the refrigerants not available in the software please contact DORIN for the calculations_Для всех хладагентов, недоступных в ПО, для расчетов свяжитесь с Dorin SpA

Per tutti i refrigeranti non disponibili nel software si prega di contattare DORIN per il calcolo prestazionale

Factory certifications_Заводские сертификаты

ISO 4501:2018
ISO 9001:2015

Compressor certifications_Сертификаты на компрессор

H SERIES Features_Особенности компрессоров серии H

Caratteristiche della gamma H

Silent operations and low vibrations_Бесшумная работа и низкая вибрация

Basse vibrazioni ed estrema silenziosità

Crankshafts balanced individually, excellent fluid dynamics studies are our strengths_Коленвалы индивидуально сбалансированы, качественные исследования по гидродинамике – наши сильные стороны

Ogni albero è bilanciato individualmente, studi CFD per ottimizzare i flussi interni

All models VFD compatible _Все модели совместимы с частотным преобразователем

Tutti i modelli possono essere utilizzati a frequenza variabile con inverter

Bore / Stroke values and motors with extra tolerance to high temperature allow wide frequency ranges / Размеры диаметр/ход поршня и эл.двигатель с повышенной устойчивостью к высоким темп-рам позволяют эксплуатировать комп-р в широком диапазоне частот эл.сети

Highest levels of efficiency_Наибольший уровень эффективности

Livelli di efficienza ai vertici per compressori semiermetici

Using latest coating technologies for reducing frictions and improving lubrication_Использование новейших технологий покрытия поверхностей для снижения трения и улучшения смазывания.

Patented oil containment system for extra low oil carry-over for models with oil pump_Запатентованная масляная система для макс-но низкого уноса масла для моделей км-ов с масляным насосом

Higher system efficiency, less oil injections from the oil-separator for higher oil viscosity in the compressor sump_Наиболее высокая эффективность масляной системы, меньшее кол-во впрысков масла из маслоотделителя для повышения вязкости масла в картере км-ра

Maggiore efficienza del sistema, ridotte iniezioni di olio dal separatore olio per una viscosità più alta dell'olio nel compressore

2 years standard warranty_Стандартный срок гарантии 2 года

2 anni di garanzia standard

All compressors suitable for HFC & HFO_Все км-ры подходят для эксплуатации с HFC & HFO

Tutti i compressori possono lavorare con gli ultimi refrigeranti HFC e HFO disponibili

Small foot print and reduced gross weight_Небольшин габариты и уменьшенный общий вес

Dimensioni ridotte e peso contenuto

Optimized displacement values for crankcase size_Оптимизированные значения рабочего объема картера км-ра

Valori di spostamento volumetrico ottimizzati sulla taglia del corpo del compressore

H SERIES Technical Features Features_Технические характеристики км-ров серии H

Caratteristiche tecniche della gamma H

1 **Extra reliability and efficiency of optimised valve plate design_Повышенная надежность и эффективность оптимизированной конструкции клапанной доски**

Estrema affidabilità ed efficienza del disegno delle piastre valvole

2 **IP65 junction box_Клеммная коробка IP65**

Scatola attacchi elettrici con isolamento IP65

3 **Forced lubrication up to the wrist pin for the models with oil pump_Принудительная смазка, включая поршневой палец для моделей км-ов с масляным насосом**

Lubrificazione forzata fino allo spinotto del pistone per i modelli con pompa olio

4 **Proven reliability of the electric motor thanks to the unique resistance to high temperatures_Проверенная надежность эл.двигателя благодаря уникальной устойчивости к высоким темп-рам**

Dimostrata affidabilità del motore elettrico grazie alla straordinaria resistenza alle alte temperature

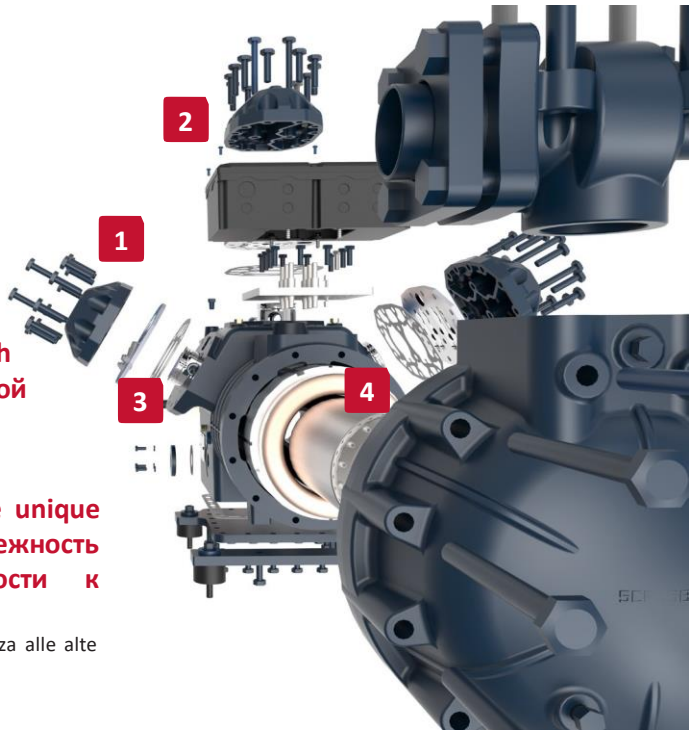

H range – Displacement_Серия H – Объемная произв-ть

Serie H – Spostamento volumetrico

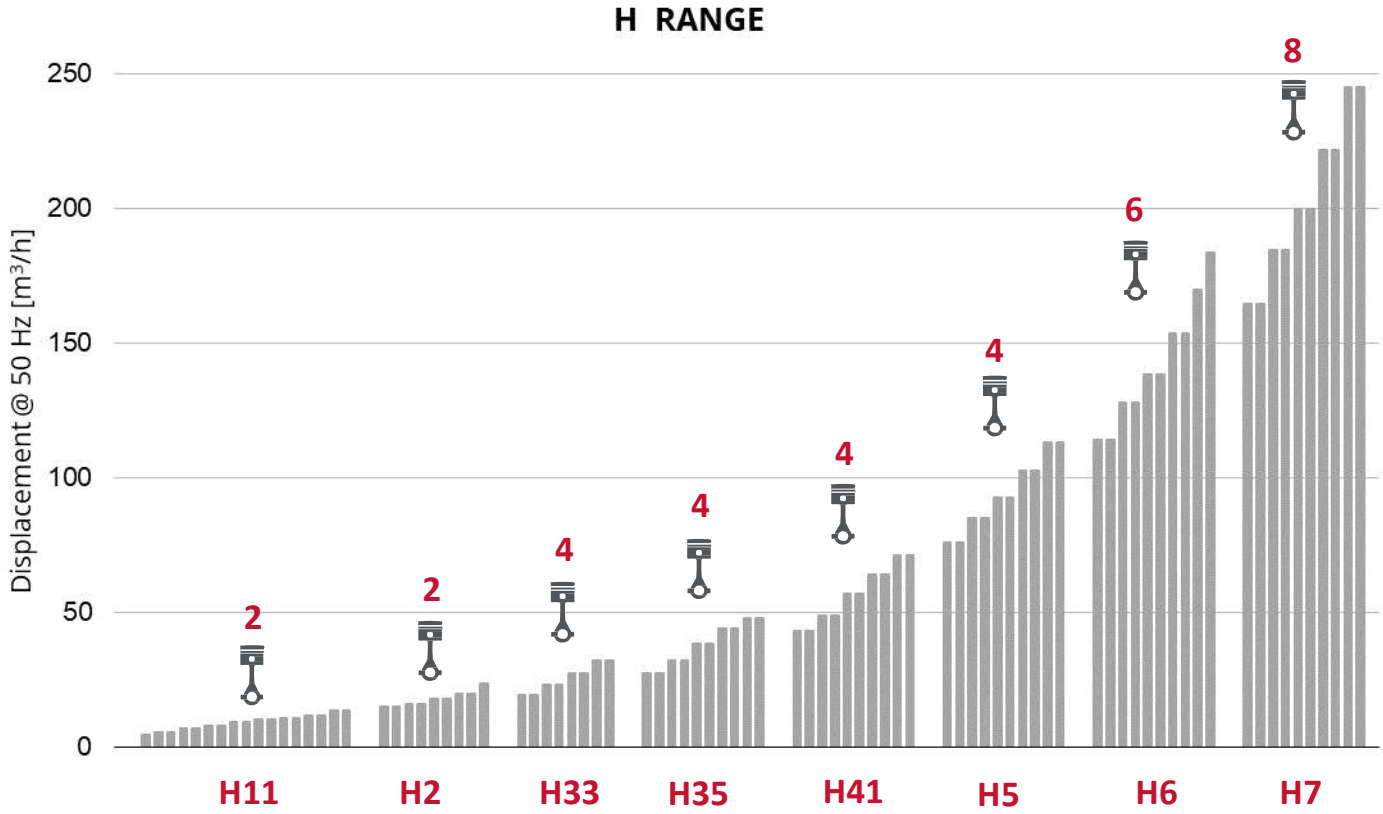

THE WIDEST COMPRESSOR RANGE IN THE MARKET
FROM 4,42 m³/h TO 244,78 m³/h @ 50 Hz
FROM 0,5 TO 90 HORSE POWER_Самый широкий диапазон по объемной произв-ти среди полугерм. км-ов на холод-м рынке от 4,42 до 244,78 м3/ч при 50 Гц; мощности от 0,5 до 90 л.с.

Model name_Наименование модели

Nome modello

	VALID FOR_Годен для R134a / R450A / R513A / R1234ze	VALID FOR ALL THE OTHER REFRIGERANTS_Годен для всех других хладагентов
H101	**C**	**C**
MODEL_Модель	C | HIGH-MEDIUM-LOW EVAPORATING TEMPERATURE_Высокая-Средняя-Низкая темп-ры кипения C | Temperatura di evaporazione bassa-media-alta	
	S | MEDIUM-LOW EVAPORATING TEMPERATURE_Средняя-Низкая темп-ры кипения S | Temperatura di evaporazione media-bassa	
	B| LOW EVAPORATING TEMPERATURE_Низкая темп-ра кипения B| Temperatura di evaporazione bassa	

Application H SERIES_Применение км-ов серии H

Applicazioni della gamma H

Industrial Refrigeration_Промышленное холодоснабжение
Refrigerazione industriale

Railway Business_Ж/д транспорт
Condizionamento treni

Logistic center_Складской/логистический центр
Refrigerazione centri logistici

Marine Application_Морское применение
Applicazioni navali e off-shore

Ice – Cream_Произв-во мороженого
Industria gelatiera

A/C_Кондиционирование воздуха
Aria condizionata

Refrigerated transport_Холодильный транспорт
Trasporto refrigerato

Retail_Магазиностроение
Refrigerazione commerciale

Standard and Optional Accessories_Стандартная поставка и Дополнительное оборудование

Accessori standard ed optional

	MODEL_Модель							
● STANDARD_Стандарт | ○ OPTIONAL_Опция	H11	H2	H33	H35	H41	H5	H6	H7
Motor Protection (MT) / Защита эл.двигателя (MT/TK; TE) H11 and H2 series have the Thermik protection: a normally closed contact that trips in case the motor winding temperature is 140±5°C. From H33 series and above compressors are equipped with a PTC probe on every motor winding set at 120°C. The sensor requires an external protection module to read the signal from the probe (BT008) / Компрессоры серии H11 и H2 имеют защиту Thermik/TK: нормально замкнутый контакт, срабатывающий при темп-ре обмотки эл.двигателя 140±5°C. Комп-ры серии H33 и серии выше оснащены датчиком PTC на каждой обмотке эл.двигателя, выставленный на 120 oC. Датчику требуется внешний модуль защиты TE для считывания сигнала с датчика (см. Тех. Бюллетень BT008) / Le gamme H11 e H2 hanno la protezione Thermik: un contatto normalmente chiuso che interrompe l'alimentazione al compressore se la temperatura degli avvolgimenti è 140±5°C. Dalla serie H33 in su i compressori sono equipaggiati con un sensore PTC su ogni avvolgimento del motore impostato a 120 °C. Il sensore richiede un modulo di protezione esterno per leggere il segnale in uscita dalla PTC (BT008)	●	●	●	●	●	●	●	●
Electronic Protection Module (REL) / Электронный модуль защиты эл.двигателя (REL/INT)/ Modulo di protezione elettronico (REL) Keeping under constant control winding temperature and discharge temperature (only for H5, H6, H7) (BT007) / Поддержание постоянного контроля темп-ры обмотки и темп-ры нагнетания (только для H5, H6, H7). (см. Тех. Бюллетень BT007) / Modulo per controllare la temperatura degli avvolgimenti e quella di scarico (quest'ultima solo per le gamme H5, H6, H7) (BT007)	○	○	●	●	●	●	●	●
Crankcase Heater (CH) / ТЭН подогрева картера (CH) /Resistenza carter The heater is 100 W up to H41 included and 200 W for H5/H6/H7 series (BT001) / Мощность ТЭНа подогрева картера составляет 100 Вт для сериё до H41 и 200 Вт для серий H5, H6, H7 (см. Тех. Бюллетень BT001) / Il riscaldatore ha una potenza di 100 W fino alla gamma H41 e 200 W per la gamma H5/H6/H7 (BT001)	○	○	○	○	○	○	○	○
Self-regulating crankcase heater (TCH) / Саморегулирующийся ТЭН подогрева картера (TCH) / Resistenza autoregolante (TCH) Increasing the energy efficiency and reducing the warm-up time. The thermal regulated crankcase heater reduces the output power once the set temperature is reached. Depending on the working conditions there is up to 30% energy saving compared to the standard heater (BT001) / Повышение энергоэффективности и сокращение времени прогрева. Терморегулируемый ТЭН подогрева картера снижает выходную мощность при достижении заданной температуры. Входное эл. напряжение может варьироваться от 120 до 400 В. В зависимости от условий эксплуатации, экономия энергии до 30% по сравнению со стандартным нагревателем (см. Тех. Бюллетень BT001) / Rispetto alla resistenza standard CH riduce il tempo di riscaldamento e incrementa l'efficienza. La resistenza autoregolante aiuta a ridurre il consumo in potenza una volta che la temperatura di set è raggiunta. Il voltaggio in ingresso può variare da 120 fino a 400 V. A seconda delle condizioni di funzionamento può garantire fino al 30 % di risparmio energetico rispetto alla resistenza standard (BT001)	○	○	○	○	○	○	○	○
Maximum discharge temperature sensor (TMAX) / Датчик макс.темп-ры нагнетаемого газа (TMAX) / Sonda di massima temperatura di scarico A thermistor probe is monitoring the discharge temperature to be kept be- low 130°C (BT007) / Термисторный датчик следит за тем, чтобы темп-ра нагнетания не превышала 130 oC (см. Тех. Бюллетень BT007) / Un termistore controlla la temperatura allo scarico con un set point a 130 °C (BT007)						●	●	●

Standard and Optional Accessories

Accessori standard ed optional

	● STANDARD_Стандарт | ○ OPTIONAL_Опция	MODEL							
		H11	H2	H33	H35	H41	H5	H6	H7
	Oil differential pressure switch (ODPS) / Электронное реле контроля смазки (ODPS/РКС) / Sensore differenziale di pressione olio (ODPS) Compressors with oil pump are equipped with an oil differential pressure switch set at 0,85 bar differential. The oil pressure switch must be connected in series to both thermistors module and all other protections foreseen in the system chain alarm (BT007) / Компрессоры с масляным насосом оснащены РКС, настроенный на перепад 0,85 бар. РКС должно быть последовательно подключено к обоим модулям термисторов и ко всем другим защитным устройствам, предусмотренных сигнализацией цепи системы (см. Тех Бюллетень BT007) / I compressori equipaggiati con pompa olio utilizzano hanno un differenziale di pressione settato a 0,85 bar. La protezione per la pressione dell'olio deve essere connessa in serie a tutte le altre protezioni del compressore, come i termistori (BT007)						●	●	●
	Optical oil level sensor (ALL) / Оптический датчик уровня масла (ALL) / Sensore ottico livello olio (ALL) Compressors with 4 cylinders and without oil pump can be equipped with an optical oil level sensor, which can be installed in a dedicated hole placed in in correspondence to the internal oil pocket. The sensor is based on an infrared LED and a light receiver. Infrared reflection/refraction depends on the oil level in the pocket (BT007) / Компрессоры с 4 цилиндрами и без масляного насоса могут быть оснащены оптическим датчиком уровня масла, который может быть установлен в специальном отверстии, соответствующем внутреннему масляному карману. Датчик основан на инфракрасном светодиоде LED и светоприемнике. Инфракрасное отражение / преломление зависит от уровня масла в масляном кармане (см. Тех. Бюллетень BT007) / I compressori con 4 cilindri e senza pompa olio possono essere equipaggiati con un sensore ottico di livello dell'olio che è installato in corrispondenza della «sacca» interna del coperchio. Il sensore funziona grazie ad un emettitore LED e un ricevitore. La riflessione/rifrazione del fascio di infrarossi dipende dal livello di olio nella tasca (BT007)			○	○	○			
	Oil charge / Заправка маслом / Carica olio All compressors are charged in the factory with POE or mineral oil before the mechanical and electrical running tests / Все компрессоры заправляются на заводе маслом POE или минеральным масллом перед механическими и электрическими эксплуатационными испытаниями / Tutti i compressori sono caricati con POE o olio minerale prima dei test meccanici ed elettrici a fine linea di assemblaggio	●	●	●	●	●	●	●	●
	Water cooled head (WH) / Водяное охлаждение головки блока цилиндров (WH) / Teste raffreddate ad acqua (WU) Refer to DORIN software to know when this is needed (BT006) / Обратитесь к программному обеспечению Dorin SpA, чтобы узнать, когда это потребуется (см. Тех. Бюллетень BT006) / Fare riferimento al software di DORIN per sapere quando utilizzare questo accessorio (BT006)	○	○	○	○	○	○	○	○
	Head fan (BF) / Вентилятор для охлаждения головки блока цилиндров / Ventilatore su testa Refer to DORIN software to know when this is needed (BT006) / Обратитесь к программному обеспечению Dorin SpA, чтобы узнать, когда это потребуется (см. Тех. Бюллетень BT006) / Fare riferimento al bollettino tecnico BT006 per sapere quando utilizzare questo accessorio	○	○	○	○	○	○	○	○

Standard and Optional Accessories

Accessori standard ed optional

	● STANDARD_Стандарт | ○ OPTIONAL_Опция	MODEL							
		H11	H2	H33	H35	H41	H5	H6	H7
	Three phase to single phase kit / Комплект преобразования 3-х фазной сети в 1-но фазную / Kit da monofase a trifase H11 range up to H281CC can be assembled with 1ph electric motor instead of the standard 3ph and Dorin provides a kit with the capacitors and the relays (electric data of the 1ph motors at page 9 and 11). Another option is represented by this electronic module, used to connect a 3ph compressor to 1ph power line. The module allows soft start and variable frequency / Серия компрессоров H11 до модели H281CC может быть оснащена 1-но фазным эл.двигателем вместо стандартного 3-х фазного, Dorin SpA предоставляет комплект с конденсаторами и реле (эл.характеристики 1-но фазных эл.двигателей см. на стр. 9 и 11). Другой вариант представлен электронным модулем, который используется для подкдючения 3-х фазного компрессора к 1-но фазной линии сети. Модуль обеспечивает плавный пуск и переменную эл. частоту /	○							
	Inverter / Инвертор / Inverter Any model in the H range can be equipped with inverter to work at variable speed from 30 Hz until 70 Hz. Each inverter is preset in the factory for an easy installation. Additional info on the compressors working with inverter can be found in the dedicated technical bulletin / Любая модель компрессоров серии H может быть оснащена инвертором для работы с переменной частотой от 30 до 70 Гц. Каждый инвертор настроен на заводе для легкой установки. Дополнительную информацию о компрессорах, работающих с инвертором, можно найти в специальном Тех. Бюллетене BT010	○	○	○	○	○	○	○	○
	Capacity control head (CR) / Регулятор производительности (CR) / Controllo di capacità A mechanical capacity control system can be applied on compressors from 4 cylinders and above (BT002) / Механическая система управления производительностью может применяться на компрессорах от 4 цилиндров и выше (см. Тех. Бюллетень BT002) / Il controllo di capacità è disponibile sui compressori da 4, 6 e 8 cilindri (BT002)			○	○	○	○	○	○
	Stepless capacity control (SLCR) / Бесступенчатый регулятор производительности (SLCR) / Regolazione di capacità stepless 10-100% stepless modulation of the capacity is possible by using a special high-frequency pulsating valve in connection with a dedicated mechanical capacity control head system (BT022) / Возможна бесступенчатая регулировка производительности от 0 до 100% с помощью специального высокочастотного пульсирующего клапана в сочетании со специальной системой механического управления производительностью (см. Тех. Бюллетень BT022) / E' possibile utilizzare questo accessorio per il controllo di capacità dal 10% al 100% grazie ad un speciale meccanismo ad alta frequenza sul controllo della valvola regolatrice abbinato al sistema di regolazione elettronica dedicato			○	○	○	○	○	○
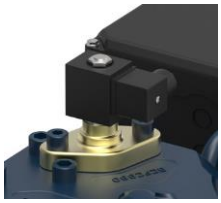	**Unloaded start (US) / Разгрузка при пуске (US)** / Partenza a vuoto (US) With a part-winding start system it is seldom used the unloaded start for by-passing the suction with the discharge, reducing significantly the ab-sorbed inrush current (BT009) / В системе пуска компрессора с эл. Двигателем с разделенными обмотками PWS редко используется пуск без нагрузки в обход всасывания и нагнетания, что значительно снижает потребляемый пусковой ток (см. Тех. Бюллетень BT009) / Questo accessorio è utilizzato, insieme ai motori PWS, per creare un bypass tra l'aspirazione e lo scarico del compressore e ridurre le correnti assorbite all'avvio della macchina(BT009)			○	○	○	○	○	○
	Suction and discharge service valves / Всасывающий и нагнетательный вентили / Rubinetti di aspirazione e scarico	●	●	●	●	●	●	●	●

Oil Charge / Service Valves / Net Weight_Заправка маслом / Соединения / Вес

Carica olio / Rubinetti / Peso netto

RANGE Серия	MODEL Модель	CYLINDERS Кол-во цил-ов	OIL CHARGE Заправка маслом	SUCTION Всасываве	DISCHARGE Нагнетание	NET WEIGHT Вес нетто
		[-]	(liters)	SL [mm]	DL [mm]	[kg]
H11	H51CS	2	1,0	12s	12s	35
	H80CC	2	1,0	12s	12s	36
	H80CS	2	1,0	16s	12s	36
	H101CC	2	1,0	16s	12s	37
	H101CS	2	1,0	16s	12s	37
	H151CC	2	1,0	16s	12s	38
	H151CS	2	1,0	16s	12s	38
	H181CC	2	1,0	16s	12s	39
	H181CS	2	1,0	16s	12s	39
	H201CC	2	1,0	16s	12s	40
	H201CS	2	1,0	18s	16s	40
	H221CC	2	1,0	18s	16s	41
	H221CS	2	1,0	18s	16s	41
	H251CC	2	1,0	18s	16s	41
	H251CS	2	1,0	18s	16s	41
	H281CC	2	1,0	18s	16s	43
	H281SB	2	1,0	18s	16s	44
	H281CS	2	1,0	18s	16s	44
H2	H290CS	2	1,4	22s	16s	54
	H300CC	2	1,4	22s	16s	54
	H300CS	2	1,4	28s	16s	54
	H350CC	2	1,4	28s	16s	54
	H350SB	2	1,4	28s	16s	54
	H380CC	2	1,4	28s	16s	56
	H380SB	2	1,4	28s	16s	56
	H390CS	2	1,4	28s	16s	56
	H392CS	2	1,4	28s	16s	56
H33	H355CS	4	1,8	22s	16s	77
	H405CC	4	1,8	22s	16s	77
	H405CS	4	1,8	28s	16s	78
	H505CC	4	1,8	28s	16s	78
	H505CS	4	1,8	28s	18s	78
	H705CC	4	1,8	28s	18s	78
	H705CS	4	1,8	28s	18s	78
	H755CC	4	1,8	28s	18s	78
H35	H551CS	4	2,0	28s	22s	91
	H701CC	4	2,0	28s	22s	91
	H701CS	4	2,0	28s	22s	91
	H751CC	4	2,0	28s	22s	91
	H751CS	4	2,0	35s	22s	91
	H1002CC	4	2,0	35s	22s	99
	H801CS	4	2,0	35s	22s	91
	H1003CC	4	2,0	35s	22s	99
	H901CS	4	2,0	35s	22s	99
	H1151CC	4	2,0	35s	22s	101

RANGE Серия	MODEL Модель	CYLINDERS Кол-во цил-ов	OIL CHARGE Заправка маслом	SUCTION Всасывание	DISCHARGE Нагнетание	NET WEIGHT Вес нетто
		[-]	(liters)	SL [mm]	DL [mm]	[kg]
H41	H851CS	4	2,5	35s	28s	125
	H1201CC	4	2,5	35s	28s	130
	H1001CS	4	2,5	35s	28s	127
	H1501CC	4	2,5	42s	28s	131
	H1501CS	4	2,5	35s	28s	127
	H2001CC	4	2,5	42s	28s	131
	H1601CS	4	2,5	42s	28s	134
	H2201CC	4	2,5	42s	28s	136
	H2201CS	4	2,5	42s	28s	134
	H2401CC	4	2,5	42s	28s	136
H5	H2000CS	4	3,5	42s	28s	190
	H2500CC	4	3,5	54s	28s	185
	H2500CS	4	3,5	54s	28s	185
	H3000CC	4	3,5	54s	28s	199
	H2700CS	4	3,5	54s	35s	200
	H3200CC	4	3,5	54s	35s	205
	H2900CS	4	3,5	54s	35s	205
	H3400CC	4	3,5	54s	35s	205
	H3001CS	4	3,5	54s	35s	205
	H3501CC	4	3,5	54s	35s	205
H6	H3000CS	6	3,5	54s	35s	235
	H3500CC	6	3,5	54s	35s	246
	H3500CS	6	3,5	54s	35s	233
	H4000CC	6	3,5	54s	35s	249
	H4000CS	6	3,5	54s	42s	244
	H4500CC	6	3,5	54s	42s	252
	H4500CS	6	3,5	54s	42s	253
	H5000CC	6	3,5	54s	42s	253
	H5001CS	6	3,5	54s	42s	253
H7	H5000CS	8	8,5	66s	42s	350
	H5500CC	8	8,5	66s	42s	355
	H5500CS	8	8,5	80s	42s	350
	H6000CC	8	8,5	80s	42s	355
	H6000CS	8	8,5	80s	42s	355
	H7500CC	8	8,5	80s	42s	357
	H7501CS	8	8,5	80s	54s	355
	H8001CC	8	8,5	80s	54s	357
	H8000CS	8	8,5	80s	54s	360
	H9000CC	8	8,5	80s	54s	366

Electric Motor FLA (Full Load Ampere)_FLA эл.двигателя (макс. рабочий ток)

Massima corrente di funzionamento del motore FLA (Full Load Ampere)

RANGE GAMMA	MODEL MODELLO	DISPLACEMENT Объемная Производи-тельность		MAX OPERATING CURRENT / Макс. рабочий ток / MASSIMA CORRENTE DI FUNZIONAMENTO V / ph / Hz [A]													MAX ABSORBED POWER Макс. Потребляе-мая мощность	
		50 Hz [m³/h]	60 Hz [m³/h]	220-240 / 1 / 50	208-230 / 1 / 60	115 / 1 / 60	220-240 / 3 / 50 265-290 / 3 / 60 D	380-420 / 3 / 50 440-480 / 3 / 60 Y	208-230 / 3 / 60 D	360-400 / 3 / 60 Y	200 / 3 / 50-60 D	380-420 / 3 / 50 440-480 / 3 / 60 PWS	220-240 / 3 / 50 PWS	208-230 / 3 / 60 PWS	360-400 / 3 / 60 PWS	475-525 / 3 / 50 570-630 / 3 / 60	50 Hz [kW]	60 Hz [kW]
H11	H51CS	4,42	5,30	7,5	9,0	21,5	3,1	1,8	3,7	2,2	4,3	-	-	-	-	1,4	1,0	1,2
	H80CC	4,42	5,30	7,5	9,0	21,5	4,2	2,4	5,0	2,9	5,7	-	-	-	-	1,9	1,3	1,6
	H80CS	5,37	6,44	7,5	9,0	21,5	4,2	2,4	5,0	2,9	5,7	-	-	-	-	1,9	1,3	1,6
	H101CC	5,37	6,44	9,0	10,8	24,0	5,0	2,9	6,0	3,5	6,9	-	-	-	-	2,3	1,6	1,9
	H101CS	6,71	8,05	9,0	10,8	24,0	5,0	2,9	6,0	3,5	6,9	-	-	-	-	2,3	1,6	1,9
	H151CC	6,71	8,05	13,5	16,2	32,5	5,9	3,4	7,1	4,1	8,1	-	-	-	-	2,7	2,0	2,4
	H151CS	7,50	9,00	13,5	16,2	32,5	5,9	3,4	7,1	4,1	8,1	-	-	-	-	2,7	2,0	2,4
	H181CC	7,50	9,00	15,0	18,0	-	7,6	4,4	9,1	5,3	10,5	-	-	-	-	3,5	2,6	3,2
	H181CS	9,16	10,99	15,0	18,0	-	7,6	4,4	9,1	5,3	10,5	-	-	-	-	3,5	2,6	3,2
	H201CC	9,16	10,99	15,0	18,0	-	10,4	6,0	12,5	7,2	14,4	-	-	-	-	4,8	3,6	4,4
	H201CS	9,88	11,86	15,0	18,0	-	7,6	4,4	9,1	5,3	10,5	-	-	-	-	3,5	2,6	3,2
	H221CC	9,88	11,86	19,0	23,0	-	10,4	6,0	12,5	7,2	14,4	-	-	-	-	4,8	3,6	4,4
	H221CS	10,61	12,73	19,0	23,0	-	10,4	6,0	12,5	7,2	14,4	-	-	-	-	4,8	3,6	4,4
	H251CC	10,61	12,73	19,0	23,0	-	12,6	7,3	15,1	8,7	17,4	-	-	-	-	5,8	4,2	5,1
	H251CS	11,64	13,97	19,0	23,0	-	10,4	6,0	12,5	7,2	14,4	-	-	-	-	4,8	3,6	4,4
	H281CC	11,64	13,97	21,0	25,0	-	12,6	7,3	15,1	8,7	17,4	-	-	-	-	5,8	4,2	5,1
	H281SB	13,23	15,88	-	-	-	10,4	6,0	12,5	7,2	14,4	-	-	-	-	4,8	3,6	4,4
	H281CS	13,23	15,88	-	-	-	12,6	7,3	15,1	8,7	17,4	-	-	-	-	5,8	4,2	5,1
H2	H290CS	14,74	17,69	-	-	-	12,9	7,5	15,5	8,9	17,8	-	-	-	-	6,0	4,4	5,3
	H300CC	14,74	17,69	-	-	-	16,2	9,4	19,4	11,2	22,5	-	-	-	-	7,5	5,5	6,6
	H300CS	15,94	19,13	-	-	-	12,9	7,5	15,5	8,9	17,8	-	-	-	-	6,0	4,4	5,3
	H350CC	15,94	19,13	-	-	-	16,2	9,4	19,4	11,2	22,5	-	-	-	-	7,5	5,5	6,6
	H350SB	17,53	21,04	-	-	-	12,9	7,5	15,5	8,9	17,8	-	-	-	-	6,0	4,4	5,3
	H380CC	17,53	21,04	-	-	-	16,2	9,4	19,4	11,2	22,5	-	-	-	-	7,5	5,5	6,6
	H380SB	19,53	23,43	-	-	-	12,9	7,5	15,5	8,9	17,8	-	-	-	-	6,0	4,4	5,3
	H390CS	19,53	23,43	-	-	-	16,2	9,4	19,4	11,2	22,5	-	-	-	-	7,5	5,5	6,6
	H392CS	23,31	27,97	-	-	-	19,5	11,3	23,5	13,5	27,0	-	-	-	-	9,0	4,6	5,5
H33	H355CS	19,29	23,14	-	-	-	18,1	10,5	21,5	12,6	25,0	10,5	-	-	-	8,4	6,2	7,4
	H405CC	19,29	23,14	-	-	-	25,0	14,5	30,0	17,4	34,5	14,5	-	-	-	11,6	8,7	10,5
	H405CS	23,13	27,76	-	-	-	18,1	10,5	21,5	12,6	25,0	10,5	-	-	-	8,4	6,2	7,4
	H505CC	23,13	27,76	-	-	-	25,0	14,5	30,0	17,4	34,5	14,5	-	-	-	11,6	8,7	10,5
	H505CS	27,33	32,80	-	-	-	25,0	14,5	30,0	17,4	34,5	14,5	-	-	-	11,6	8,7	10,5
	H705CC	27,33	32,80	-	-	-	34,0	19,5	41,0	23,5	47,0	19,5	-	-	-	15,6	11,4	13,7
	H705CS	31,88	38,26	-	-	-	25,0	14,5	30,0	17,4	34,5	14,5	-	-	-	11,6	8,7	10,5
	H755CC	31,88	38,26	-	-	-	34,0	19,5	41,0	23,5	47,0	19,5	-	-	-	15,6	11,4	13,7
H35	H551CS	27,33	32,80	-	-	-	25,0	14,5	30,0	17,4	34,5	14,5	-	-	-	11,6	8,7	10,5
	H701CC	27,33	32,80	-	-	-	34,0	19,5	41,0	23,5	47,0	19,5	-	-	-	15,6	11,4	13,7
	H701CS	31,88	38,26	-	-	-	25,0	14,5	30,0	17,4	34,5	14,5	-	-	-	11,6	8,7	10,5
	H751CC	31,88	38,26	-	-	-	34,0	19,5	41,0	23,5	47,0	19,5	-	-	-	15,6	11,4	13,7
	H751CS	38,06	45,67	-	-	-	34,0	19,5	41,0	23,5	47,0	19,5	-	-	-	15,6	11,4	13,7
	H1002CC	38,06	45,67	-	-	-	40,0	23,0	48,0	27,5	55,0	23,0	-	-	-	18,4	13,8	16,6
	H801CS	43,73	52,48	-	-	-	34,0	19,5	41,0	23,5	47,0	19,5	-	-	-	15,6	11,4	13,7
	H1003CC	43,73	52,48	-	-	-	40,0	23,0	48,0	27,5	55,0	23,0	-	-	-	18,4	13,8	16,6
	H901CS	47,80	57,36	-	-	-	40,0	23,0	48,0	27,5	55,0	23,0	-	-	-	18,4	13,8	16,6
	H1151CC	47,80	57,36	-	-	-	43,0	25,0	52,0	30,0	60,0	25,0	-	-	-	20,0	15,3	18,4

Electric Motor FLA (Full Load Ampere)_FLA эл.двигатель (макс. рабочий ток)

Massima corrente di funzionamento del motore FLA (Full Load Ampere)

RANGE GAMMA	MODEL MODELLO	DISPLACEMENT SPOSTAMENTO VOLUMETRICO		MAX OPERATING CURRENT / MASSIMA CORRENTE DI FUNZIONAMENTO V / ph / Hz [A]													MAX ABSORBED POWER MASSIMA POTENZA ASSORBITA	
		50 Hz [m³/h]	60 Hz [m³/h]	220-240 / 1 / 50	208-230 / 1 / 60	115 / 1 / 60	220-240 / 3 / 50 265-290 / 3 / 60 D	380-420 / 3 / 50 440-480 / 3 / 60 Y	208-230 / 3 / 60 D	360-400 / 3 / 60 Y	200 / 3 / 50-60 D	380-420 / 3 / 50 440-480 / 3 / 60 PWS	220-240 / 3 / 50 PWS	208-230 / 3 / 60 PWS	360-400 / 3 / 60 PWS	475-525 / 3 / 50 570-630 / 3 / 60	50 Hz [kW]	60 Hz [kW]
H41	H851CS	42,81	51,38	-	-	-	34,5	20,0	41,5	24,0	-	20,0	34,5	41,5	24,0	16,0	11,7	14,1
	H1201CC	42,81	51,38	-	-	-	48,5	28,0	58,0	33,5	-	28,0	48,5	58,0	33,5	22,5	16,8	20,2
	H1001CS	48,82	58,58	-	-	-	41,5	24,0	50,0	29,0	-	24,0	41,5	50,0	29,0	19,2	14,5	17,4
	H1501CC	48,82	58,58	-	-	-	59,0	34,0	71,0	41,0	-	34,0	59,0	71,0	41,0	27,0	19,5	23,4
	H1501CS	56,87	68,25	-	-	-	48,5	28,0	58,0	33,5	-	28,0	48,5	58,0	33,5	22,5	16,8	20,2
	H2001CC	56,87	68,25	-	-	-	66,0	38,0	79,0	45,5	-	38,0	66,0	79,0	45,5	30,5	22,7	27,2
	H1601CS	63,76	76,51	-	-	-	59,0	34,0	71,0	41,0	-	34,0	59,0	71,0	41,0	27,0	19,5	23,4
	H2201CC	63,76	76,51	-	-	-	78,0	45,0	93,0	54,0	-	45,0	78,0	93,0	54,0	36,0	26,6	31,9
	H2201CS	70,84	76,51	-	-	-	66,0	38,0	79,0	45,5	-	38,0	66,0	79,0	45,5	30,5	22,7	27,2
	H2401CC	70,84	85,01	-	-	-	78,0	45,0	93,0	54,0	-	45,0	78,0	93,0	54,0	36,0	26,6	31,9
H5	H2000CS	75,83	91,00	-	-	-	66,0	38,0	79,0	45,5	-	38,0	66,0	79,0	45,5	30,5	22,7	27,2
	H2500CC	75,83	91,00	-	-	-	83,0	48,0	100,0	58,0	-	48,0	83,0	99,6	57,6	38,5	28,5	34,2
	H2500CS	85,01	102,02	-	-	-	78,0	45,0	93,0	54,0	-	45,0	78,0	93,0	54,0	36,0	26,6	31,9
	H3000CC	85,01	102,02	-	-	-	97,0	56,0	116,0	67,0	-	56,0	97,0	116,0	67,0	45,0	33,4	40,1
	H2700CS	92,25	110,69	-	-	-	83,0	48,0	100,0	58,0	-	48,0	83,0	99,6	57,6	38,5	28,5	34,2
	H3200CC	92,25	110,69	-	-	-	104,0	60,0	125,0	72,0	-	60,0	104,0	125,0	72,0	48,0	35,2	42,3
	H2900CS	102,35	122,82	-	-	-	97,0	56,0	116,0	67,0	-	56,0	97,0	116,0	67,0	45,0	33,4	40,1
	H3400CC	102,35	122,82	-	-	-	104,0	60,0	125,0	72,0	-	60,0	104,0	125,0	72,0	48,0	35,2	42,3
	H3001CS	112,97	135,57	-	-	-	97,0	56,0	116,0	67,0	-	56,0	97,0	116,0	67,0	45,0	33,4	40,1
	H3501CC	112,97	135,57	-	-	-	104,0	60,0	125,0	72,0	-	60,0	104,0	125,0	72,0	48,0	35,2	42,3
H6	H3000CS	113,74	136,49	-	-	-	103,9	60,0	124,7	72,0	-	60,0	103,9	124,7	72,0	48,0	35,9	43,1
	H3500CC	113,74	136,49	-	-	-	114,3	66,0	137,2	79,2	-	66,0	114,3	137,2	79,2	52,8	39,3	47,1
	H3500CS	127,52	153,02	-	-	-	103,9	60,0	124,7	72,0	-	60,0	103,9	124,7	72,0	48,0	35,9	43,1
	H4000CC	127,52	153,02	-	-	-	129,9	75,0	155,9	90,0	-	75,0	129,9	155,9	90,0	60,0	45,5	54,6
	H4000CS	138,37	166,04	-	-	-	114,3	66,0	137,2	79,2	-	66,0	114,3	137,2	79,2	52,8	39,3	47,1
	H4500CC	138,37	166,04	-	-	-	145,5	84,0	174,6	100,8	-	84,0	145,5	174,6	100,8	67,2	51,1	61,4
	H4500CS	153,52	184,22	-	-	-	129,9	75,0	155,9	90,0	-	75,0	129,9	155,9	90,0	60,0	45,5	54,6
	H5000CC	153,52	184,22	-	-	-	161,1	93,0	193,3	111,6	-	93,0	161,1	193,3	111,6	74,4	56,6	67,9
	H5001CS	169,46	203,35	-	-	-	129,9	75,0	155,9	90,0	-	75,0	129,9	155,9	90,0	60,0	45,5	54,6
H7	H5000CS	164,30	197,16	-	-	-	155,9	90,0	187,1	108,0	-	90,0	155,9	187,1	108,0	72,0	52,9	63,4
	H5500CC	164,30	197,16	-	-	-	181,9	105,0	218,2	126,0	-	105,0	181,9	218,2	126,0	84,0	60,2	72,2
	H5500CS	184,19	221,03	-	-	-	181,9	105,0	218,2	126,0	-	105,0	181,9	218,2	126,0	84,0	60,2	72,2
	H6000CC	184,19	221,03	-	-	-	207,8	120,0	249,4	144,0	-	120,0	207,8	249,4	144,0	96,0	69,1	82,9
	H6000CS	199,86	239,83	-	-	-	181,9	105,0	218,2	126,0	-	105,0	181,9	218,2	126,0	84,0	60,2	72,2
	H7500CC	199,86	239,83	-	-	-	256,3	148,0	307,6	177,6	-	148,0	256,3	307,6	177,6	118,4	85,8	103,0
	H7501CS	221,75	266,10	-	-	-	207,8	120,0	249,4	144,0	-	120,0	207,8	249,4	144,0	96,0	69,1	82,9
	H8001CC	221,75	266,10	-	-	-	256,3	148,0	307,6	177,6	-	148,0	256,3	307,6	177,6	118,4	85,8	103,0
	H8000CS	244,78	293,74	-	-	-	207,8	120,0	249,4	144,0	-	120,0	207,8	249,4	144,0	96,0	69,1	82,9
	H9000CC	244,78	293,74	-	-	-	256,3	148,0	307,6	177,6	-	148,0	256,3	307,6	177,6	118,4	85,8	103,0

Standard version of the motor / contact our technical service for operating conditions not present in the catalog _ Стандартная версия эл.двигателя / свяжитесь с тех-кой службой Dorin SpA для определения условий эксплуатации, не указанных в каталоге

Versione standard del motore / contattare il nostro ufficio tecnico commerciale per le condizioni non presenti nel catalogo

Electric Motor LRA (Locked Rotor Ampere)_LRA эл.двигателя (макс. пусковой ток, ток заблокированным ротором)

Corrente a rotore bloccato LRA

RANGE / GAMMA	MODEL / MODELLO	DISPLACEMENT Объемная произв-ть		LOCKED ROTOR CURRENT / Пусковой иок / CORRENTE A ROTORE BLOCCATO V / ph / Hz [A]												
		50 Hz [m³/h]	60 Hz [m³/h]	220-240 / 1 / 50	208-230 / 1 / 60	115 / 1 / 60	220-240 / 3 / 50 265-290 / 3 / 60 D	380-420 / 3 / 50 440-480 / 3 / 60 Y	208-230 / 3 / 60 D	360-400 / 3 / 60 Y	200 / 3 / 50-60 D	380-420 / 3 / 50 440-480 / 3 / 60 PWS	220-240 / 3 / 50 PWS	208-230 / 3 / 60 PWS	360-400 / 3 / 60 PWS	475-525 / 3 / 50 570-630 / 3 / 60
H11	H51CS	4,42	5,30	31	37	106	16	9	19	11	19	-	-	-	-	7
	H80CC	4,42	5,30	31	37	106	19	11	23	13	23	-	-	-	-	9
	H80CS	5,37	6,44	31	37	106	19	11	23	13	23	-	-	-	-	9
	H101CC	5,37	6,44	47	56	149	24	14	29	17	29	-	-	-	-	11
	H101CS	6,71	8,05	47	56	149	24	14	29	17	29	-	-	-	-	11
	H151CC	6,71	8,05	73	88	168	27	16	33	19	33	-	-	-	-	12
	H151CS	7,50	9,00	73	88	168	27	16	33	19	33	-	-	-	-	12
	H181CC	7,50	9,00	81	97	-	35	20	42	24	42	-	-	-	-	16
	H181CS	9,16	10,99	81	97	-	35	20	42	24	42	-	-	-	-	16
	H201CC	9,16	10,99	81	97	-	42	25	51	30	51	-	-	-	-	20
	H201CS	9,88	11,86	81	97	-	35	20	42	24	42	-	-	-	-	16
	H221CC	9,88	11,86	91	109	-	42	25	51	30	51	-	-	-	-	20
	H221CS	10,61	12,73	91	109	-	42	25	51	30	51	-	-	-	-	20
	H251CC	10,61	12,73	91	109	-	55	32	66	39	66	-	-	-	-	26
	H251CS	11,64	13,97	91	109	-	42	25	51	30	51	-	-	-	-	20
	H281CC	11,64	13,97	91	109	-	55	32	66	39	66	-	-	-	-	26
	H281SB	13,23	15,88	-	-	-	42	25	51	30	51	-	-	-	-	20
	H281CS	13,23	15,88	-	-	-	55	32	66	39	66	-	-	-	-	26
H2	H290CS	14,74	17,69	-	-	-	59	34	71	41	71	-	-	-	-	27
	H300CC	14,74	17,69	-	-	-	76	44	91	52	91	-	-	-	-	35
	H300CS	15,94	19,13	-	-	-	59	34	71	41	71	-	-	-	-	27
	H350CC	15,94	19,13	-	-	-	76	44	91	52	91	-	-	-	-	35
	H350SB	17,53	21,04	-	-	-	59	34	71	41	71	-	-	-	-	27
	H380CC	17,53	21,04	-	-	-	76	44	91	52	91	-	-	-	-	35
	H380SB	19,53	23,43	-	-	-	59	34	71	41	71	-	-	-	-	27
	H390CS	19,53	23,43	-	-	-	76	44	91	52	91	-	-	-	-	35
	H392CS	23,31	27,97	-	-	-	93	54	112	65	112	-	-	-	-	43
H33	H355CS	19,29	23,14	-	-	-	92	53	110	64	110	53	-	-	-	43
	H405CC	19,29	23,14	-	-	-	109	63	131	76	131	63	-	-	-	50
	H405CS	23,13	27,76	-	-	-	92	53	110	64	110	53	-	-	-	43
	H505CC	23,13	27,76	-	-	-	109	63	131	76	131	63	-	-	-	50
	H505CS	27,33	32,80	-	-	-	109	63	131	76	131	63	-	-	-	50
	H705CC	27,33	32,80	-	-	-	149	86	179	103	179	86	-	-	-	69
	H705CS	31,88	38,26	-	-	-	109	63	131	76	131	63	-	-	-	50
	H755CC	31,88	38,26	-	-	-	149	86	179	103	179	86	-	-	-	69
H35	H551CS	27,33	32,80	-	-	-	109	63	131	76	131	63	-	-	-	50
	H701CC	27,33	32,80	-	-	-	149	86	179	103	179	86	-	-	-	69
	H701CS	31,88	38,26	-	-	-	109	63	131	76	131	63	-	-	-	50
	H751CC	31,88	38,26	-	-	-	149	86	179	103	179	86	-	-	-	69
	H751CS	38,06	45,67	-	-	-	149	86	179	103	179	86	-	-	-	69
	H1002CC	38,06	45,67	-	-	-	159	92	191	110	191	92	-	-	-	74
	H801CS	43,73	52,48	-	-	-	149	86	179	103	179	86	-	-	-	69
	H1003CC	43,73	52,48	-	-	-	159	92	191	110	191	92	-	-	-	74
	H901CS	47,80	57,36	-	-	-	159	92	191	110	220	92	-	-	-	74
	H1151CC	47,80	57,36	-	-	-	189	109	227	131	261	93	-	-	-	87

Electric Motor LRA (Locked Rotor Ampere)_LRA эл.двигатель (макс. пусковой ток)

Corrente a rotore bloccato LRA (Locked Rotor Ampere)

RANGE / GAMMA	MODEL / MODELLO	DISPLACEMENT SPOSTAMENTO VOLUMETRICO		LOCKED ROTOR CURRENT / Пусковой ток / CORRENTE A ROTORE BLOCCATO V / ph / Hz [A]												
		50 Hz [m³/h]	60 Hz [m³/h]	220-240 / 1 / 50	208-230 / 1 / 60	115 / 1 / 60	220-240 / 3 / 50 265-290 / 3 / 60 D	380-420 / 3 / 50 440-480 / 3 / 60 Y	208-230 / 3 / 60 D	360-400 / 3 / 60 Y	200 / 3 / 50-60 D	380-420 / 3 / 50 440-480 / 3 / 60 PWS	220-240 / 3 / 50 PWS	208-230 / 3 / 60 PWS	360-400 / 3 / 60 PWS	475-525 / 3 / 50 570-630 / 3 / 60
H41	H851CS	42,81	51,38	-	-	-	181	105	217	126	-	105	181	217	126	84
	H1201CC	42,81	51,38	-	-	-	233	135	280	162	-	135	233	280	162	108
	H1001CS	48,82	58,58	-	-	-	188	109	226	130	-	109	188	226	130	87
	H1501CC	48,82	58,58	-	-	-	295	171	354	205	-	171	295	354	205	136
	H1501CS	56,87	68,25	-	-	-	233	135	280	162	-	135	233	280	162	108
	H2001CC	56,87	68,25	-	-	-	306	177	367	212	-	177	306	367	212	142
	H1601CS	63,76	76,51	-	-	-	295	171	354	205	-	171	295	354	205	136
	H2201CC	63,76	76,51	-	-	-	351	203	421	244	-	203	351	421	244	162
	H2201CS	70,84	85,01	-	-	-	306	177	367	212	-	177	306	367	212	142
	H2401CC	70,84	85,01	-	-	-	351	203	421	244	-	203	351	421	244	162
H5	H2000CS	75,83	91,00	-	-	-	306	177	367	212	-	177	306	367	212	142
	H2500CC	75,83	91,00	-	-	-	351	203	421	244	-	203	351	421	244	162
	H2500CS	85,01	102,02	-	-	-	351	203	421	244	-	203	351	421	244	162
	H3000CC	85,01	102,02	-	-	-	424	245	509	294	-	245	424	509	294	196
	H2700CS	92,25	110,69	-	-	-	351	203	421	244	-	203	351	421	244	162
	H3200CC	92,25	110,69	-	-	-	450	260	540	312	-	260	450	540	312	208
	H2900CS	102,35	122,82	-	-	-	424	245	509	294	-	245	424	509	294	196
	H3400CC	102,35	122,82	-	-	-	450	260	540	312	-	260	450	540	312	208
	H3001CS	112,97	135,57	-	-	-	424	245	509	294	-	245	424	509	294	196
	H3501CC	112,97	135,57	-	-	-	450	260	540	312	-	260	450	540	312	208
H6	H3000CS	113,74	136,49	-	-	-	424	245	509	294	-	245	424	509	294	196
	H3500CC	113,74	136,49	-	-	-	450	260	540	312	-	260	450	540	312	208
	H3500CS	127,52	153,02	-	-	-	424	245	509	294	-	245	424	509	294	196
	H4000CC	127,52	153,02	-	-	-	502	290	602	348	-	290	502	602	348	232
	H4000CS	138,37	166,04	-	-	-	450	260	540	312	-	260	450	540	312	208
	H4500CC	138,37	166,04	-	-	-	559	323	671	388	-	323	559	671	388	258
	H4500CS	153,52	184,22	-	-	-	502	290	602	348	-	290	502	602	348	232
	H5000CC	153,52	184,22	-	-	-	619	358	743	430	-	358	619	743	430	286
	H5001CS	169,46	203,35	-	-	-	619	358	743	430	-	358	619	743	430	286
H7	H5000CS	164,30	197,16	-	-	-	636	367	763	440	-	367	636	763	440	294
	H5500CC	164,30	197,16	-	-	-	788	455	946	546	-	455	788	946	546	364
	H5500CS	184,19	221,03	-	-	-	788	455	946	546	-	455	788	946	546	364
	H6000CC	184,19	221,03	-	-	-	942	544	1131	653	-	544	942	1131	653	435
	H6000CS	199,86	239,83	-	-	-	788	455	946	546	-	455	788	946	546	364
	H7500CC	199,86	239,83	-	-	-	1012	584	1214	701	-	584	1012	1214	701	467
	H7501CS	221,75	266,10	-	-	-	942	544	1131	653	-	544	942	1131	653	435
	H8001CC	221,75	266,10	-	-	-	1012	584	1214	701	-	584	1012	1214	701	467
	H8000CS	244,78	293,74	-	-	-	942	544	1131	653	-	544	942	1131	653	435
	H9000CC	244,78	293,74	-	-	-	1012	584	1214	701	-	584	1012	1214	701	467

Standard version of the motor / contact our technical service for operating conditions not present in the catalog_Стандартная версия эл.двигателя / свяжитесь с тех-кой службой Dorin SpA для определения условий эксплуатации, не указанных в каталоге

Versione standard del motore / contattare il nostro ufficio tecnico commerciale per le condizioni non presenti nel catalogo

Noise Level_Уровень шума

Livello di rumorosità

RANGE GAMMA	MODEL MODELLO	DISPLACEMENT Объемная произв-ть		SOUND PRESSURE (FREE FIELD)_Звуковое давление Lp LIVELLO DI PRESSIONE SONORA (CAMPO LIBERO)						SOUND POWER_Мощность звука Lw POTENZA SONORAV		
				1,8 m			5 m			ISO9614-1 grade 2		
				Te / Tc [°C]			Te / Tc [°C]			Te / Tc [°C]		
		50 Hz	60 Hz	+7 / +50	-10 / +45	-30 / +40	+7 / +50	-10 / +45	-30 / +40	+7 / +50	-10 / +45	-30 / +40
		[m³/h]		[dBA]								
H11	H51CS	4,42	5,30			47,8			38,9			63,9
	H80CC	4,42	5,30	46,5			37,6			62,6		
	H80CS	5,37	6,44			48,6			39,7			64,7
	H101CC	5,37	6,44	48,3			39,4			64,4		
	H101CS	6,71	8,05			49,8			40,9			65,9
	H151CC	6,71	8,05	49,2			40,3			65,3		
	H151CS	7,50	9,00			50,1			41,2			66,2
	H181CC	7,50	9,00	49,6			40,7			65,7		
	H181CS	9,16	10,99			50,7			41,8			66,8
	H201CC	9,16	10,99	49,8			40,9			65,9		
	H201CS	9,88	11,86			51,2			42,3			67,3
	H221CC	9,88	11,86	50,0			41,1			66,1		
	H221CS	10,61	12,73			51,8			42,9			67,9
	H251CC	10,61	12,73	51,9			43,0			68,0		
	H251CS	11,64	13,97		49,8	51,8		40,9	42,9		65,9	67,9
	H281CC	11,64	13,97	54,8	53,4	51,8	45,9	44,5	42,9	70,9	69,5	67,9
	H281SB	13,23	15,88		53,4	51,8		44,5	42,9		69,5	67,9
	H281CS	13,23	15,88		53,4	51,8		44,5	42,9		69,5	67,9
H2	H290CS	14,74	17,69			51,9			43,0			68,0
	H300CC	14,74	17,69		51,4	51,9		42,5	43,0		67,5	68,0
	H300CS	15,94	19,13	50,9	51,4		42,0	42,5		67,0	67,5	
	H350CC	15,94	19,13	51,4	51,9		42,5	43,0		67,5	68,0	
	H350SB	17,53	21,04	51,4	51,9		42,5	43,0		67,5	68,0	
	H380CC	17,53	21,04			52,4			43,5			68,5
	H380SB	19,53	23,43	52,9	52,4		44,0	43,5		69,0	68,5	
	H390CS	19,53	23,43			53,4			44,5			69,5
	H392CS	23,31	27,97		53,9	54,4		45,0	45,5		70,0	70,5
H33	H355CS	19,29	23,14		54,4	55,4		45,5	46,5		70,5	71,5
	H405CC	19,29	23,14	55,4	56,4		46,5	47,5		71,5	72,5	
	H405CS	23,13	27,76		55,4	56,9		46,5	48,0		71,5	73,0
	H505CC	23,13	27,76	55,9	56,9		47,0	48,0		72,0	73,0	
	H505CS	27,33	32,80		57,9	58,4		49,0	49,5		74,0	74,5
	H705CC	27,33	32,80		58,4	58,9		49,5	50,0		74,5	75,0
	H705CS	31,88	38,26	57,9	58,4	58,9	49,0	49,5	50,0	74,0	74,5	75,0
	H755CC	31,88	38,26		58,9	59,4		50,0	50,5		75,0	75,5
H35	H551CS	27,33	32,80		57,9	58,4		49,0	49,5		74,0	74,5
	H701CC	27,33	32,80	57,9	58,4	58,9	49,0	49,5	50,0	74,0	74,5	75,0
	H701CS	31,88	38,26		58,4	58,9		49,5	50,0		74,5	75,0
	H751CC	31,88	38,26	58,4	58,9	59,4	49,5	50,0	50,5	74,5	75,0	75,5
	H751CS	38,06	45,67		58,9	59,4		50,0	50,5		75,0	75,5
	H1002CC	38,06	45,67	58,4	58,9	59,9	49,5	50,0	51,0	74,5	75,0	76,0
	H801CS	43,73	52,48		58,9	59,4		50,0	50,5		75,0	75,5
	H1003CC	43,73	52,48	58,9	59,4	59,9	50,0	50,5	51,0	75,0	75,5	76,0
	H901CS	47,80	57,36		59,4	59,9		50,5	51,0		75,5	76,0
	H1151CC	47,80	57,36	58,9	59,9	60,4	50,5	51,0	51,5	75,5	76,0	76,5

Noise Level_Уровень шума

Livello di rumorosità

RANGE GAMMA	MODEL MODELLO	DISPLACEMENT SPOSTAMENTO VOLUMETRICO		SOUND PRESSURE (FREE FIELD)_Звуковое давление Lp LIVELLO DI PRESSIONE SONORA (CAMPO LIBERO)						SOUND POWER_Мощность звука Lw POTENZA SONORA		
				1,8 m			5 m			ISO9614-1 grade 2		
				Te / Tc [°C]			Te / Tc [°C]			Te / Tc [°C]		
		50 Hz	60 Hz	+7 / +50	-10 / +45	-30 / +40	+7 / +50	-10 / +45	-30 / +40	+7 / +50	-10 / +45	-30 / +40
		[m³/h]		[dBA]								
H41	H851CS	42,81	51,38		58,9	60,4		50,0	51,5		75,0	76,5
	H1201CC	42,81	51,38	58,9	58,9	60,4	50,0	50,0	51,5	75,0	75,0	76,5
	H1001CS	48,82	58,58		60,9	61,4		52,0	52,5		77,0	77,5
	H1501CC	48,82	58,58	60,4	60,9	61,4	51,5	52,0	52,5	76,5	77,0	77,5
	H1501CS	56,87	68,25		61,9	62,6		53,0	53,7		78,0	78,7
	H2001CC	56,87	68,25	61,4	61,9	62,6	52,5	53,0	53,7	77,5	78,0	78,7
	H1601CS	63,76	76,51		62,9	63,4		54,0	54,5		79,0	79,5
	H2201CC	63,76	76,51	62,4	62,9	63,4	53,5	54,0	54,5	78,5	79,0	79,5
	H2201CS	70,84	76,51		62,9	63,4		54,0	54,5		79,0	79,5
	H2401CC	70,84	85,01	62,4	62,9	63,4	53,5	54,0	54,5	78,5	79,0	79,5
H5	H2000CS	75,83	91,00		61,4	61,9		52,5	53,0		77,5	78,0
	H2500CC	75,83	91,00	60,9	61,4	61,9	52,0	52,5	53,0	77,0	77,5	78,0
	H2500CS	85,01	102,02		62,4	62,9		53,5	54,0		78,5	79,0
	H3000CC	85,01	102,02	61,9	62,4	62,9	53,0	53,5	54,0	78,0	78,5	79,0
	H2700CS	92,25	110,69		63,4	63,9		54,5	55,0		79,5	80,0
	H3200CC	92,25	110,69	62,9	63,4	63,9	54,0	54,5	55,0	79,0	79,5	80,0
	H2900CS	102,35	122,82		64,4	64,9		55,5	56,0		80,5	81,0
	H3400CC	102,35	122,82	63,9	64,4	64,9	55,0	55,5	56,0	80,0	80,5	81,0
	H3001CS	112,97	135,57		64,9	65,4		56,0	56,5		81,0	81,5
	H3501CC	112,97	135,57	64,4	64,9	65,4	55,5	56,0	56,5	80,5	81,0	81,5
H6	H3000CS	113,74	136,49		65,4	65,9		56,5	57,0		81,5	82,0
	H3500CC	113,74	136,49	64,9	65,4	65,9	56,0	56,5	57,0	81,0	81,5	82,0
	H3500CS	127,52	153,02		65,9	66,4		57,0	57,5		82,0	82,5
	H4000CC	127,52	153,02	65,4	65,9	66,4	56,5	57,0	57,5	81,5	82,0	82,5
	H4000CS	138,37	166,04		66,4	66,9		57,5	58,0		82,5	83,0
	H4500CC	138,37	166,04	65,9	66,4	66,9	57,0	57,5	58,0	82,0	82,5	83,0
	H4500CS	153,52	184,22		66,5	67,0		57,6	58,1		82,6	83,1
	H5000CC	153,52	184,22	66,5	67,0	67,5	57,6	58,1	58,6	82,6	83,1	83,6
	H5001CS	169,46	203,55		67,0	67,5		58,1	58,6		83,1	83,6
H7	H5000CS	164,30	197,16		66,9	67,4		58,0	58,5		83,0	83,5
	H5500CC	164,30	197,16	66,4	66,9	67,4	57,5	58,0	58,5	82,5	83,0	83,5
	H5500CS	184,19	221,03		67,1	67,6		58,2	58,7		83,2	83,7
	H6000CC	184,19	221,03	66,6	67,1	67,6	57,7	58,2	58,7	82,7	83,2	83,7
	H6000CS	199,86	239,83		67,3	67,8		58,4	58,9		83,4	83,9
	H7500CC	199,86	239,83	66,8	67,3	67,8	57,9	58,4	58,9	82,9	83,4	83,9
	H7501CS	221,75	266,10		67,4	67,9		58,5	59,0		83,5	84,0
	H8001CC	221,75	266,10	66,9	67,4	67,9	58,0	58,5	59,0	83,0	83,5	84,0
	H8000CS	244,78	293,74		67,5	68,0		58,6	59,1		83,6	84,1
	H9000CC	244,78	293,74	67,0	67,5	68,0	58,1	58,6	59,1	83,1	83,6	84,1

Application Envelope_Область применения

Diagramma di applicazione

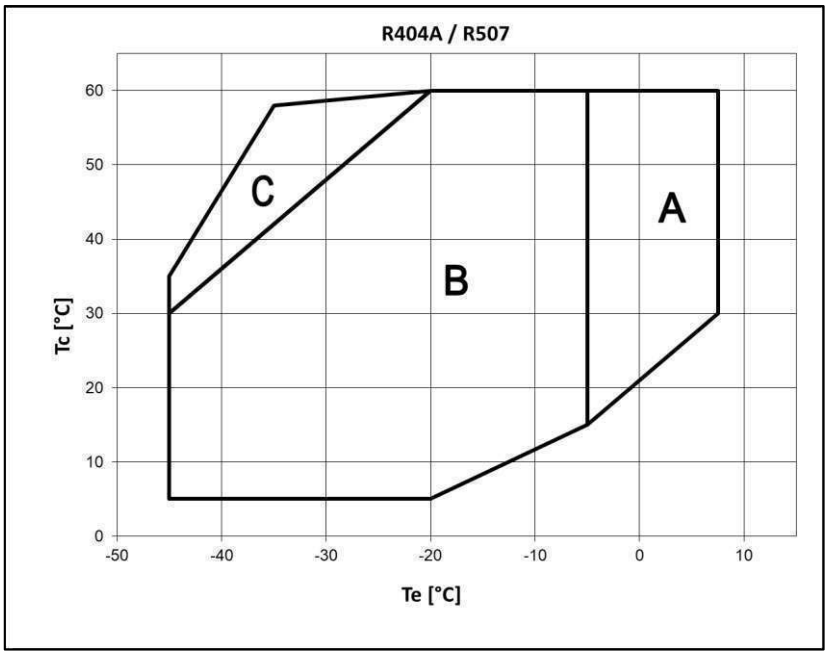

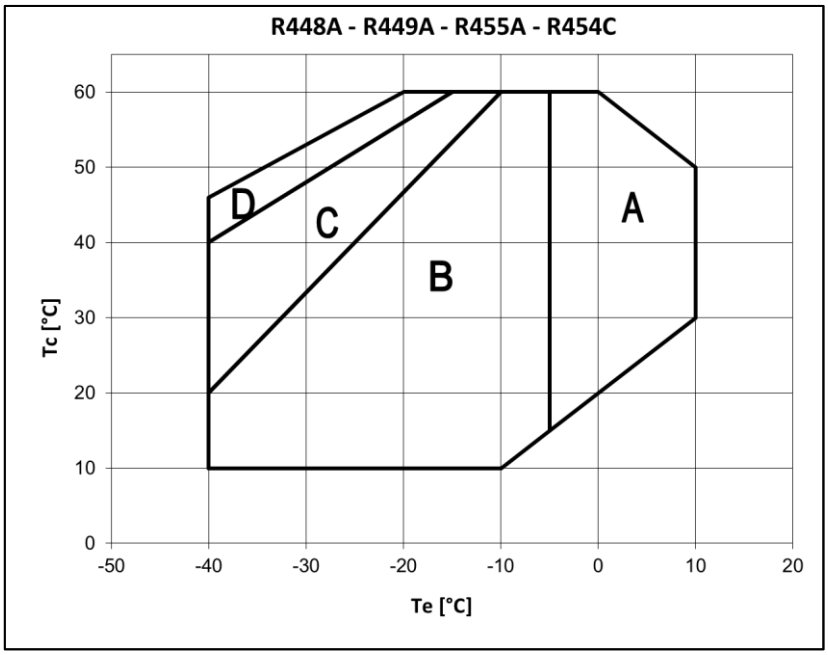

The application envelope changes depending on the compressor model and is available for every model and for every refrigerant in the DORIN web software_Область применения меняется в зависимости от модели компрессора и доступен для каждой модели и епждого хладагента на веб-странице программного обеспечения Dorin SpA Il diagramma di applicazione cambia con il modello di compressore ed è disponibile per ogni modello e refrigerante nel web software di DORIN	
A	«CC» MODELS ONLY / Только модели «CC» / Solo modelli «CC»
B	«CC» AND «CS» MODELS / Модели «CC» и «CS» / Modelli «CC» e «CS»
C	«CC» AND «CS» MODELS with head cooling fan or max superheating 20 K / Модели «CC» и «CS» с вентилятором обдува головки блока цил-ов или макс. Перегрев 20 K / Modelli «CC» e «CS» con ventilatore su testa o massimo surriscaldamento di 20 K
D	«CC» AND «CS» MODELS with head cooling fan and max superheating 20 K / Модели «CC» и «CS» с вентилятором обдува головки блока цил-ов и макс. Перегрев 20 K Modelli «CC» e «CS» con ventilatore su testa e massimo surriscaldamento di 20 K

Application Envelope_Область применения

Diagramma di applicazione

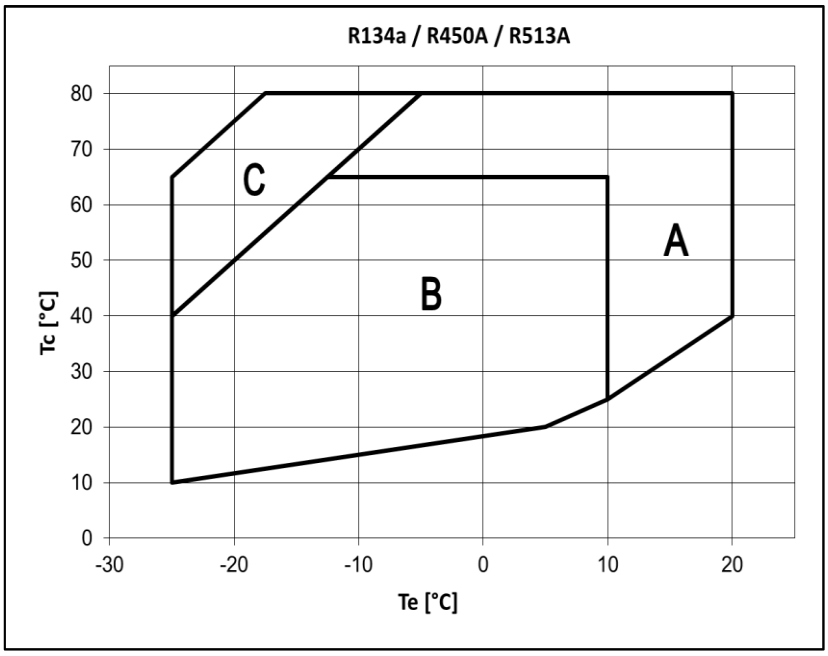

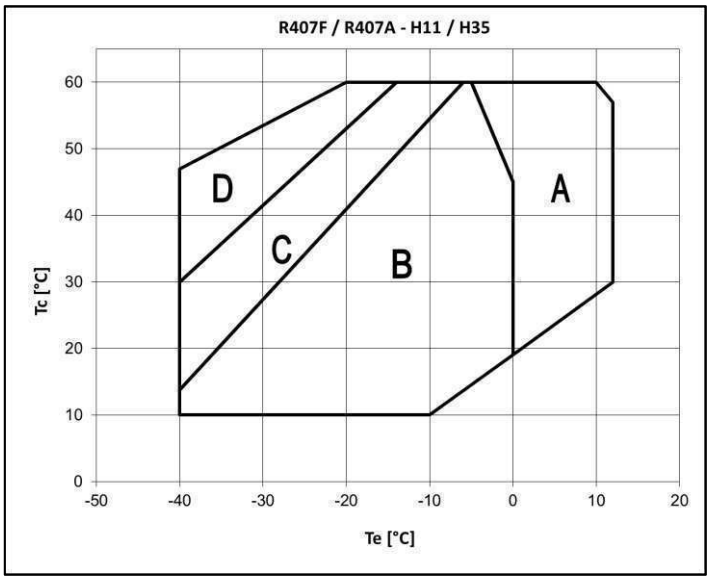

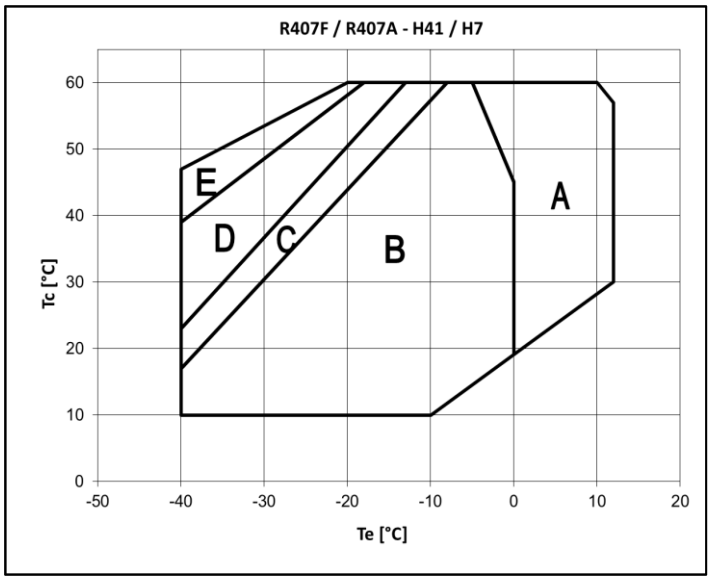

The application envelope changes depending on the compressor model and is available for every model and for every refrigerant in the DORIN web software / Область применения меняется в зависимости от модели компрессора и доступен для каждой модели компрессора и каждого хладагента на веб-странице программного обеспечения Dorin SpA / Il diagramma di applicazione cambia con il modello di compressore ed è disponibile per ogni modello e refrigerante nel web software di DORIN	
A	«CC» MODELS ONLY / Только модели «CC» / Solo modelli «CC»
B	«CC» AND «CS» MODELS / Модели «CC» и «CS» / Modelli «CC» e «CS»
C	«CC» AND «CS» MODELS with head cooling fan or max superheating 20 K / Модели «CC» и «CS» с вентилятором обдува головки блока цил-ов или макс. Перегрев 20 К / Modelli «CC» e «CS» con ventilatore su testa o massimo surriscaldamento di 20 K
D	«CC» AND «CS» MODELS with head cooling fan and max superheating 30 K (head cooling fan and DTC if superheating is > 30 K) / Модели «CC» и «CS» с вентилятором обдува головки блока цил-ов и макс. Перегрев 30 К (вент-р головки блока цил-ов и DTC если перегрев больше 30 К) / Modelli «CC» e «CS» con ventilatore su testa e massimo surriscaldamento di 30 K (ventilatore e DTC se surriscaldamento > 30 K)
E	«CC» AND «CS» MODELS with head cooling fan and max superheating 20 K (head cooling fan and DTC if superheating is > 20 K) / Модели «CC» и «CS» с вентилятором обдува головки блока цил-ов и макс. Перегрев 20 К (вент-р головки блока цил-ов и DTC если перегрев больше 20 К / Modelli «CC» e «CS» con ventilatore su testa e massimo surriscaldamento di 20 K (ventilatore e DTC se surriscaldamento > 20 K)

Technical Drawings / Технические чертежи (габаритные размеры)

Disegni tecnici

H11

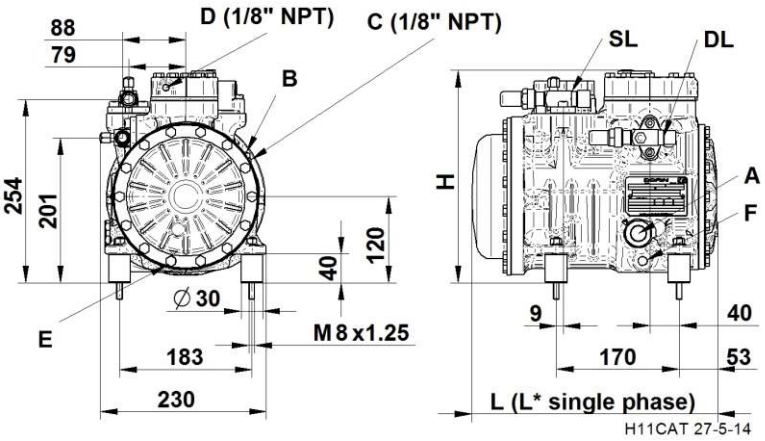

MODEL MODELLO	L	L*	H
	[mm]	[mm]	[mm]
H51CS	291	305	286
H80CC	291	320	286
H80CS	291	320	286
H101CC	305	328	286
H101CS	305	328	286
H151CC	305	343	286
H151CS	305	343	286
H181CC	321	360	286
H181CS	325	363	291
H201CC	325	363	291
H201CS	325	363	291
H221CC	325	363	291
H221CS	325	363	291
H251CC	340	363	291
H251CS	325	363	294
H281CC	340	363	294
H281SB	325	---	315
H281CS	340	---	315

H2

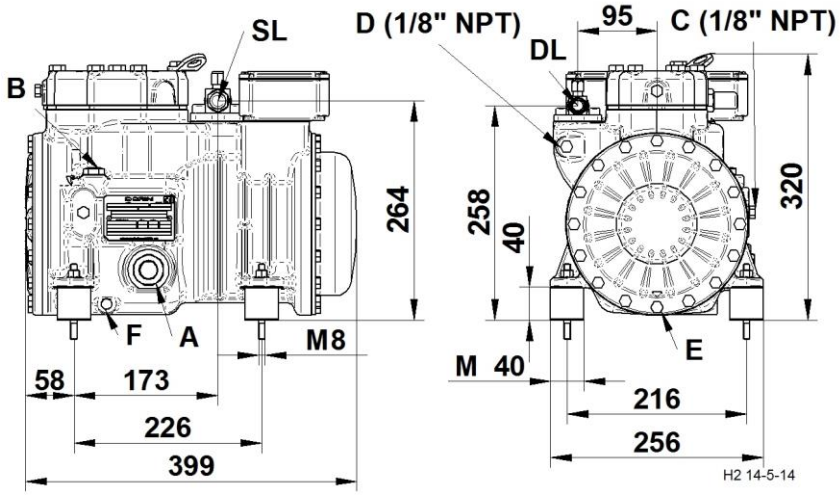

A – Oil sight glass – Смотровое стекло по маслу_Spia olio
B – Oil charge plug – Заглушка (заправка маслом)_Tappo carica olio
C – Low pressure tap – Заглушка (всасывание, НД)_ Presa bassa pressione
D – High pressure tap – Заглушка (нагнетание, ВД)_Presa alta pressione
E – Oil drain plug – Заглушка (слив масла)_ Tappo scarica olio
F – Crankcase heater - ТЭН подогрева картера - Resistenza carter
DL – Discharge service valve _Вентиль (нагнетание) - Rubinetto compressione
SL – Suction service valve – вентиль (всасывание) – Rubinetto Aspirazione

Technical Drawings / Технические чертежи (габаритные размеры)

Disegni tecnici

H33

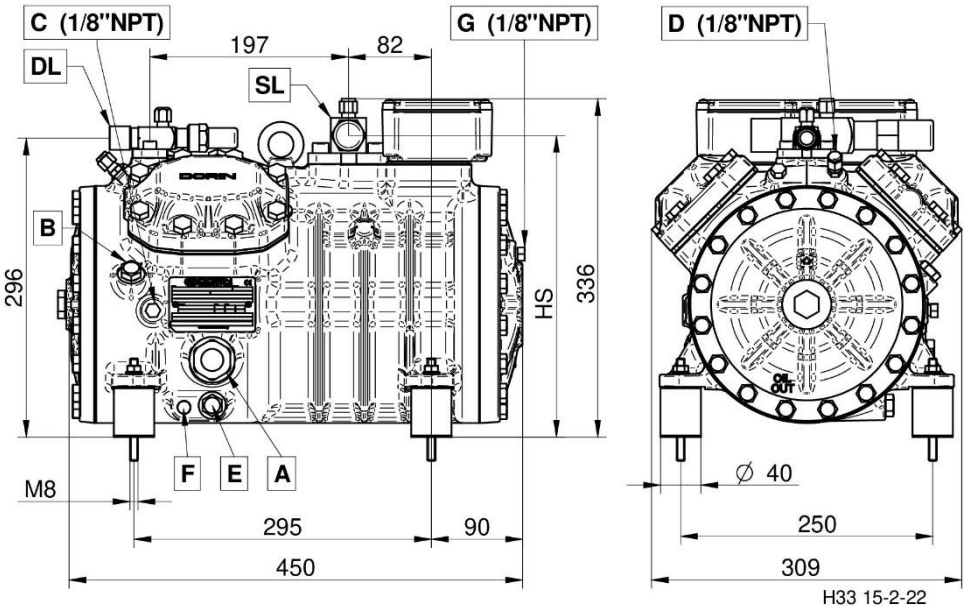

MODEL MODELLO	HS
	[mm]
H355CS	296
H405CC	296
H405CS	299
H505CC	299
H505CS	299
H705CC	299
H705CS	299
H755CC	299

H35

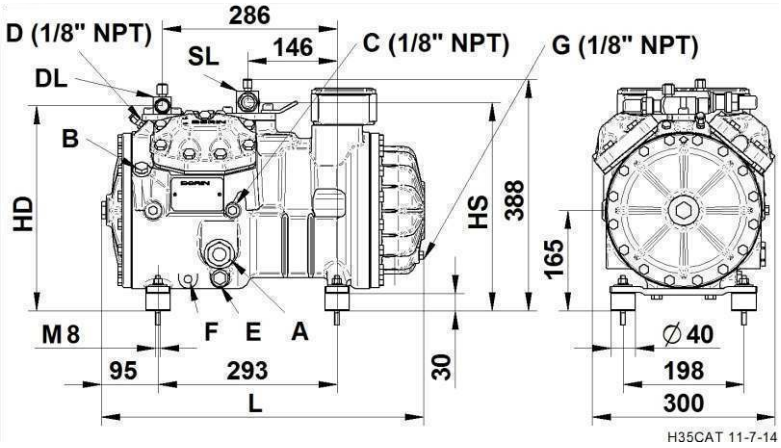

MODEL MODELLO	L	HS	HD
	[mm]	[mm]	[mm]
H401CS	480	344	336
H451CC	480	344	336
H451CS	480	347	336
H551CC	480	347	336
H551CS	480	347	340
H701CC	480	347	340
H701CS	480	347	340
H751CC	480	347	340
H751CS	480	347	340
H1002CC	530	347	340
H801CS	480	347	340
H1003CC	530	347	340
H901CS	530	347	340
H1151CC	530	347	340

A – Oil sight glass – Смотровое стекло по маслу - Spia olio
B – Oil charge plug – Заглушка (заправка маслом) - Tappo carica olio
C – Low pressure tap – Заглушка (всасывание, НД) - Presa bassa pressione
D – High pressure tap – Заглушка (нагнетание, ВД) – Presa alta pressione
E – Oil drain plug - заглушка (слив масла) - Tappo scarica olio
F – Crankcase heater – ТЭН подогрева картера - Resistenza carter
G – Oil return – Заглушка (возвр. масла) - Tappo ritorno olio
DL – Discharge service valve – Вентиль (нагнетание) - Rubinetto compressione
SL – Suction service valve – Вентиль (всасывание) – Rubinetto Aspirazione

Technical Drawings / Технические чертежи (габаритные размеры)

Disegni tecnici

H41

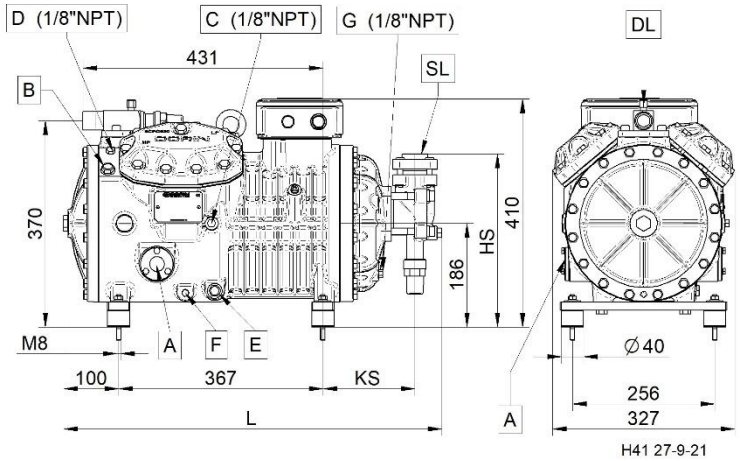

MODEL MODELLO	L	KS	HS
	[mm]	[mm]	[mm]
H851CS	650	143	254
H1201CC	650	143	254
H1001CS	650	143	254
H1501CC	685	166	313
H1501CS	650	143	254
H2001CC	685	166	313
H1601CS	685	166	313
H2201CC	685	166	313
H2201CS	685	166	313
H2401CC	685	166	313

H5

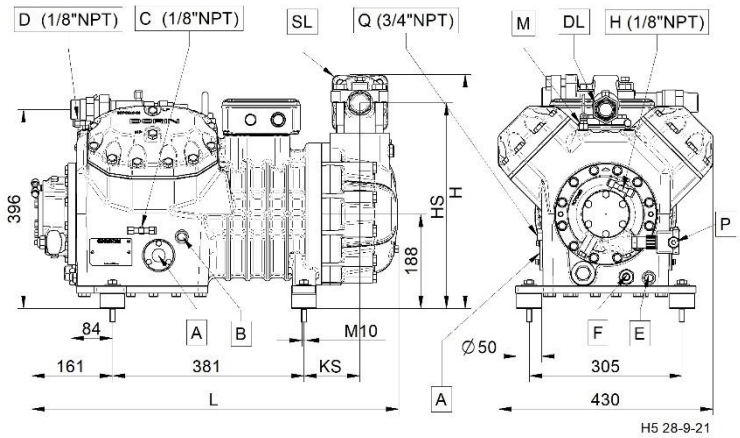

MODEL MODELLO	L	H	KS	HS
	[mm]	[mm]	[mm]	[mm]
H2000CS	705	445	84	392
H2500CC	728	470	111	410
H2500CS	708	470	91	410
H3000CC	728	470	111	410
H2700CS	708	470	91	410
H3200CC	728	470	111	410
H2900CS	708	470	91	410
H3400CC	728	470	111	410
H3001CS	708	470	91	410
H3501CC	728	470	111	410

A – Oil sight glass- смотровое стекло по маслу - Spia olio
B – Oil charge plug – Заглушка (запр. маслом) - Tappo carica olio
C – Low pressure tap – Заглушка (всасывание, НД) - Presa bassa pressione
D – High pressure tap – Заглушка (нагнетание, НД) – Presa alta pressione
E – Oil drain plug – Заглушка (слив масла) - Tappo scarica olio
F – Crankcase heater – ТЭН подогрева картера - Resistenza carter
G – Oil return – Заглушка (возвр.масла)- Tappo ritorno olio
H – Oil pressure tap – Заглушка (реле контроля смазки, РКС) - Presa alta pressione pompa
M – Maximum discharge temperature sensor – Датчик темп-рв гагн.газа– Sensore massima temperatura
P – Oil pressure switch – электрон. РКС– Pressostato differenziale olio
Q – Gas equalization– выравнивание по газу - Equalizzazione gas
DL – Discharge service valve – вентиль (нагнетание) – Rubinetto Compressione
SL – Suction service valve – вентиль (всасывание) – Rubinetto Aspirazione

Technical Drawings / Технические чертежи (габаритные размеры)

Disegni tecnici

H6

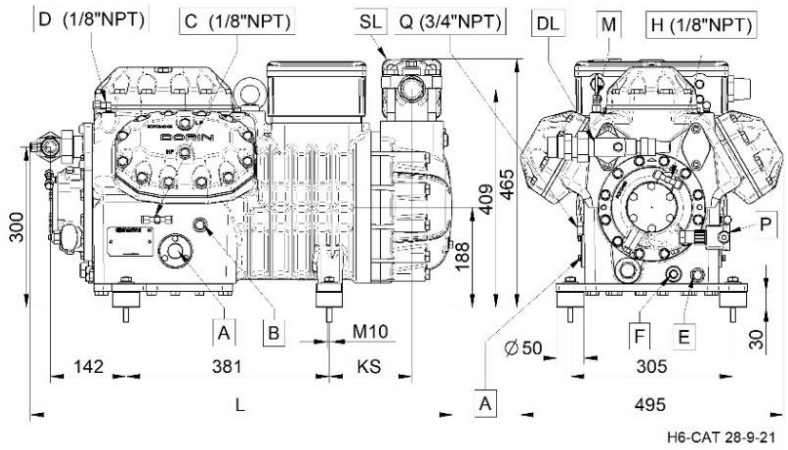

MODEL MODELLO	L	KS
	[mm]	[mm]
H3000CS	773	135
H3500CC	793	155
H3500CS	773	135
H4000CC	793	155

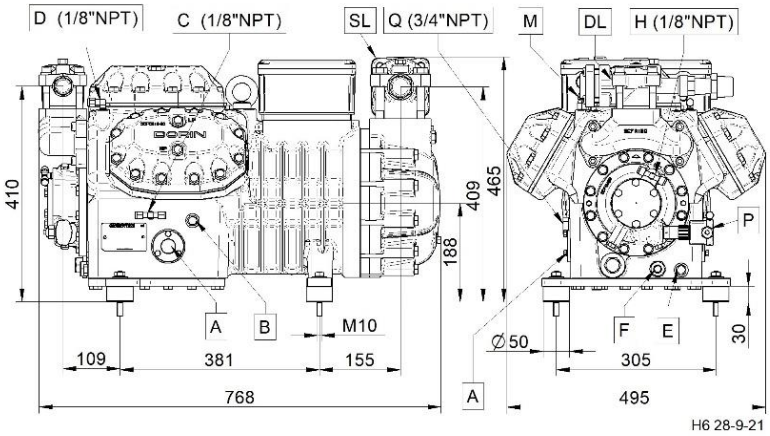

H7

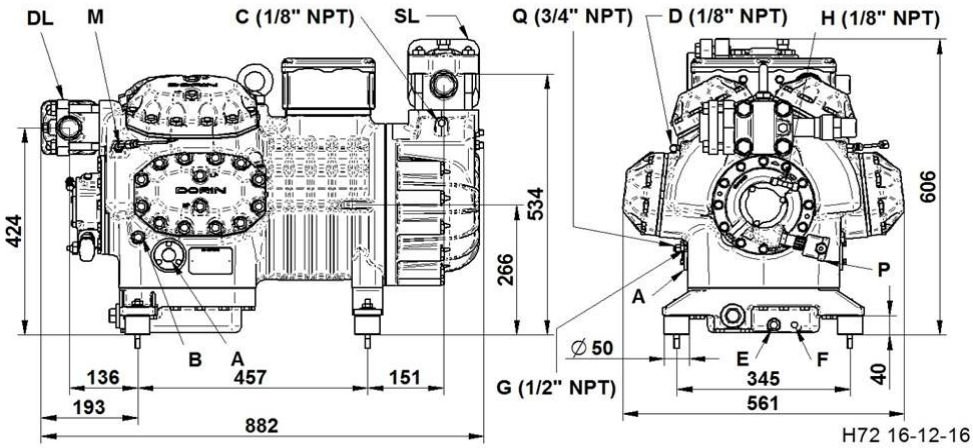

MODEL MODELLO
H5000CS
H5500CC
H5500CS
H6000CC
H6000CS
H7500CC
H7501CS
H8001CC
H8000CS
H9000CC

A – Oil sight glass – смотр. стекло по масду - Spia olio
B – Oil charge plug – заглушка (запр.маслом) - Tappo carica olio
C – Low pressure tap – заглушка (всасывание, НД) - Presa bassa pressione
D – High pressure tap – заглушка (нагнетание, ВД) – Presa alta pressione
E – Oil drain plug – заглушка (слив масла) - Tappo scarica olio
F – Crankcase heater – ТЭН подогрева картера - Resistenza carter
G – Oil return – заглушка (слив масла) - Tappo ritorno olio
H – Oil pressure tap – заглушка реле контроля смазки (РКС) - Presa alta pressione pompa
M – Maximum discharge temperature sensor – Датчик темп-ры нагн. газа – Sensore massima temperatura
P – Oil pressure switch – электрон. РКС – Pressostato differenziale olio
Q – Gas equalization – выравнивание по газу – Equalizzazione gas
DL – Discharge service valve – вентиль (нагнетание) – Rubinetto Compressione
SL – Suction service valve – вентиль (всасывание) – Rubinetto Aspirazione

NOTES

Note

DORIN WEB SOFTWARE

Open the camera app on your device and point it at the QR code to scan it. Make sure that all the four corners of the QR code are in view. A pop-up notification will appear on your screen, tap the notifications to launch the code.

Aprire l'app della Fotocamera sul proprio dispositivo ed inquadrare il codice QR per scannerizzarlo. Tutti i quattro angoli del codice devono essere visibili. Una notifica pop-up apparirà sullo schermo, cliccare sulla notifica per eseguire il comando

OFFICINE MARIO DORIN S.p.A.
Via Aretina 388, 50061 Compiobbi - Florence, Italy
Tel. +39 055 62321 1 - Fax +39 055 62321 380

dorin@dorin.com
www.dorin.com