Исходные данные

Хладагент		R404A
Темп-ра, используемая в расчете		Темп-ра точки росы
Режим расчёта		Охлаждение/Кондиц.
Режим эксплуатации		Субкритический
Электропитание		400/3/50
Темп-ра конденсации	°C	45
Давление конденсации	bar	20,47
Переохлаждение жидкости	K	0
Темп-ра жидкости	°C	44,67
Темп-ра испарения	°C	-8
Давление кипения	bar	4,65
Темп-ра всас. Газа	°C	20
Полезный перегрев	%	100

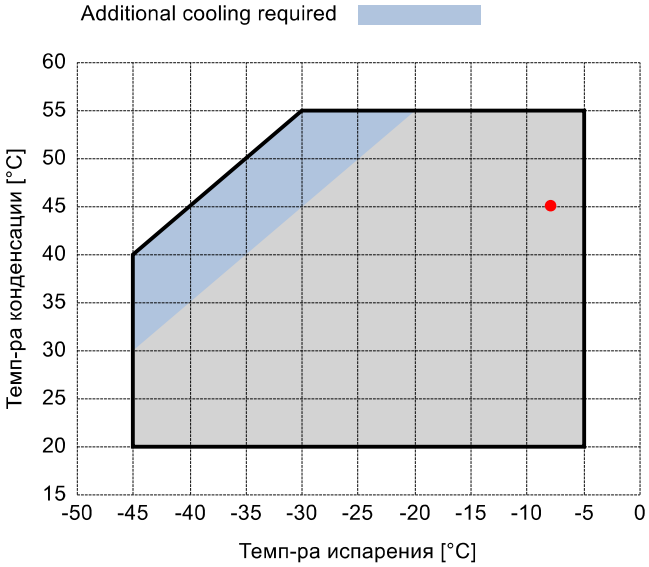

Выходящие данные

Compressor :		**W50-187Y**
Количество компрессоров :		FSx1
Холодопроизводительность	kW	100,4
Холодопроизводительность [*поз.]	kW	100,4
Производительность испарителя	kW	100,4
Потребляемая мощность	W	41725
Производительность конденсатора, теор.	kW	142,125
Электрический ток	A	73,63
Холодильный коэффициент	W/W	2,41
Массовый расход	kg/h	3023
Рабочая частота эл. сети	Hz	50
Connection	-	PWS
Режим эксплуатации	-	100%
Темп-ра нагнетания	°C	88,46
Коэффициент (%)	%	100,0%
Примечание	-	
Расход масла	l/min	-
Теплообмен маслоохладителя	kW	-
Температура масла на выходе из маслоохладителя	°C	-
Сертифицирован	-	ASERCOM

Сертифицирован:

- ASERCOM (ref. EN12900, 50 Hz, 100% cap.)

Комментарии:

*поз.: В соответствии со стандартом EN12900
- Темп-ра всас. Газа = 20 °C
- Переохлаждение жидкости = 0 K

All data subject to change without notice

Модель: W50-187Y

Хладагент: R404A

Электропитание: 400/3/50 PWS

Технические данные:

Объемная произв-ть	186,1 m³/h
номин-ое значение скорости вращения	1450 rpm
Напряжение двигателя	400 V
номин-ое значение частоты эл. сети	50 Hz
Максимальный рабочий ток (MRA)	89,1 A
Ток заблокированного ротора (LRA)	258 A
Ток заблокированного ротора (LRA), DOL	367 A
кол-во цилиндров	8
Вес нетто	311 kg
Холодильное масло	FRASCOLD POE68
Заправка маслом	7,7 l

Уровень шума:

Уровень звуковой мощности -10/45°C R404A @50Hz	88,5 dB(A)
Звуковое давление (*) - расстояние: 1 m	80,5 dB(A)

*Полусферич. модель

Электрические подключения:

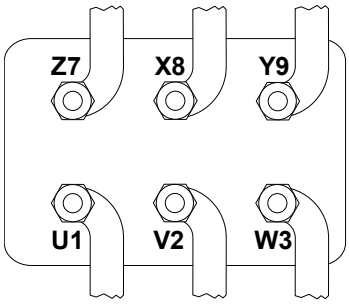

FRASCOLD SPA - via Barbara Melzi 103/105, IT 20027 Rescaldina MI - +39-0331-742201 - frascold@frascold.it - www.frascold.it

Модель: W50-187Y

Хладагент: R404A

Электропитание: 400/3/50 PWS

Размеры:

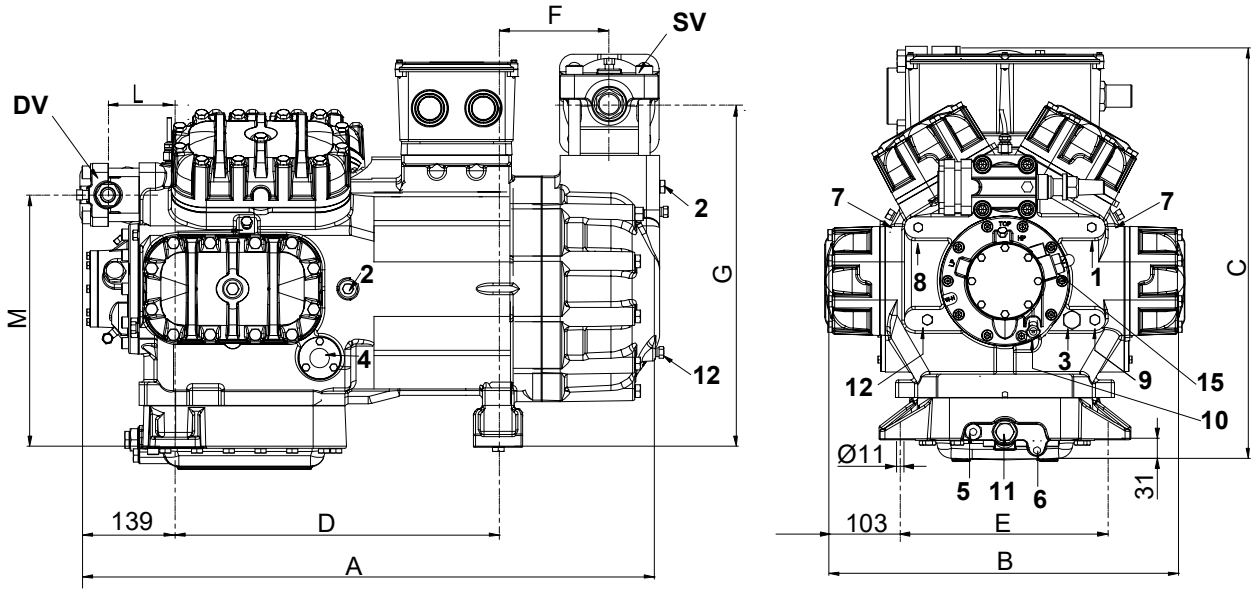

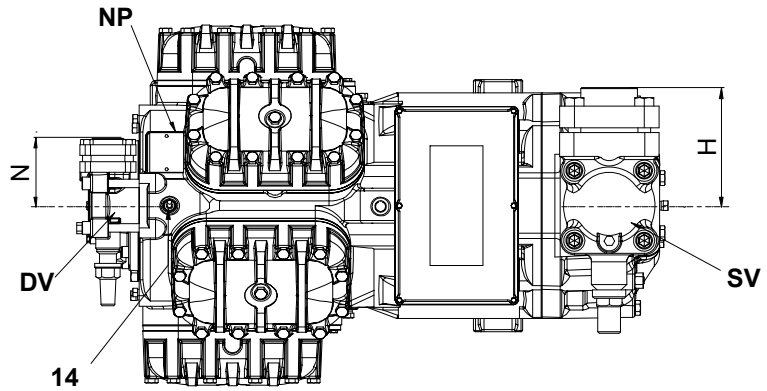

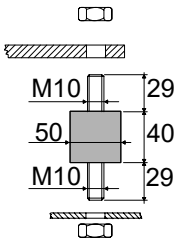

Комментарии:

SV: Всасывающий вентиль	3 1/8" in - 80 mm	2: Low pressure connection	1/4" NPT
DV: Нагнетательный вентиль	1 5/8" in - 42 mm	3: Заглушка (запр-ка масла)	3/8" GAS
A: Длина	838 mm	4: Oil level sight glass	-
B: Ширина	511 mm	5: Crankcase heater seat	-
C: Высота	588 mm	6: Oil drain plug	1/4" GAS
D: Отверстия для крепежа	458 mm	7: Liquid injection plug	1/8" NPT
E: Отверстия для крепежа	305 mm	8: Liquid injection sensor plug	1/8" NPT
F: Всасывающий вентиль	158 mm	9: Oil pressure switch connection (LP)	1/4" NPT
G: Всасывающий вентиль	486 mm	10: Oil pressure switch connection (HP)	1/4" SAE
H: Всасывающий вентиль	160 mm	11: Oil filter	3/8" GAS
L: Нагнетательный вентиль	95 mm	12: Oil return plug	1/4" NPT
M: Нагнетательный вентиль	358 mm	14: Max discharge temperature sensor connection	1/8" NPT
N: Нагнетательный вентиль	95 mm	15: Electronic oil pressure switch connection	-
1: High pressure connection	1/8" NPT	NP: Заводская этикетка на компрессоре	

All data subject to change without notice

Модель: W50-187Y

Хладагент: R404A

Электропитание: 400/3/50 PWS

Коэффициенты полинома согласно стандарта EN12900 for W50-187Y:

*S = Tevap ; D = Tcond

Рекомендуемые условия	
Хладагент	R404A
Темп-ра окружающей среды	35 °C
Темп-ра всас. Газа	20 °C
Переохлаждение жидкости	0 K
Эл. частота	50 Hz

	Холодопроизводительность [W]	Потребляемая мощность [W]
C1	2,693496E+005	1,684804E+004
C2	9,308911E+003	-1,933106E+002
C3	-3,142992E+003	8,386932E+002
C4	1,059677E+002	-7,473880E+000
C5	-9,424397E+001	2,006796E+001
C6	5,897339E+000	-3,077886E+000
C7	3,591476E-001	-2,384790E-002
C8	-8,356197E-001	9,348840E-002
C9	8,106469E-002	9,810445E-003
C10	-1,966401E-002	-6,557104E-003

All data subject to change without notice

FRASCOLD SPA - via Barbara Melzi 103/105, IT 20027 Rescaldina MI - +39-0331-742201 - frascold@frascold.it - www.frascold.it