Рассчитать - H

Ввод

Модель	H7501CS
Хладагент	R404A
Температура кипения	-8.0 °C
Температура конденсации	45.0 °C
Ссылка на темп-ру	Темп-ра точки росы
Температура всасывания	20.0 °C
Темп-ра газа на выходе из испарителя	20.0 °C
Переохлаждение жидкости	0.0 K
Эл.напряжение/фаза/частота	380-420 V / 3 / 50 Hz
Регулятор производительности	100%

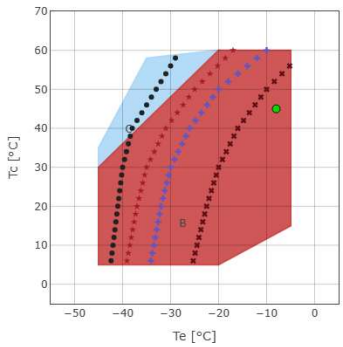

B = Стандартная область применения
C = Охл-ие вентилятором или макс. перегрев 20 K
× = Min Te 50%
* = Min Te 75%
+ = Min Te 50% Охл-ие вентилятором или макс. перегрев 20 K
• = Min Te 75% Охл-ие вентилятором или макс. перегрев 20 K
• = Темп-ра точки росы

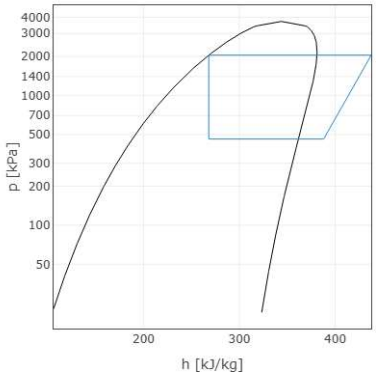

Расчет производительности

	Стандартные условия	Произв-ть испарителя	Произв-ть компрессора
Холодопроизв-ть	122200 W	122200 W	122200 W
Потребляемая мощность	52.87 kW	52.87 kW	52.87 kW
Произв-ть конденсатора	175.02 kW	175.02 kW	175.02 kW
Холод-ый коэф-т COP	2.31	2.31	2.31
Массовый расход	3680.8 kg/h	3680.8 kg/h	3680.8 kg/h
Потребляемый эл. ток	94.4 A	94.4 A	94.4 A
температура нагнетания	84.4 °C	84.4 °C	84.4 °C
Макс. рабочий ток	120.0 A	120.0 A	120.0 A
Пусковой ток	544.0 A	544.0 A	544.0 A

Технические данные

Количество цилиндров	8.0	
Диаметр цилиндра	79.0	[mm]
Ход поршня	65.0	[mm]
Объемная произв-ть @ 50 Hz	221.75	[m³/h]
Объемная произв-ть @ 60 Hz	266.1	[m³/h]
Всасывающий вентиль	80 s.	[mm]
Нагнетательный вентиль	54 s.	[mm]
Заправка маслом	8.5	[L]
Вес нетто	355.0	[kg]

Габаритные размеры [mm]

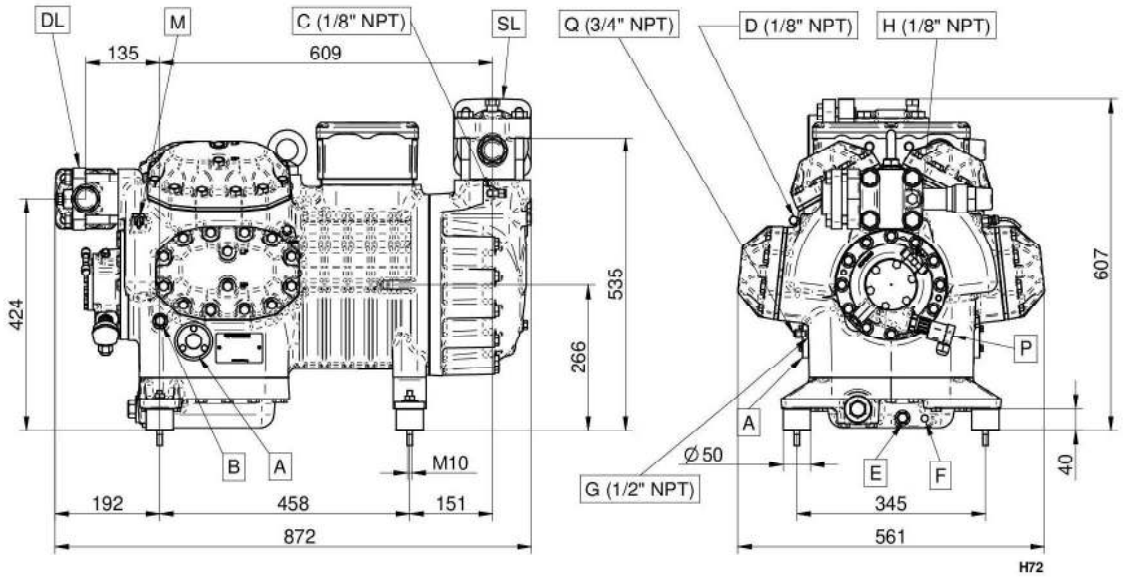

A - Смотр. стекло по маслу
B - Заглушка (заправка маслом)
C - Заглушка (всасывание)
D - Заглушка (нагнетание)
E - Заглушка (слив масла)
F - ТЭН подогрева масла
G - Заглушка (возвр. масла)
H - Заглушка Реле Контроля Смазки
M - Датчик темп-ры нагнетаемого газа
P - Электрон. Реле Контроля Смазки
Q - Выравнивание по газу
DL - Вентиль (нагнетание)
SL - Вентиль (всасывание)

Конфигурация: Стандарт.поставка \ Доп.аксессуар

TE=Термисторная защита	Стандарт.поставка
RELTM=Электрон. модуль защиты эл.двигателя с задержкой по времени	Стандарт.поставка
CH=ТЭН подогрева картера	Доп.аксессуар
TCH=Терморегулируемый ТЭН подогрева картера	Доп.аксессуар
SLCR=Плавное бесступенчатое регулирование производительности	Доп.аксессуар
BF=Вент-р для охл-ния головки блока цилиндров	Доп.аксессуар
US=Разгрузка при старте	Доп.аксессуар
ISV=Внутренний предохранительный клапан	Стандарт.поставка
IP65=Клеммная коробка IP65	Стандарт.поставка
CR3=Регулирование производительности 50-75-100%	Доп.аксессуар
ODPS=Реле контроля смазки	Стандарт.поставка
TMAX=Датчик температуры нагнетаемого газа	Стандарт.поставка
При работе с ГФУ хладагентами - заказывать компрессор с маслом POE. При работе с ГФХУ хладагентами - заказывать компрессор с минеральным маслом.	
HFC (POE 32) - HCFC (MIN 32)	Стандарт.поставка
Эл. двигатели, эксплуатирующиеся при не указанных выше эл. напряжениях, поставляются под заказ.	
При эксплуатации в области низких температур необходимо обеспечить внешнее охлаждение.	
220-240/3/50 (Δ) 380-420/3/50 (Y)	Доп.аксессуар
265-290/3/60 (Δ) 440-480/3/60 (Y)	Доп.аксессуар
380-420/3/50 (PWS) 440-480/3/60 (PWS)	Стандарт.поставка
208-230/3/60 (Δ) 360-400/3/60 (Y)	Доп.аксессуар
208-230/3/60 (PWS)	Доп.аксессуар
220-240/3/50 (PWS)	Доп.аксессуар
360-400/3/60 (PWS)	Доп.аксессуар
475-525/3/50 (PWS) 570-630/3/60 (PWS)	Доп.аксессуар