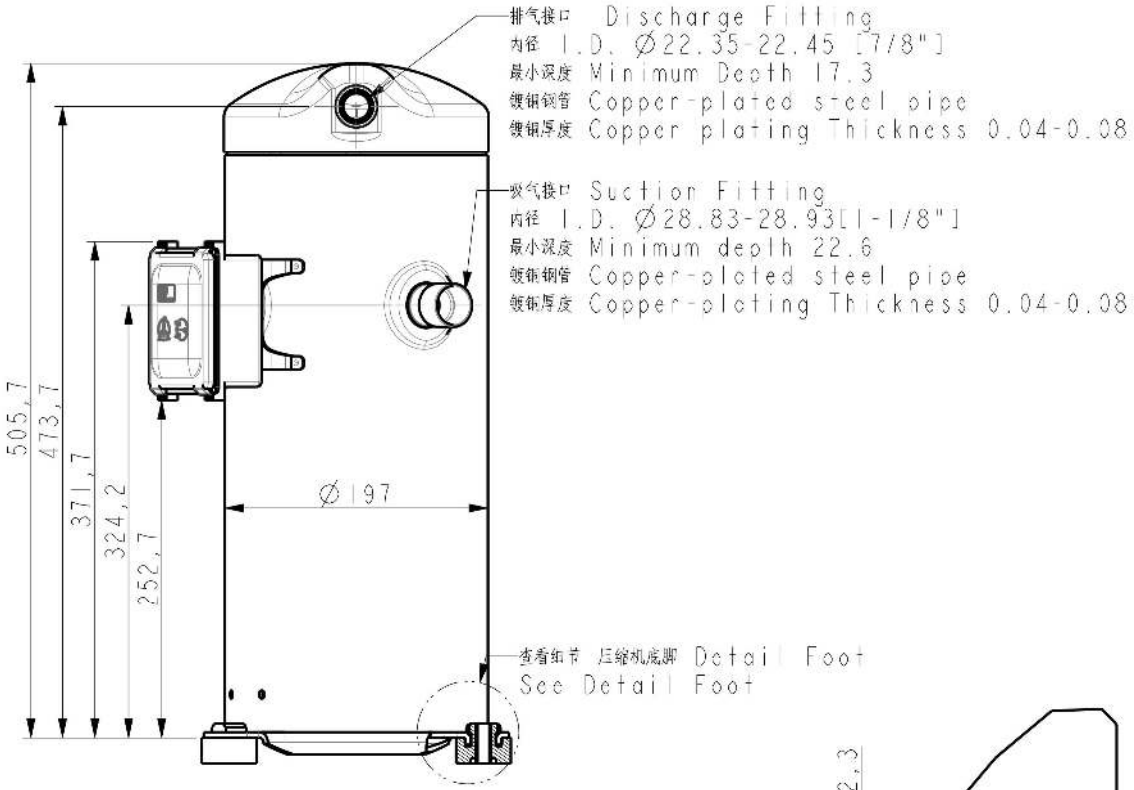

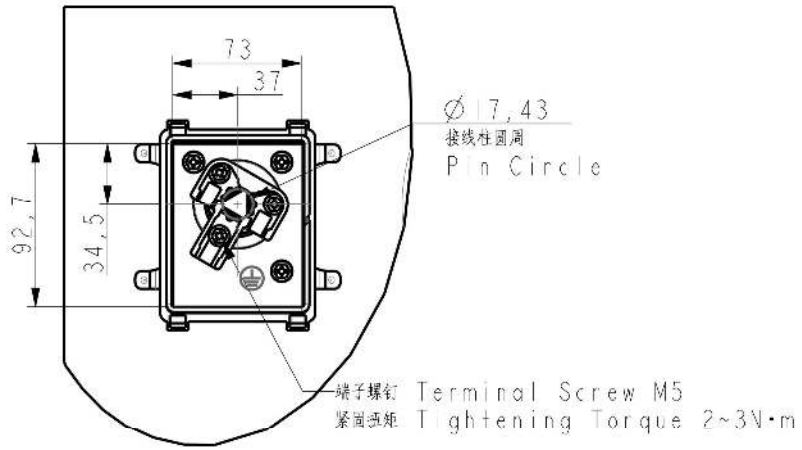

接线盒布置
T-Box Layout Standard

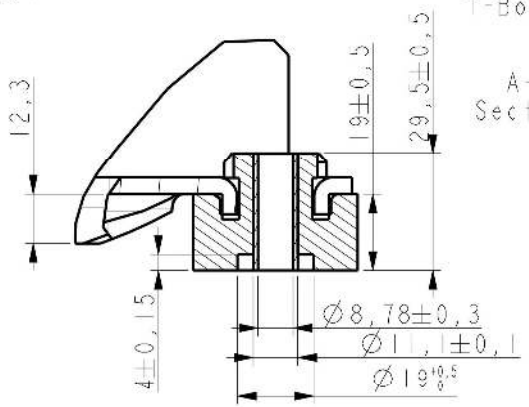

A-A视图
Section A-A

细节 压缩机底脚 Detail Foot
比例 0,750

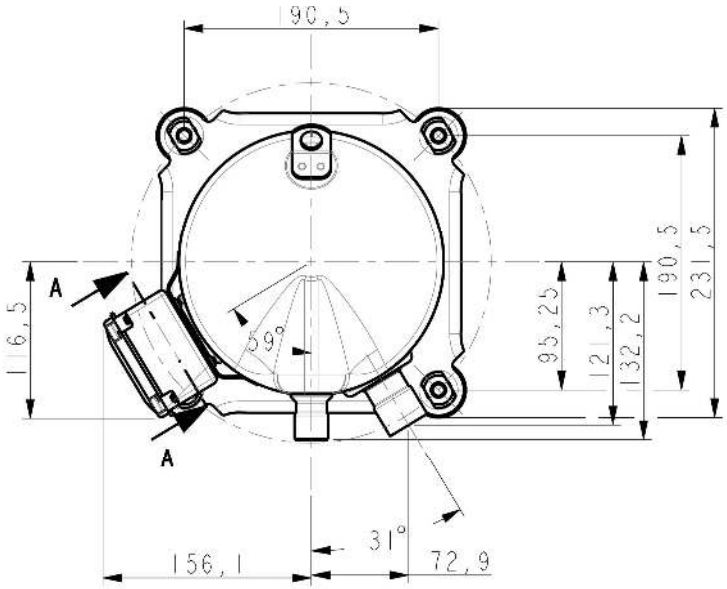

技术要求
1.未注公差
ALL TOLERANCES UNLESS OTHERWISE SPECIFIED:±2
2.管口必须塞住
TUBE ENDS MUST BE PLUGGED

标记	处数	视图	更改文件号	签字	日期				苏州英华特涡旋技术有限公司
									YH230~H355•••-100
设计			标准化			版本标记	重量	比例	
校对									
审核									202-0000-07
工艺			批准			共 1 张	第 1 张		