РИДАН

Каталог быстрого подбора

Полугерметичные поршневые компрессоры Ридан

Конфигуратор
Cool Config

ridan.ru

Полугерметичные поршневые компрессоры «Ридан»

Линейка одноступенчатых полугерметичных компрессоров серии R предназначена для работы в холодильных установках низко-, средне- и высокотемпературного применения. Представлена 2-х, 4-х, 6-цилиндровыми моделями производительностью от 13,4 до 151,6 м³/ч (50 Гц)

Могут использоваться как с традиционными, так и с новыми хладагентами. Сконструированы по технологии охлаждения электродвигателя всасываемым газом.

Применяется ступенчатое и плавное регулирование производительности.

Благодаря высокой надежности и эффективности, низкого уровня шума, широкой области эксплуатации, компрессоры серии R являются достойным выбором для холодильного оборудования различного применения.

Ключевые особенности

ЭФФЕКТИВНОСТЬ

- Энергоэффективный электродвигатель
- Плавное регулирование производительности при работе с преобразователем частоты
- Ступенчатое регулирование производительности
- Оптимизированная конструкция клапанной доски и поршня уменьшают объёмные потери при сжатии хладагента
- Возможность работы при низкой температуре конденсации

НИЗКИЙ УРОВЕНЬ ШУМА

- Высокоточная балансировка коленчатого вала снижает уровень вибрации
- Оптимизированная конструкция крышки блока цилиндров, уменьшает пульсацию нагнетаемого газа

НАДЕЖНОСТЬ

- Усиленная конструкция корпуса
- Оптимизированная конструкция подшипников под высокие нагрузки
- Защита электродвигателя от KRIWAN
- Дифференциальное реле контроля смазки KRIWAN

Обозначение

R 6 F 45 E 4 K

Серия компрессора

Количество цилиндров

Диаметр/Ход поршня

Код мощности электродвигателя

Тип масла: E – POE

Напряжение питания: 380-420 В/3 ф/50 Гц & 440-480 В/3 ф/60 Гц

Защита двигателя: B – базовая; K – Kriwan

Технические характеристики

Модель	Число цил-ров	Объемная произ-сть м³/ч (1450 об/мин, 50Гц)	Напряжение питания (В/ф/Гц)	Электрические характеристики				Заправка маслом, л	Масса нетто, кг
				Тип двигателя*	Макс. рабочий ток, А	Пусковой ток, А	Макс. мощность, кВт		
R2DE4B	2	13,42	Δ/Y 220-240Δ/ 380-420Y/3/50 & 265-290Δ/ 440-480Y/3/60	M2	12,4/7,4	50,7/30,4	4	1,5	68
R2D4E4B	2	13,42		M1	14,2/8,6	61,1/37,0	4,6	1,5	71
R2C5E4B	2	16,24		M2	15,0/9,1	61,1/37,0	5,0	1,5	70
R2C6E4B	2	16,24		M1	16,5/10,0	73,0/44,2	5,6	1,5	70
R4F5E4K	4	18,05	Δ/Y 220-240Δ/ 380-420Y/3/50 & 265-290Δ/ 440-480Y/3/60	M2	15,7/9,5	73/44,2	5,3	2	81
R4F6E4K	4	18,05		M1	17,8/10,8	103/62,2	5,8	2	85
R4E6E4K	4	22,72		M2	20,2/12,2	88,4/53,5	6,9	2	82
R4E7E4K	4	22,72		M1	22,5/13,6	103/62,2	7,6	2	85
R4D8E4K	4	26,84		M2	24,0/14,5	103/62,2	8,1	2	85
R4D9E4K	4	26,84		M1	27,3/16,5	136/82,4	8,9	2	88
R4C9E4K	4	32,48		M2	29,2/17,7	136/82,4	9,7	2	89
R4C12E4K	4	32,48		M1	33,4/20,2	136/82,4	11,3	2	89
R4T10E4K	4	41,33	PW 380-420YY/3/50 & 440-480YY/3/60	M2	19,9	49 Y/81 YY	13.0	2,6	122
R4T13E4K	4	41,33		M1	25,1	69 Y/113 YY	14	2,6	129
R4P11E4K	4	48,05		M2	22,7	59 Y/99 YY	14	2,6	127
R4P16E4K	4	48,05		M1	28,2	81 Y/132 YY	16	2,6	135
R4N14E4K	4	56,25		M2	26,6	69 Y/113 YY	17	2,6	129
R4N19E4K	4	56,25		M1	33,2	97 Y/158 YY	19	2,6	138
R4H19E4K	4	73,6	PW 380-420YY/3/50 & 440-480YY/3/60	M2	36,7	97 Y/158 YY	22	4,5	183
R4H24E4K	4	73,6		M1	44	125 Y/211 YY	25	4,5	194
R4G22E4K	4	84,5		M2	43,9	97 Y/158 YY	27	4,5	192
R4G30E4K	4	84,5		M1	51,2	141 Y/233 YY	28	4,5	206
R6H28E4K	6	110,5	PW 380-420YY/3/50 & 440-480YY/3/60	M2	53,2	141 Y/233 YY	33	4,75	224
R6H37E4K	6	110,5		M1	64,4	165 Y/275 YY	36	4,75	235
R6G32E4K	6	126,8		M2	65,5	141 Y/233 YY	40	4,75	228
R6G45E4K	6	126,8		M1	73,9	219 Y/362 YY	42	4,75	238
R6F45E4K	6	151,6		M2	83,2	219 Y/362 YY	46	4,75	238
R6F53E4K	6	151,6		M1	96,2	226 Y/404 YY	51	4,75	241

** M1 — электродвигатель увеличенной мощности*
M2 – стандартный электродвигатель

Эксплуатационные характеристики

Модель	Условия испытания: R404A, EN12900, MBP (T_o=-10 °C, T_k=45 °C, SH=10K, SC=0K)			Условия испытания: R404A, EN12900, LBP (T_o=-25 °C, T_k=45 °C, SH=10K, SC=0K)		
	Холодопр-ность, кВт	Потребляемая мощность, кВт	COP, Вт/ВТ	Холодопр-ность, кВт	Потребляемая мощность, кВт	COP, Вт/ВТ
R2D3E4B	5,91	3,04	1,94	2,71	2,15	1,26
R2C5E4B	7,55	3,85	1,96	3,54	2,77	1,28
R4F5E4K	8,17	4,18	1,95	3,82	3,06	1.25
R4E6E4K	10,39	5,34	1,95	4,87	3,84	1,27
R4D8E4K	12,05	6,13	1,97	5,62	4,43	1,27
R4C9E4K	14,97	7,52	1,99	6,90	5,37	1,29
R4T10E4K	18,80	9,31	2,02	8,44	6,38	1,32
R4P11E4K	21,39	10,30	2,08	9,31	6,91	1,35
R4N14E4K	25,62	12,52	2,05	11,50	8,62	1,33
R4H19E4K	34,67	16,93	2,05	16,18	12,02	1,35
R4G22E4K	40,35	20,16	2,00	19,28	14,28	1,35
R6H28E4K	50,99	24,90	2,05	23,90	17,71	1,35
R6G32E4K	59,92	30,19	1,98	29,21	21,85	1,34
R6F45E4K	71,51	36,08	1,98	34,35	26,35	1,31

Модель	Условия испытания: R407C, EN12900, HBP (T_o=5 °C, T_k= 50 °C, SH=10K, SC=0K)		
	Холодопр-ность, кВт	Потребляемая мощность, кВт	COP, Вт/ВТ
R2D4E4B	9,04	3,48	2,60
R2C6E4B	11,57	4,33	2,67
R4F6E4K	12,33	4,52	2,73
R4E7E4K	15,53	5,75	2,70
R4D9E4K	17,99	6,58	2,73
R4C12E4K	22,82	8,49	2,69
R4T13E4K	33,06	11,42	2,89
R4P16E4K	37,10	12,79	2,90
R4N19E4K	39,02	13,41	2,91
R4H24E4K	51,90	18,25	2,84
R4G30E4K	61,14	21,38	2,86
R6H37E4K	75,32	27,40	2,75
R6G45E4K	88,74	32,15	2,76
R6F53E4K	104,18	37,95	2,75

Область эксплуатации

R404A/R507

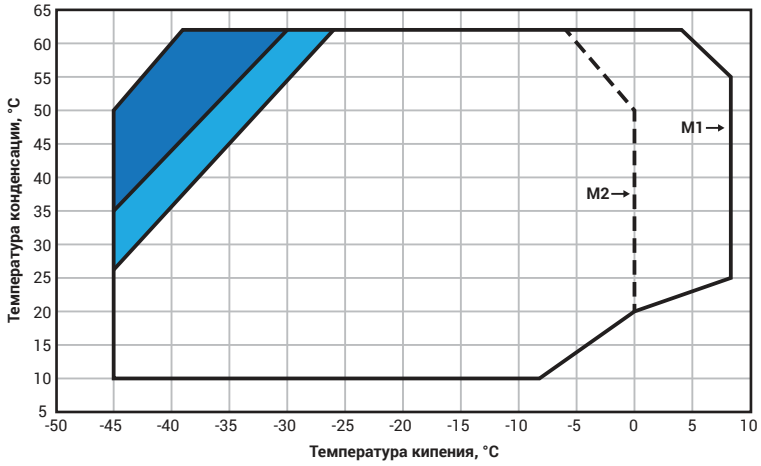

дополнительное охлаждение или перегрев всас. газа ≤ 20 °C

дополнительное охлаждение или температура всас. газа < 0 °C

M1: электродвигатель увеличенной мощности

M2: стандартный электродвигатель

R134a

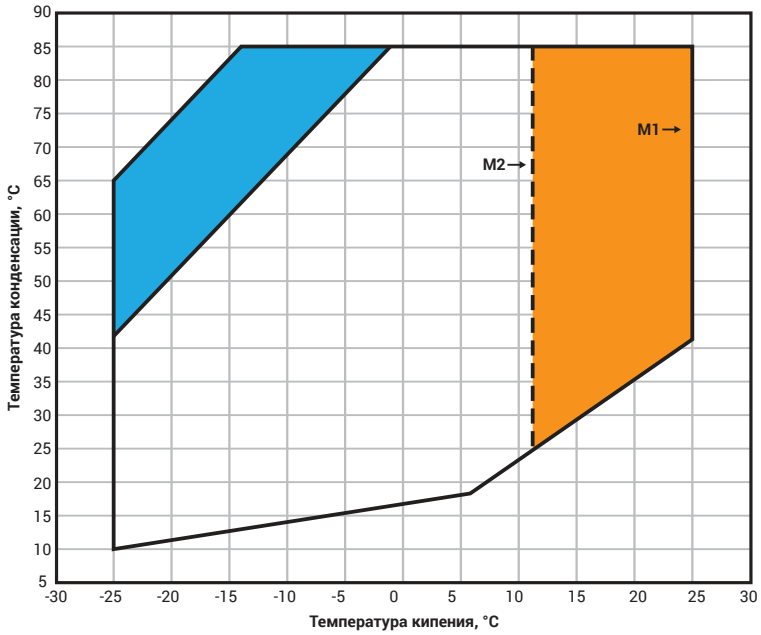

дополнительное охлаждение

перегрев всас. газа ≥ 10K

M1: электродвигатель увеличенной мощности

M2: стандартный электродвигатель

R407C

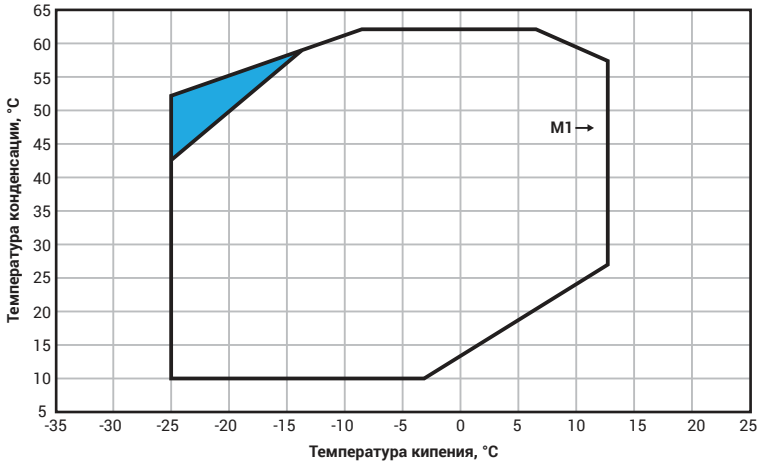

дополнительное охлаждение

M1: электродвигатель увеличенной мощности

Габаритные размеры

Модель	Размеры, мм									SL, всасывающий патрубок	DL, нагнетательный патрубок
	L	L1	W	W1	W2	H	H1	H2	H3		
R2D3-R2D4-R2C5-R2C6	399	293	299	242	198	310	208	228	61	7/8″ ODF	5/8″ ODF
R4F5-R4F6	434	293	309	243	198	352	316	308	57	7/8″ ODF	5/8″ ODF
R4E6-R4E7	434	293	309	243	198	352	316	311	57	1″1/8 ODF	5/8″ ODF
R4D8	434	293	309	243	198	352	316	311	57	1″1/8 ODF	7/8″ ODF
R4D9-R4C9-R4C12	461	293	309	243	198	352	319	311	57	1″1/8 ODF	7/8″ ODF
R4T10-R4T13-R4P11-R4N14	636	367	326	301	256	416	222	345	62	1″3/8 ODF	1″1/8 ODF
R4P16-R4N19	672	367	326	301	256	416	286	345	62	1″5/8 ODF	1″1/8 ODF
R4H19	689	381	436	356	305	430	354	353	61	1″5/8 ODF	1″1/8 ODF
R4H24-R2G30	737	381	436	356	305	430	365	353	61	2″1/8 ODF	1″1/8 ODF
R4G22	704	381	436	356	305	430	365	353	61	2″1/8 ODF	1″1/8 ODF
R628-R6G32	767	381	480	356	305	430	365	257	61	2″1/8 ODF	1″3/8 ODF
R6H37-R6G45	798	381	480	356	305	430	365	257	61	2″1/8 ODF	1″3/8 ODF
R6F45-R6F53	798	381	480	356	305	430	365	357	61	2″1/8 ODF	1″5/8 ODF

R2D – R2C

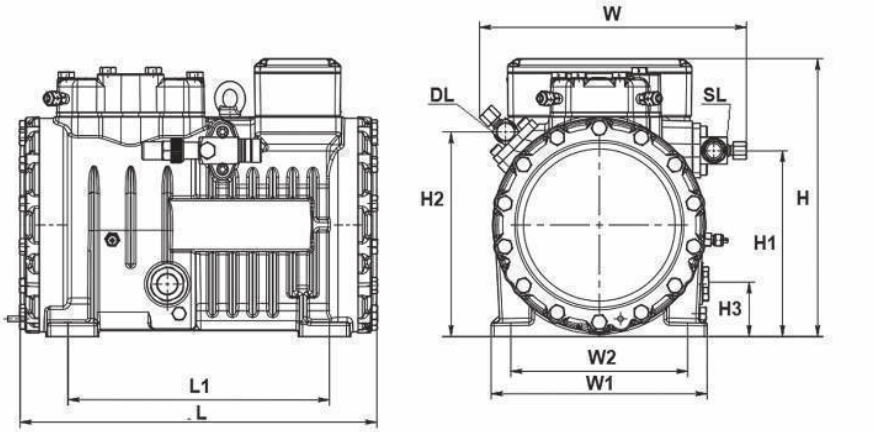

R4F – R4C

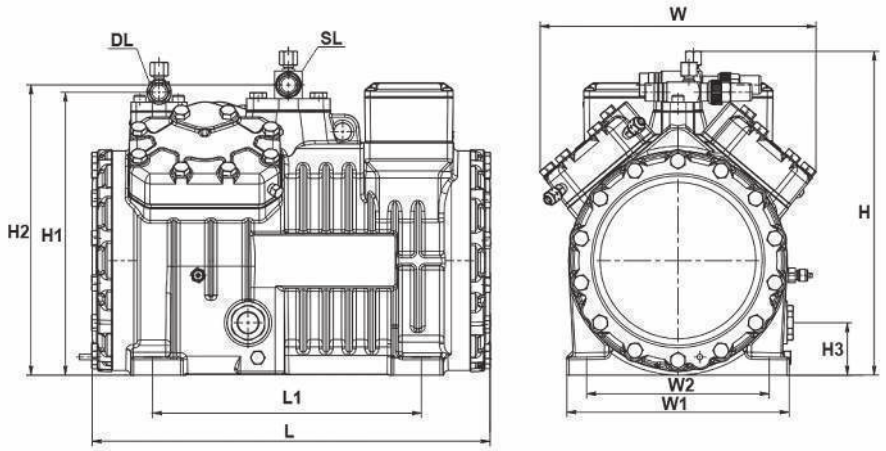

R4T – R4N

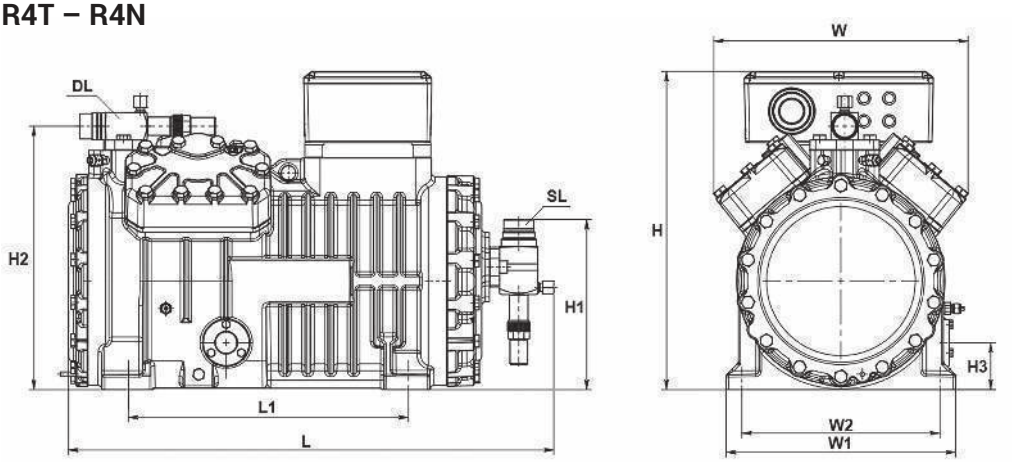

R4H – R4G

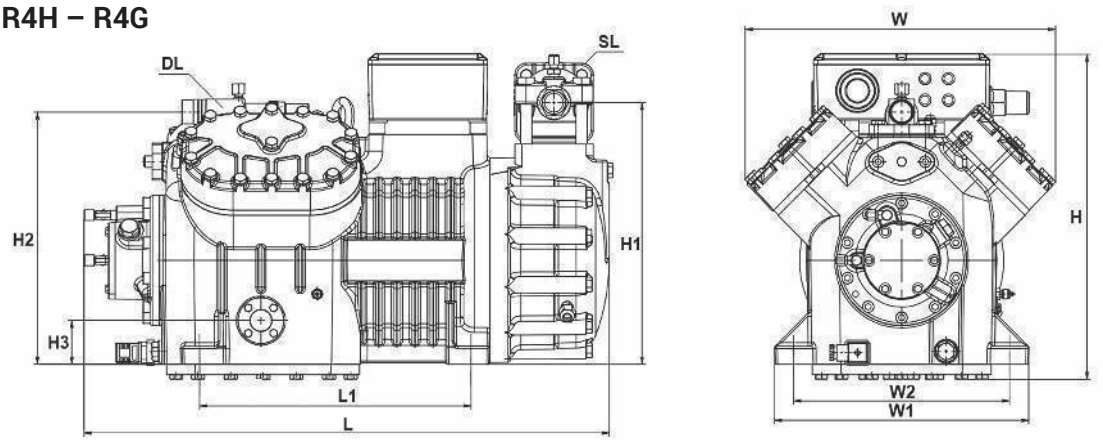

R6H – R6G

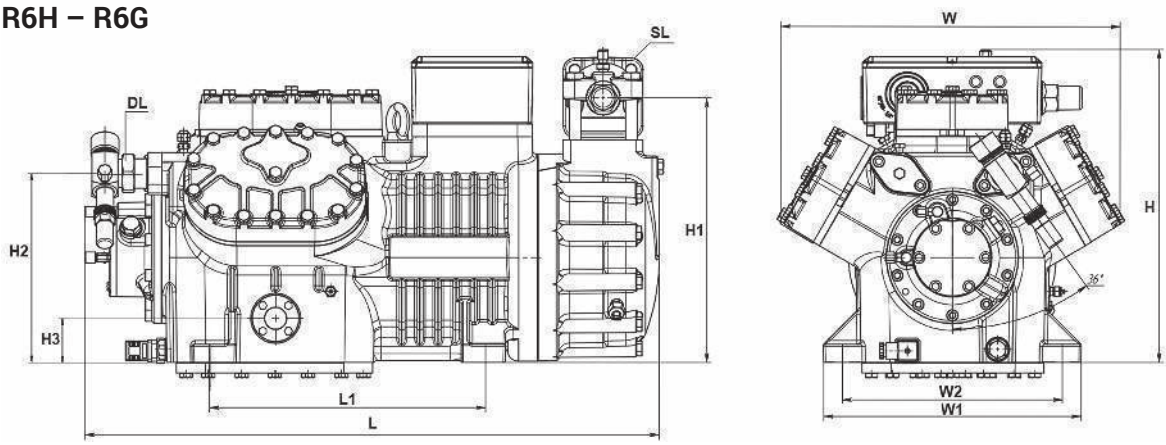

R6F

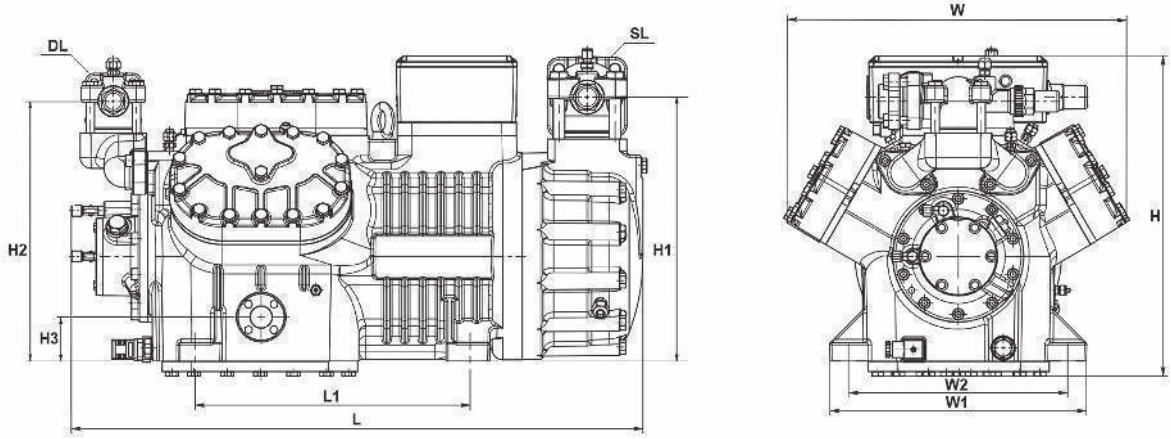

Оформление заказа

Полугерметичные поршневые компрессоры Ридан поставляются в индивидуальной упаковке.

Модель	Код заказ
R2DE4B	171R2224
R2D4E4B	171R4224
R2C5E4B	171R2225
R2C6E4B	171R4225
R4F5E4K	171R2411
R4F6E4K	171R4411
R4E6E4K	171R2412
R4E7E4K	171R4412
R4D8E4K	171R2413
R4D9E4K	171R4413
R4C9E4K	171R2414
R4C12E4K	171R4414
R4T10E4K	171R2426
R4T13E4K	171R4426

Модель	Код заказ
R4P11E4K	171R4427
R4P16E4K	171R4447
R4N14E4K	171R4428
R4N19E4K	171R4448
R4H19E4K	171R2406
R4H24E4K	171R4406
R4G22E4K	171R2407
R4G30E4K	171R4407
R6H28E4K	171R2631
R6H37E4K	171R4631
R6G32E4K	171R2632
R6G45E4K	171R4632
R6F45E4K	171R2633
R6F53E4K	171R4633

Аксессуары

Код заказа	Наименование	Применение
32103651927	Комплект регулятора производительности с крышкой цилиндра	R4D – R4C
32103651925	Комплект регулятора производительности с крышкой цилиндра	R4T – R4N
32103651928	Комплект регулятора производительности с крышкой цилиндра	R4H – R6F
32101204135	Электронный блок защиты электродвигателя Kriwan INT69	R2D – R6F
32103406230	Дифференциальное реле контроля смазки Kriwan Delta P II	R4H – R6F
060B017291R	Дифференциальное реле контроля смазки MP55	R4H – R6F
32103652008	Вентилятор Ø300	R2D – R4C
32103652009	Вентилятор Ø350	R4T – R6F
32103652024	Комплект крепления вентилятора обдува для моделей R2D- R2C	R2D – R2C
32103652020	Комплект крепления вентилятора обдува для моделей R4F-R4C	R4F – R4C
32103652021	Комплект крепления вентилятора обдува для моделей R4V-R4N	R4T – R4N
32103652022	Комплект крепления вентилятора обдува для моделей R4H-R4G	R4G – R4H
32103652023	Комплект крепления вентилятора обдува для моделей R6H-R6F	R6H – R6F

Центральный офис компании «Ридан»
143581, Россия, Московская область, м. о. Истра, д. Лешково, д. 217,
Телефоны: +7 (495) 792-57-57 (Москва), +8 (800) 700 888 5 (регионы) • E-mail: info@ridan.ru • ridan.ru

Компания «Ридан» не несет ответственности за опечатки в каталогах, брошюрах и других изданиях, а также оставляет за собой право на модернизацию своей продукции без предварительного оповещения. Это относится также к уже заказанным изделиям при условии, что такие изменения не повлекут за собой последующих корректировок уже согласованных спецификаций. Все торговые марки упомянутые в этом издании являются собственностью соответствующих компаний. «Ридан», логотип «Ридан» являются торговыми марками компании «Ридан». Все права защищены.